Телефоны офиса продаж : 8928-199-55-22 , 8928-105-79-96

e-mail для заявок : tigarbo24.ru@yandex.ru

Доставку запасных частей в регионы РФ можем осуществлять при помощи транспортных компаний

Агрегат дисковый эластокинематический

АДС-8Э

КАТАЛОГ ДЕТАЛЕЙ И СБОРОЧНЫХ ЕДИНИЦ

Содержание

Раздел		стр.
1.0	Агрегат дисковый модель АДС-8	**3**
2.0	Агрегат дисковый модель АДС-8Э	**5**
3.0	Прицепное устройство	**7**
4.0	Растяжка	**13**
5.0	Ось опорных колес в сборе	**14**
6.0	Секция левая/правая (модель АДС-8)	**15**
7.0	Секция левая/правая (модель АДС-8Э)	**19**
8.0	Стойки в сборе (модель АДС-8)	**22**
9.0	Стойки в сборе (модель АДС-8Э)	**28**
10.0	Шарнир регулировочный (модель АДС-8Э)	**30**
11.0	Каток (модель АДС-8)	**32**
12.0	Каток (модель АДС-8Э)	**34**
13.0	Монтажная схема гидроразводки	**37**

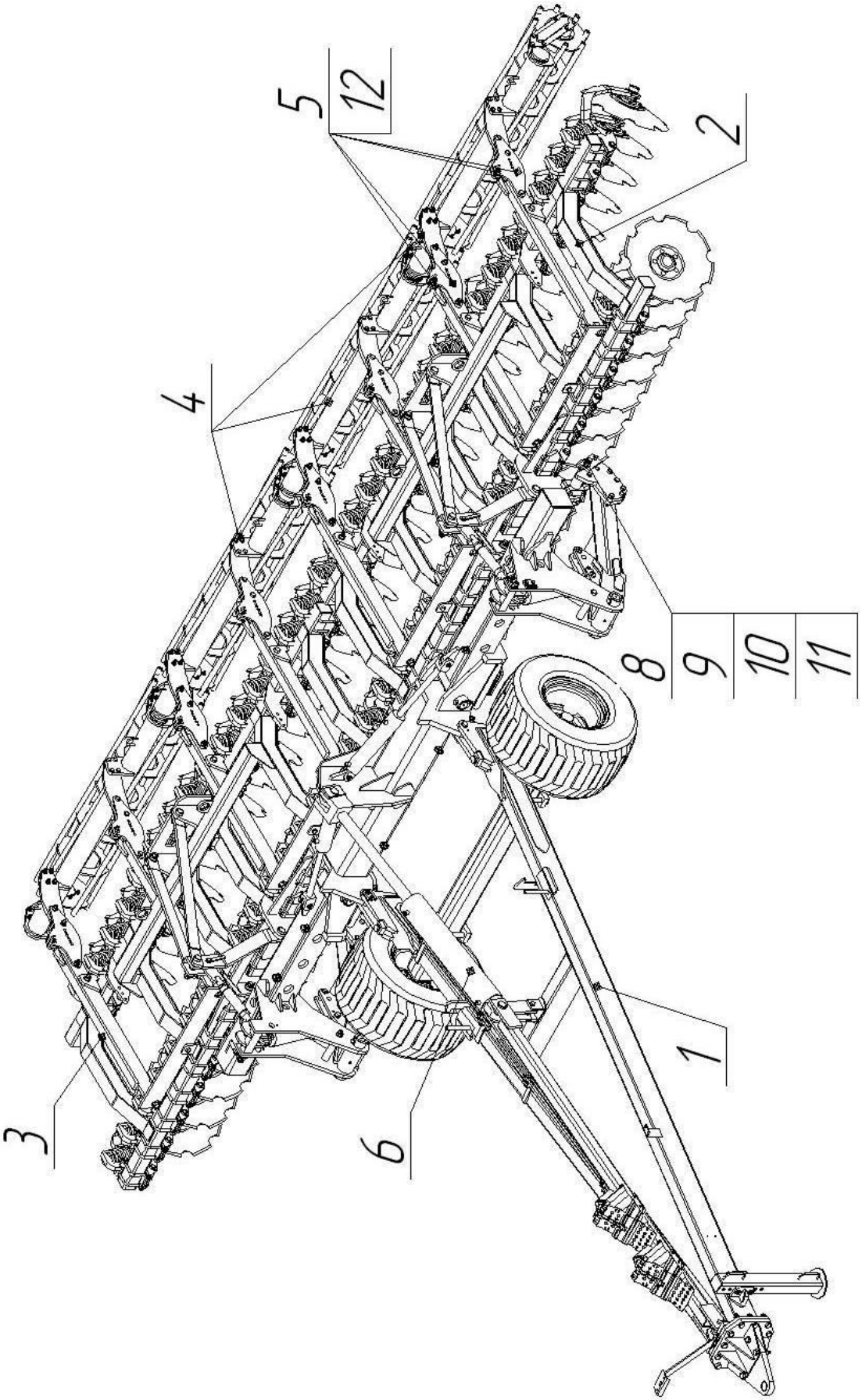
5
12
2
4
8
9
10
11
1
3
6

Поз.	Обозначение	Наименование	Кол-во	Примечание
1	83330.01.00.000	Прицепное устройство	1	
2	83330.08.00.000	Секция левая	1	
3	83330.08.00.000-01	Секция правая	1	
4	83330.04.00.000	Каток	4	
5	83246.08.01.001-01	Ось	16	
6	83330.01.09.000	Гидроразводка	1	
7	83330.01.17.000	Электрооборудование	1	
8	83330.00.00.001	Втулка	4	
9		Болт М16х1.5-6gх80.88.106 ГОСТ 7798-70	4	
10		Гайка м16х1.5-6Н.10.NF ГОСТ Р 502727-92	4	
11		Шайба 16.01.106 ГОСТ11371-78	4	
12		Чека 4,5х41 DIN 11023	16	

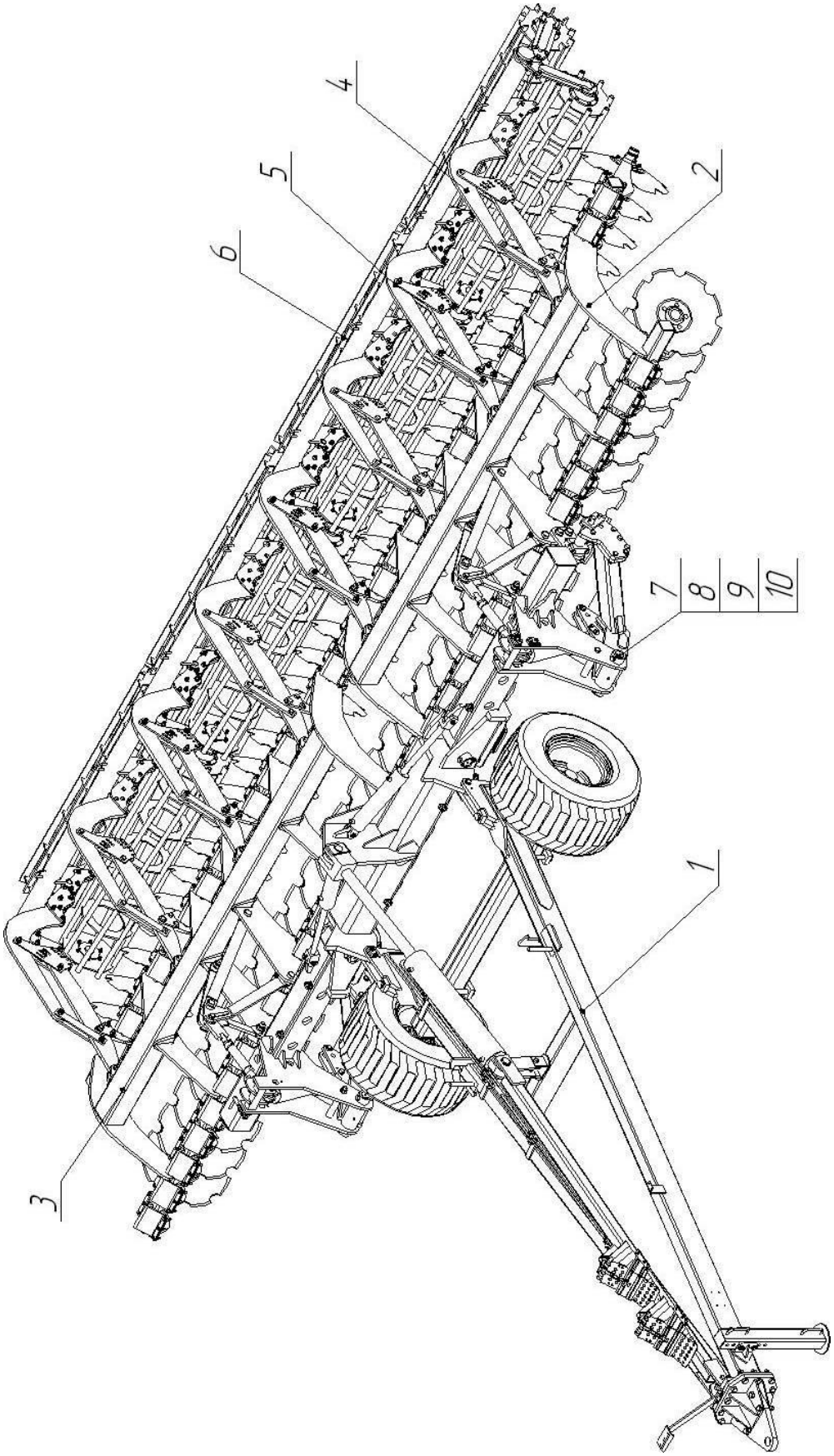
4
5
6
2
7
8
9
10
1
3

Поз.	Обозначение	Наименование	Кол-во	Примечание
1	83330.01.00.000	Прицепное устройство	1	
2	83330.11.00.000	Секция левая	1	
3	83330.11.00.000-01	Секция правая	1	
4	83330.12.00.000	Шарнир регулировочный	4	
5	83330.12.00.000-01	Шарнир регулировочный	4	
6	83330.13.00.000	Каток прикатывающий	4	
7	83330.00.00.001	Втулка	4	
8		Болт М16х1.5-6gх80.88.106 ГОСТ 7798-70	4	
9		Гайка м16х1.5-6Н.10.NF ГОСТ Р 502727-92	4	
10		Шайба 16.01.106 ГОСТ11371-78	4	

Наименование	Обозначение	Применяемость
Прицепное устройство	83330.01.00.000	модели АДС-8; АДС-8Э

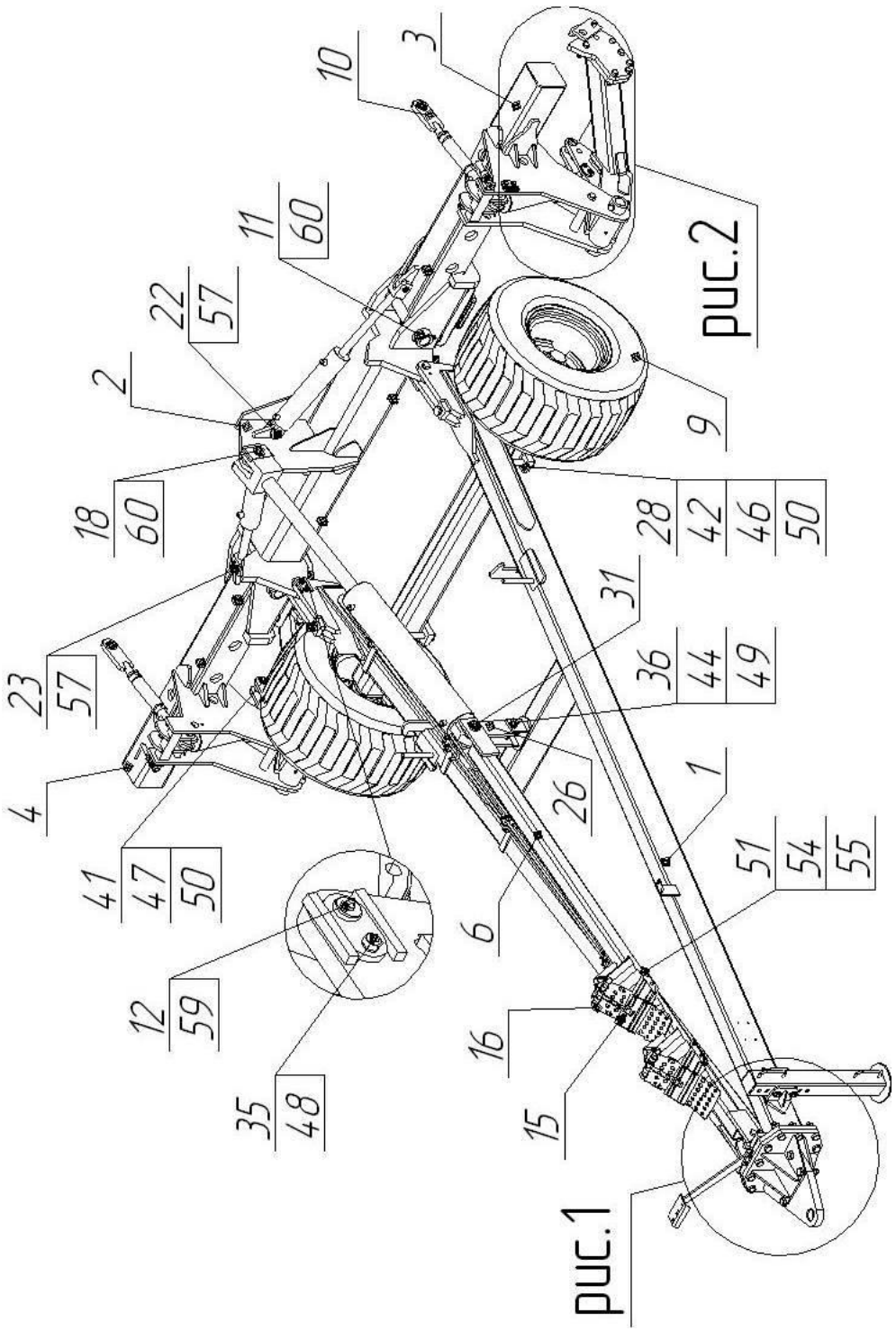

Рисунок 1

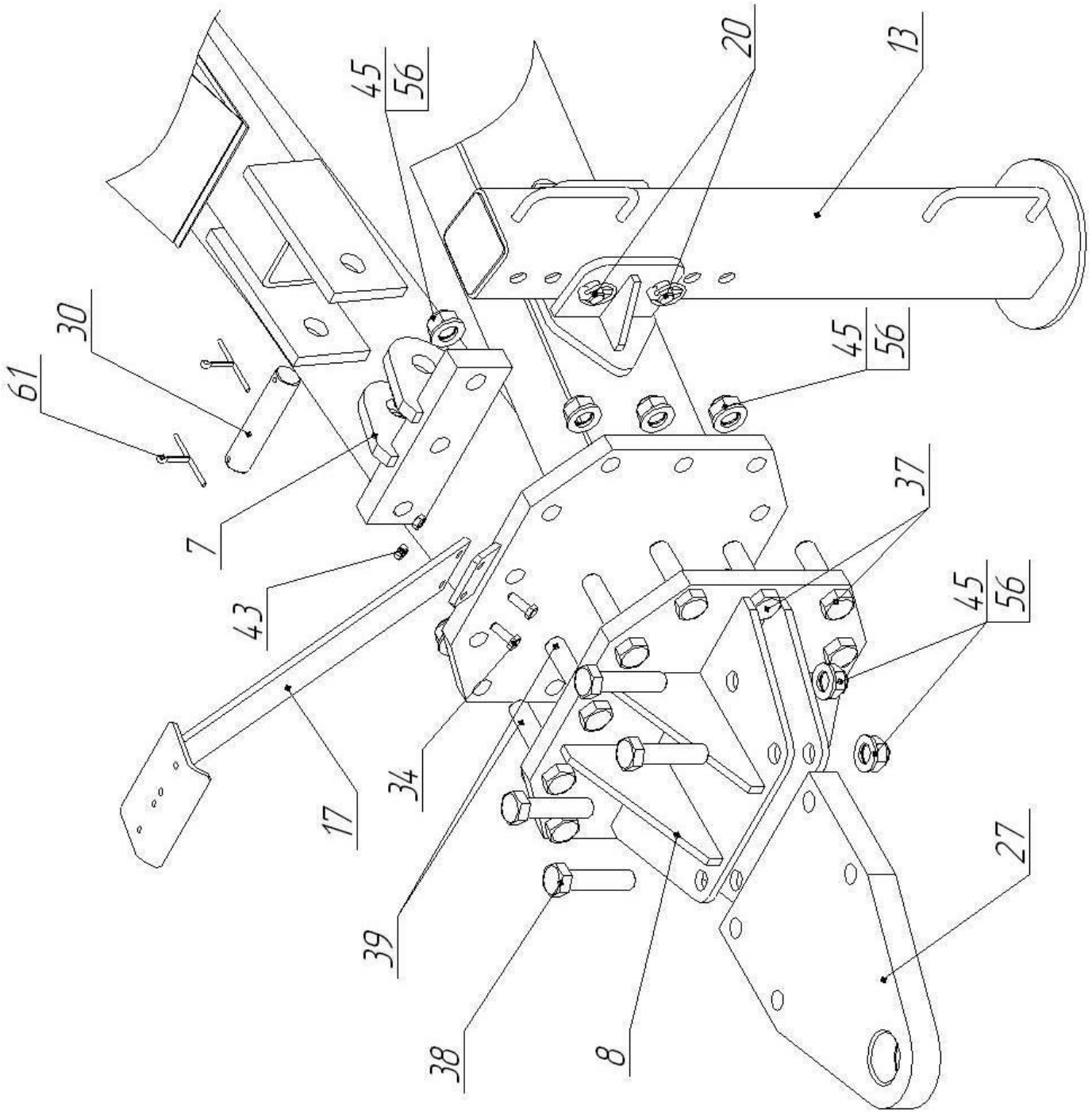

Рисунок 2

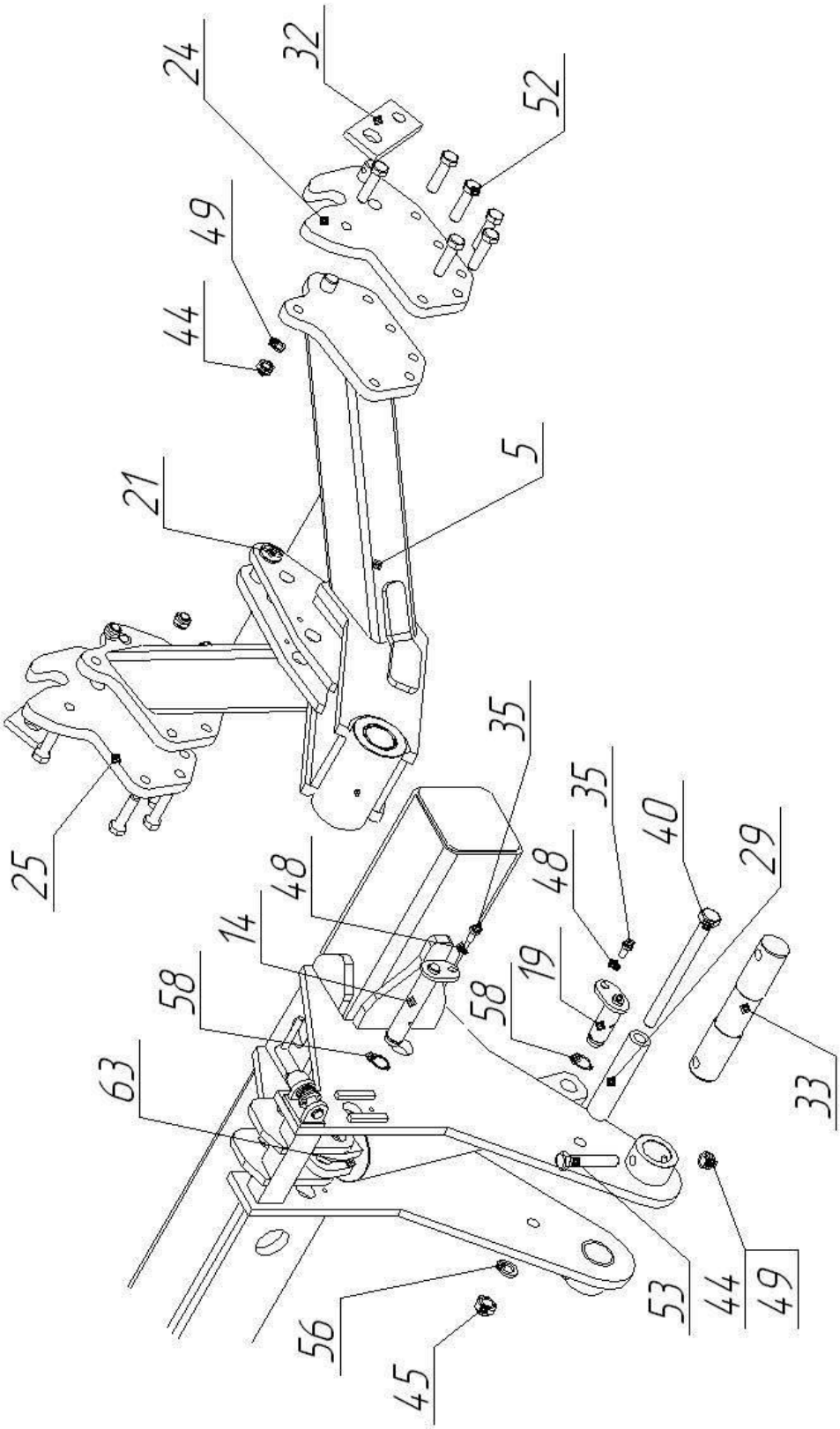

Поз.	Обозначение	Наименование	Кол-во	Примечание
1	83330.01.01.000	Сцепка	1	
2	83330.01.02.000	Центральная балка	1	
3	83330.01.03.000	Балка	1	
4	83330.01.03.000-01	Балка правая	1	
5	83330.01.20.000	Навеска	2	
6	83330.01.05.000	Растяжка	1	
7	83330.01.06.000	Проушина	1	
8	83330.01.07.000	Кронштейн	1	
9	83330.01.08.000	Ось транспортных колес в сборе	1	
10	83330.01.10.000	Растяжка	2	
11	83330.01.00.009	Ось	2	
12	83330.01.13.000	Ось	2	
13	83330.01.14.000	Стойка	1	
14	83330.01.16.000	Ось	2	
15		Карман для упора противооткатного	2	
16		Упор противооткатный	2	
17	83246.01.01.300	Стойка	1	
18	83330.01.15.000	Ось	1	
19	83246.03.00.000-01	Ось	2	
20	83246.08.01.001-04	Ось	2	
21	83246.08.01.001-05	Ось	2	
22	83246.09.00.000	Ось	2	
23	83246.09.00.000-01	Ось	2	
24	83330.01.19.000	Щека	2	
25	83330.01.19.000-01	Щека	2	
26	83330.01.00.001	Планка	2	
27	83330.01.21.000	Петля	1	

28	83246.01.00.002	Прижим	4	
29	83330.01.00.003	Втулка	2	
30	83330.01.00.004	Ось	1	
31	83330.01.00.005	Ось	1	
32	83330.01.00.006	Планка	4	
33	83330.01.00.007	Ось	1	
34		Болт М10-6gх30.88.106 ГОСТ 7798-70	2	
35		Болт М12х1,25-6gх30.88.106 ГОСТ 7798-70	6	
36		Болт М20-6gх50.88.106 ГОСТ 7798-70	2	
37		Болт М24-6gх90.88.106 ГОСТ 7798-70	9	
38		Болт М24-6gх100.88.106 ГОСТ 7798-70	4	
39		Болт М24-6gх115.88.106 ГОСТ 7798-70	3	
40		Болт М24-6gх280.88.106 ГОСТ 7798-70	2	
41	83330.01.00.008	Упор	2	
42		Болт М30-6gх260.109.106 ГОСТ 7798-70	8	
43		Гайка М10-6Н.8.NF ГОСТ Р 50272-92	2	
44		Гайка М20-6Н.8.NF ГОСТ Р 50272-92	34	
45		Гайка М24-6Н.8.NF ГОСТ Р 50272-92	18	
46		Гайка М30-6Н.8.NF ГОСТ Р 50272-92	8	
47		Гайка М30-6Н ГОСТ 15522-70	2	
48		Шайба 12.65Г.106 ГОСТ 6402-70	6	
49		Шайба 20.65Г.106 ГОСТ 6402-70	34	
50		Шайба 30.01.106 ГОСТ 11371-78	10	

51		Болт М8-6gх20.88.106 ГОСТ 7798-70	8	
52		Болт М20-6gх80.88.106 ГОСТ 7798-70	24	
53		Болт М20-6gх120.88.106 ГОСТ 7798-70	4	
54		Гайка М8-7Н.106 ГОСТ 5915-70	8	
55		Шайба 8.65Г.106 ГОСТ 6402-70	8	
56		Шайба 24.01.106 ГОСТ 11371-78	18	
57		Кольцо В30 ГОСТ 13942-86	4	
58		Кольцо В35 ГОСТ 13942-86	4	
59		Кольцо В40 ГОСТ 13942-86	2	
60		Кольцо В60 ГОСТ 13942-86	3	
61		Шплинт 6,3х71 ГОСТ 397-79	2	
62		Чека 11х47 DIN 11023	8	
63		Гидроразводка		

Наименование	Обозначение	Применяемость
Растяжка	83330.01.10.000	прицепное устройство 83330.01.00.000

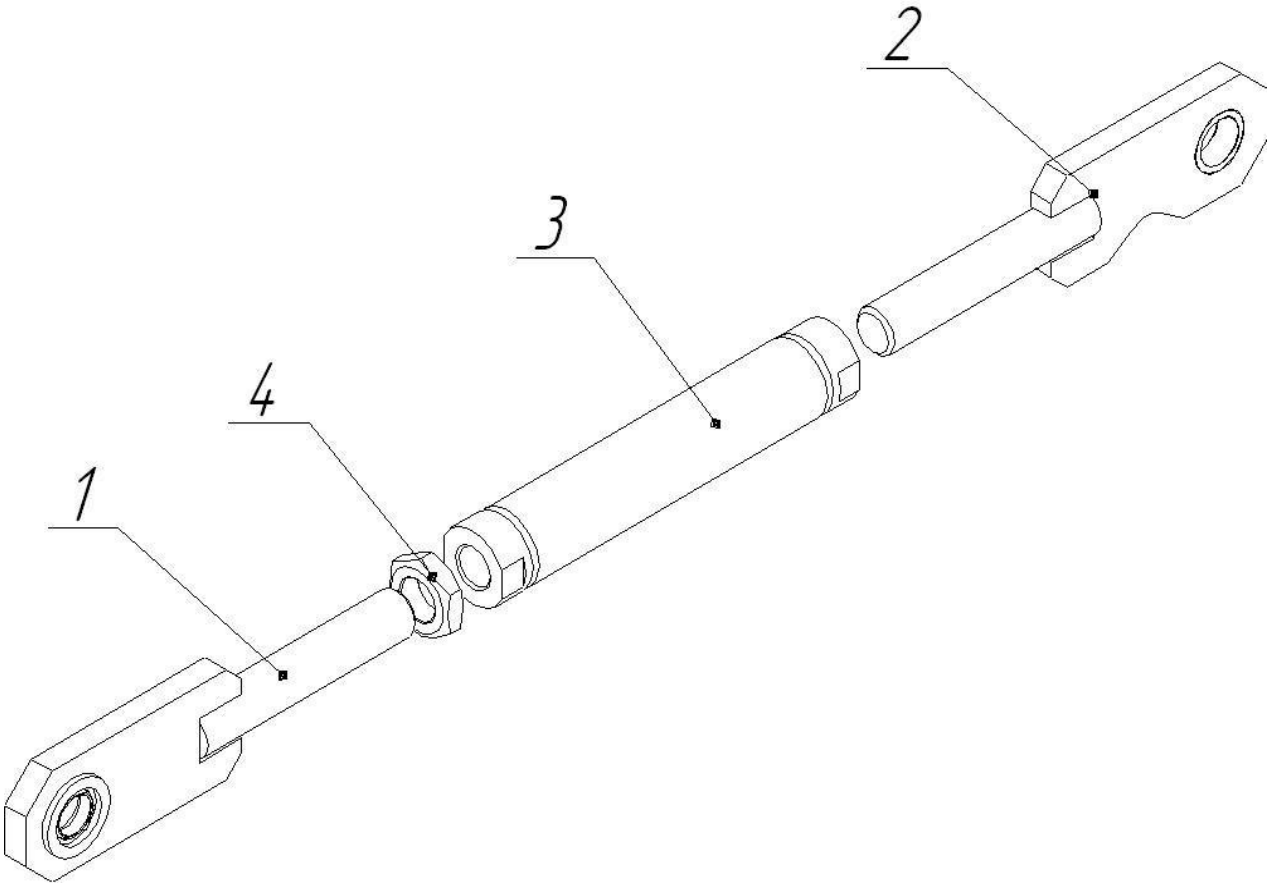

Поз.	Обозначение	Наименование	Кол-во	Примечание
1	83330.01.10.100	Проушина	1	
2	83330.01.10.300	Проушина	1	
3	83330.01.10.200	Муфта	1	
4		Гайка М36х3-6Н.8.106 ГОСТ 15522-70	1	

Наименование	Обозначение	Применяемость
Ось транспортных колес в сборе	83330.01.22.000	прицепное устройство 83330.01.00.000

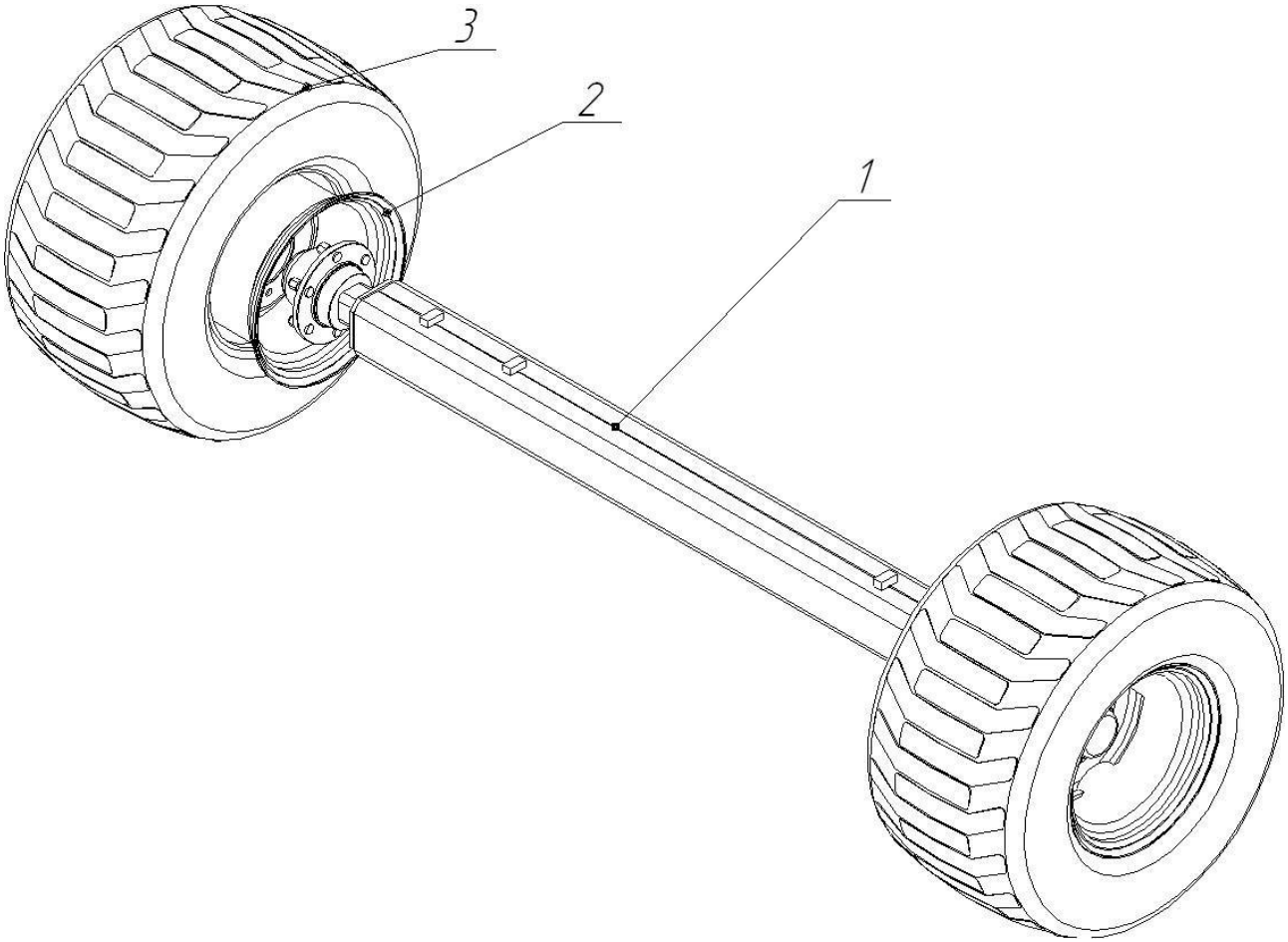

Поз.	Обозначение	Наименование	Кол-во	Примечание
1	83330.01.22.100	Балка	1	
2		Автошина 500/50-17	2	
3		Диск колеса 16-17 6/161/205	2	

Наименование	Обозначение	Применяемость
Секция левая Секция правая	83330.08.00.000 83330.08.00.000-01	агрегат дисковый АДС-8

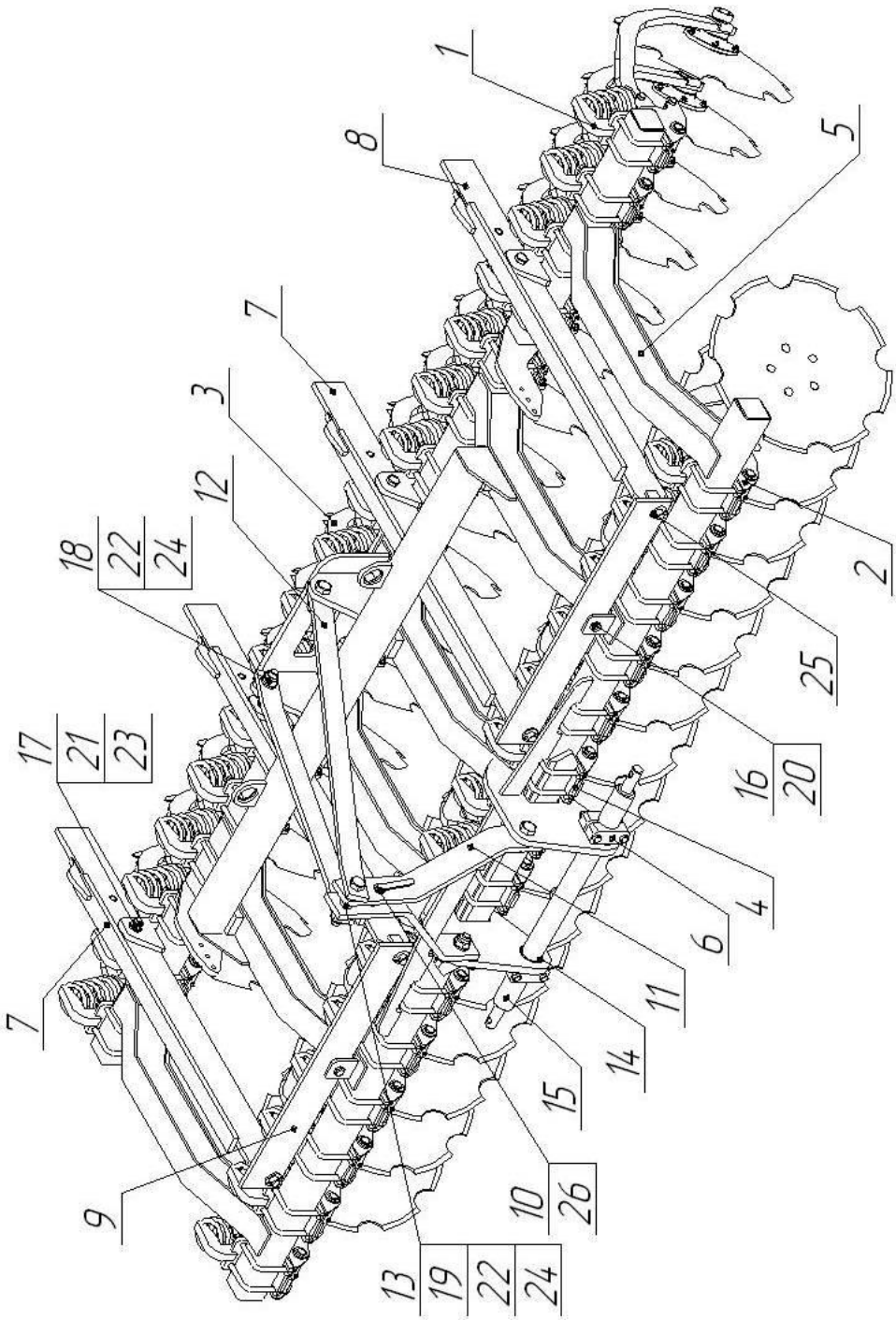

Рис.6.1 Секция левая

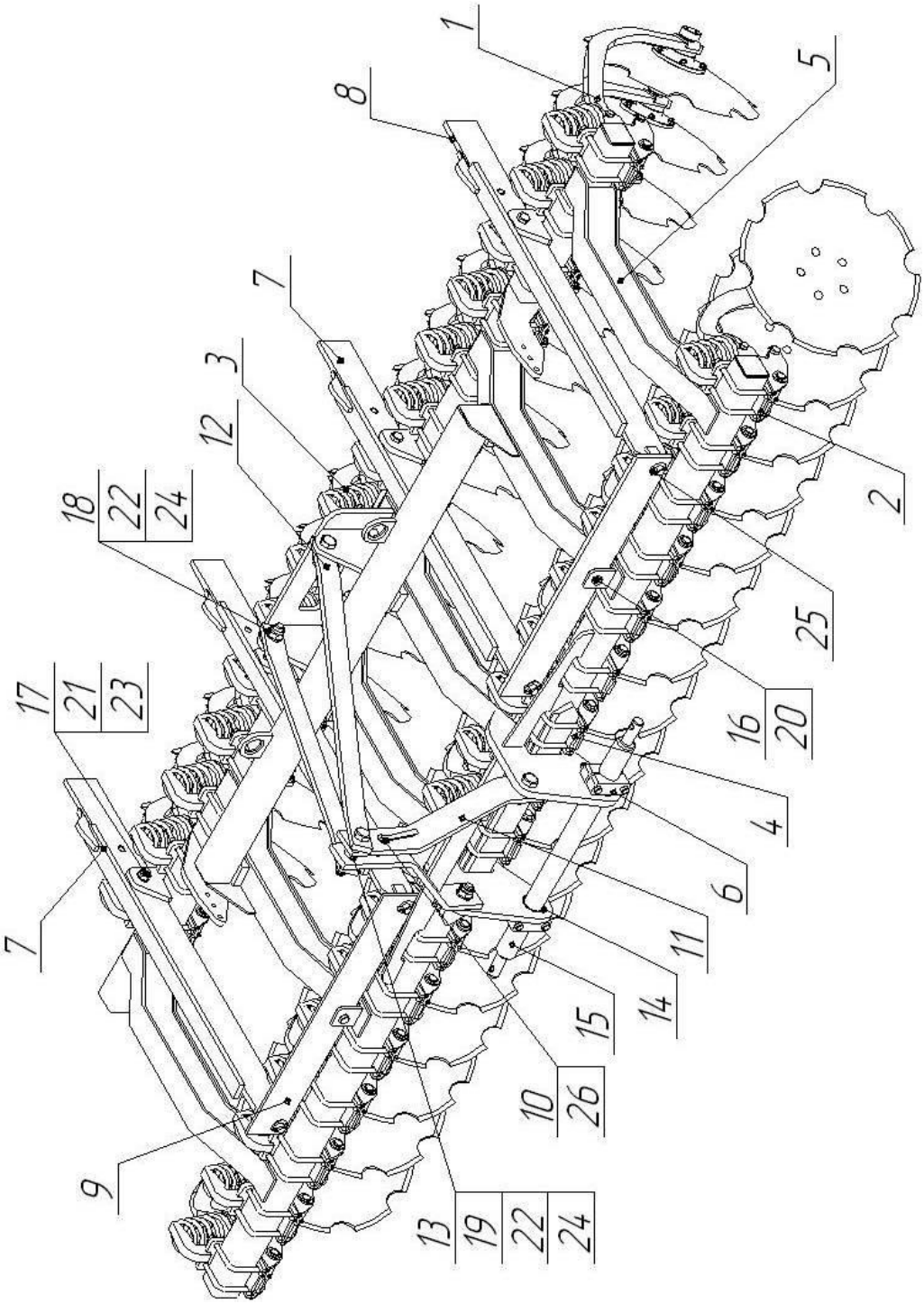

Рис.6.2 Секция правая

Поз.	Обозначение	Наименование	Кол-во	Примечание
1*	83246.20.00.000	Стойка в сборе	13	83330.08.00.000
1*	83246.20.00.000	Стойка в сборе	11	83330.08.00.000-01
2*	83246.20.00.000-01	Стойка в сборе	11	83330.08.00.000
2*	83246.20.00.000-01	Стойка в сборе	13	83330.08.00.000-01
3	83246.20.00.000-02	Стойка в сборе	4	
4	83246.20.00.000-03	Стойка в сборе	4	
5*	83330.08.01.000	Рама	1	83330.08.00.000
5*	83330.08.01.000-01	Рама	1	83330.08.00.000-01
6	83342.08.00.000	Хомут	2	
7	83246.02.03.000	Балка	2	
8	83246.02.03.000-01	Балка	2	
9	83309.01.03.000	Перекладина	2	
10	83330.02.02.000	Ось	1	
11	83330.02.01.000	Звено	1	
12	83330.02.00.004	Растяжка	2	
13	83330.02.00.002	Втулка	1	
14	83342.00.00.001	Втулка	2	
15	83342.00.00.002	Ось	1	
16		Болт М20-6gx60.109.106 ГОСТ 7798-70	2	
17		Болт М24-6gx95.88.106 ГОСТ 7798-70	4	
18		Болт М30-6gx90.88.106 ГОСТ 7798-70	4	
19		Болт М30-6gx170.88.106 ГОСТ 7798-70	1	
20		Гайка М20-6Н.8.NF ГОСТ Р 50272-92	2	
21		Гайка М24-6Н.8.NF ГОСТ Р 50272-92	4	

Поз.	Обозначение	Наименование	Кол-во	Примечание
22		Гайка М30-6Н.8.NF ГОСТ Р 50272-92	5	
23		Шайба 24.01.106 ГОСТ 11371-78	4	
24		Шайба 30.01.106 ГОСТ 11371-78	9	
25		Шплинт 10х45.0.019 ГОСТ 397-79	4	
26		Чека 11х47 DIN 11023	1	

* для секций различного исполнения, согласно графы «примечание» таблицы.

Наименование	Обозначение	Применяемость
Секция левая Секция правая	83330.11.00.000 83330.11.00.000-01	агрегат дисковый АДС-8Э

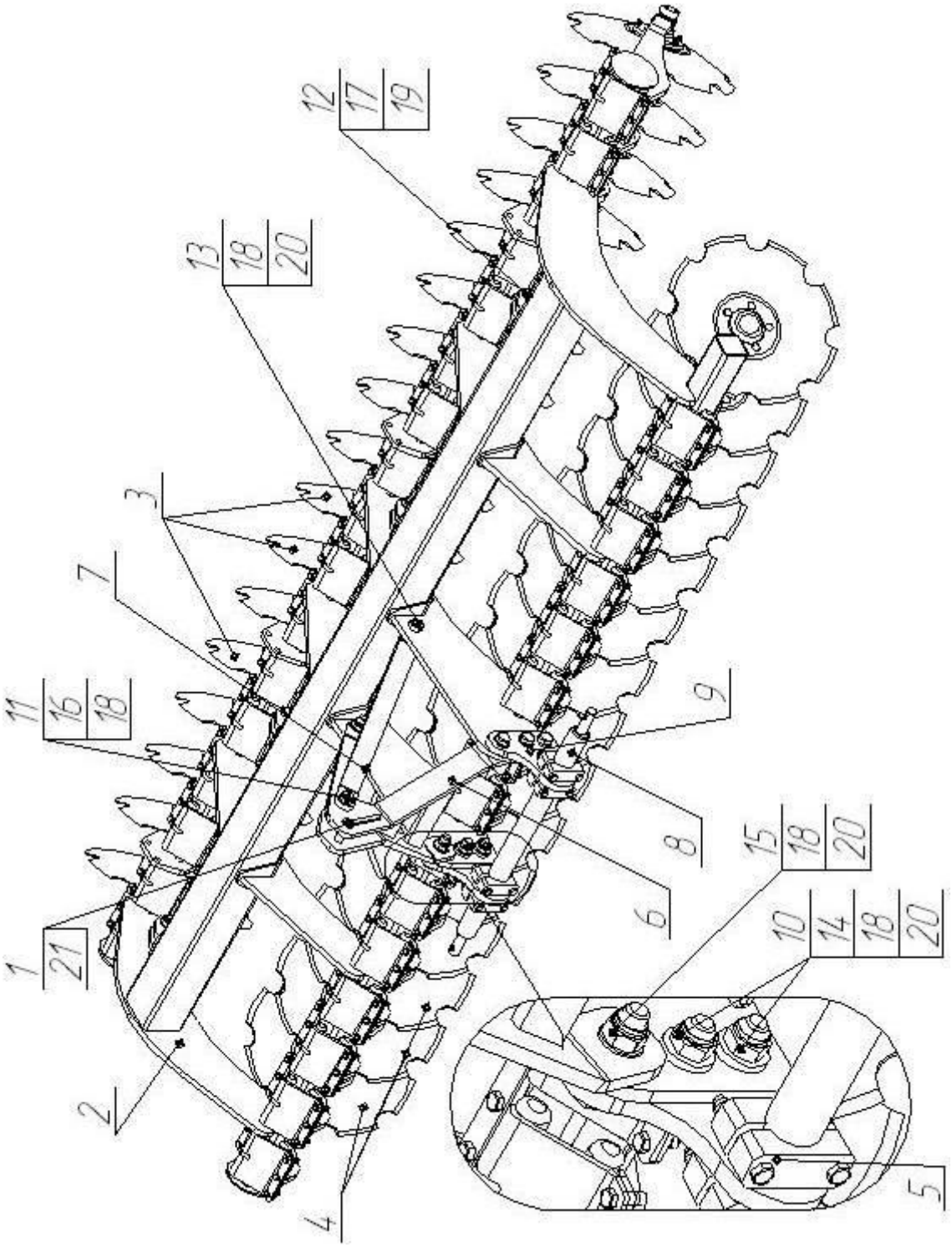

Рис.7.1 Секция левая

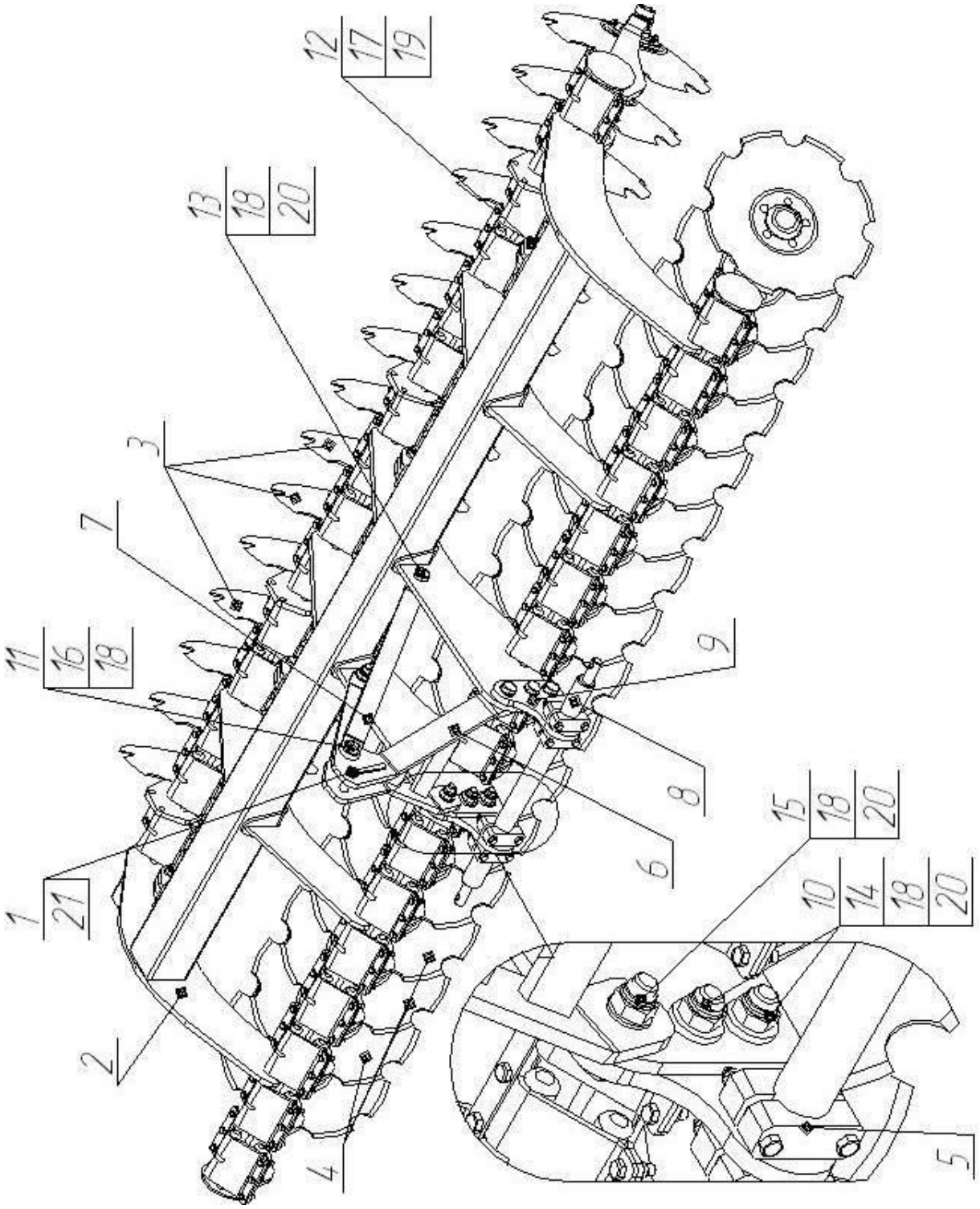

Рис.7.2 Секция правая

Поз.	Обозначение	Наименование	Кол-во	Примечание
1	83330.02.02.000-01	Ось	1	
2*	83330.09.00.000	Рама	1	83330.11.00.000
2*	83330.09.00.000-01	Рама	1	83330.11.00.000-01
3*	83338.01.05.000	Стойка в сборе	17	83330.11.00.000
3*	83338.01.05.000	Стойка в сборе	15	83330.11.00.000-01
4*	83338.01.05.000-01	Стойка в сборе	15	83330.11.00.000
4*	83338.01.05.000-01	Стойка в сборе	17	83330.11.00.000-01
5	83342.08.00.000	Хомут	4	
6	83330.11.01.000	Звено	1	
7	83330.09.00.002	Растяжка	2	
8	83342.00.00.002	Ось	1	
9	83330.11.00.001	Щека	2	
10	83355.01.00.002-01	Втулка	4	
11	83355.01.00.005	Втулка	1	
12		Болт М24-6gx95.88.106 ГОСТ 7798-70	4	
13		Болт М30-6gx90.88.106 ГОСТ 7798-70	2	
14		Болт М30-6gx100.109.106 ГОСТ 7798-70	4	
15		Болт М30-6gx120.109.106 ГОСТ 7798-70	2	
16		Болт М30-6gx170.109.106 ГОСТ 7798-70	1	
17		Гайка М24-6Н.8.NF ГОСТ Р 50272-92	4	
18		Гайка М30-6Н.8.NF ГОСТ Р 50272-92	9	
19		Шайба 24.01.106 ГОСТ 11371-78	4	
20		Шайба 30.01.106 ГОСТ 11371-78	10	
21		Чека 11x47 DIN 11023	1	

* для секций различного исполнения, согласно графы «примечание» таблицы.

Наименование	Обозначение	Применяемость
Стойка в сборе	83246.20.00.000/83246.20.00.000-02	задний ряд секций 83330.08.00.000/-01

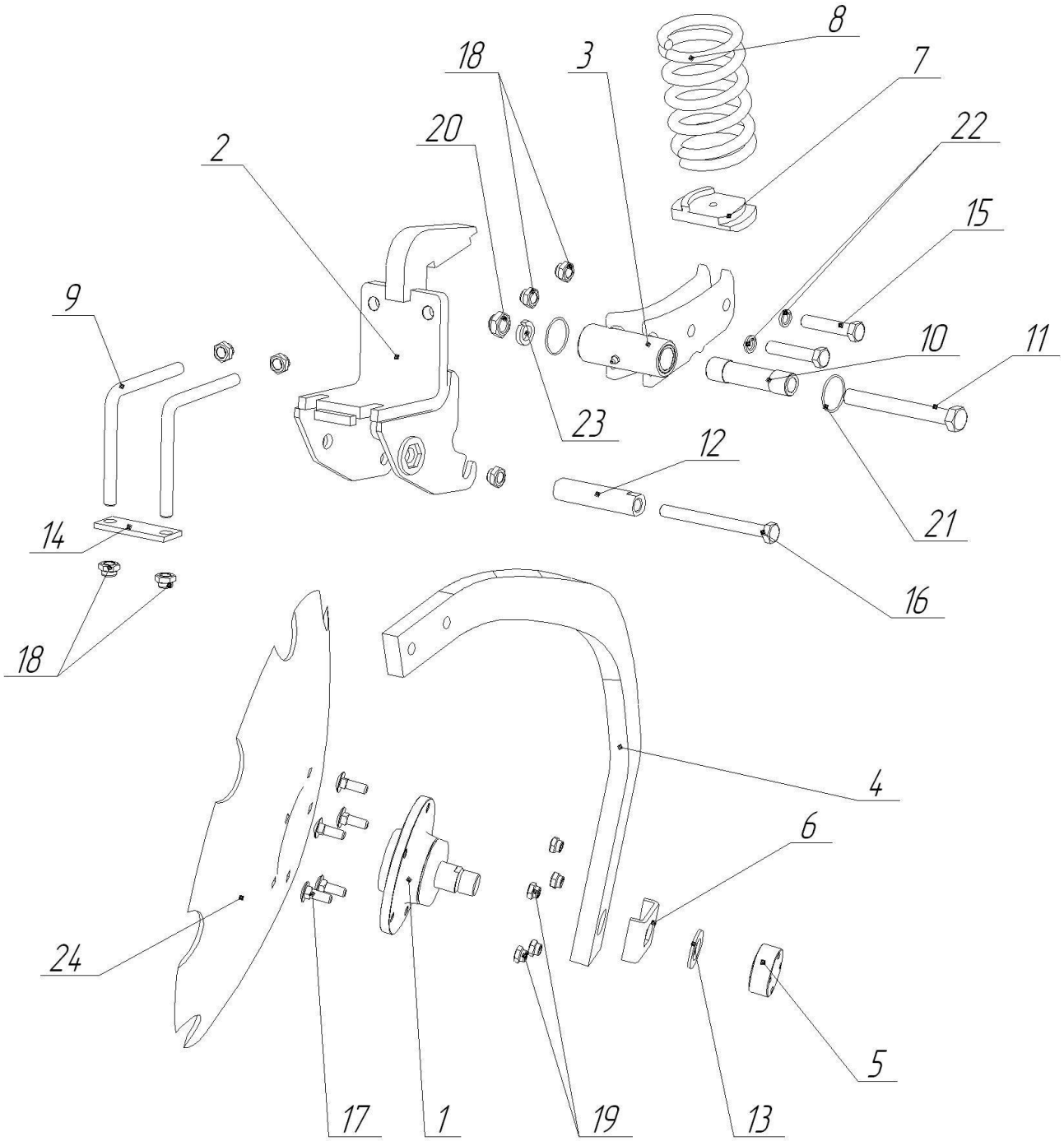

Поз	Обозначение	Наименование	Кол-во	Примечание
1	2411.2016.000.000	Ступичный узел	1	
2*	83246.20.00.100	Держатель	1	83246.20.00.000
2*	83246.20.00.100-01	Держатель	1	83246.20.00.000-02
3	83246.02.01.200-05	Маятник	1	
4	83246.20.00.001	Стойка	1	
5	83246.20.00.002-02	Гайка (М30х1,5-6Н)	1	
6	83246.19.00.002	Стопорная шайба	1	
7	83246.02.01.002	Подложка	1	
8	83246.02.01.003	Пружина сжатия	1	
9*	83246.20.00.006	Стремянка	2	83246.20.00.000
9*	83246.20.00.006-01	Стремянка	2	83246.20.00.000-02
10	83246.02.01.005	Ось	1	
11	83246.02.01.006	Болт	1	
12	83246.20.00.005	Втулка	1	
13	83246.02.01.009	Шайба	1	
14	83246.02.01.011	Планка	1	
15		Болт М16х1,5-6gх80.88.106 ГОСТ 7798-70	2	
16		Болт М16х1,5-6gх170.109.106 ГОСТ 7798-70	1	
17		Болт М12-6gх35.109.106 ГОСТ 7802-81	5	
18		Гайка М16х1,5-6Н.10.NF ГОСТ Р 50272-92	7	
19		Гайка М12-6Н.8.NF ГОСТ Р 50272-92	5	
20		Гайка М20х1,5-6Н.10.NF ГОСТ Р 50272-92	1	
21		Кольцо 046-050-25-1-3 ГОСТ 9833-73	2	
22		Шайба 16.65Г.05 ГОСТ 6402-70	9	

Поз	Обозначение	Наименование	Кол-во	Примечание
23		Шайба 20.65Г.05 ГОСТ 6402-70	1	
24		Диск с выштамповкой OFAS stamp code 047	1	

* для стоек различного исполнения, согласно графы «примечание» таблицы.

Наименование	Обозначение	Применяемость
Стойка в сборе	83246.20.00.000-01 83246.20.00.000-03	передний ряд секций 83330.08.00.000/-01

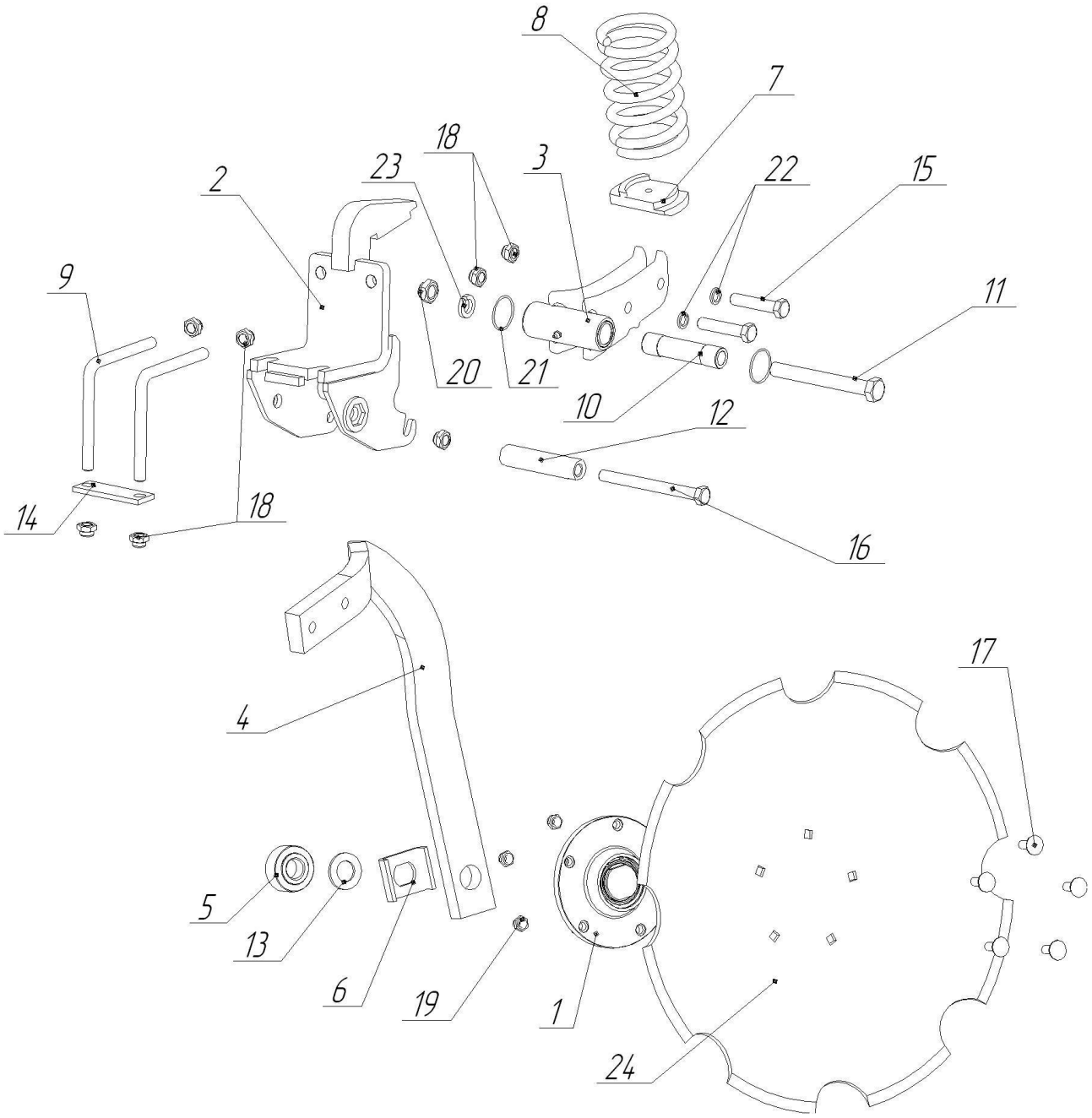

Поз	Обозначение	Наименование	Кол-во	Примечание
1	2411.2016.000.000	Ступичный узел	1	
2*	83246.20.00.100	Держатель	1	83246.20.00.000-01
2*	83246.20.00.100-01	Держатель	1	83246.20.00.000-03
3	83246.02.01.200-05	Маятник	1	
4	83246.20.00.001-01	Стойка	1	
5	83246.20.00.002-02	Гайка (М30х1,5-6Н)	1	
6	83246.19.00.002	Стопорная шайба	1	
7	83246.02.01.002	Подложка	1	
8	83246.02.01.003	Пружина сжатия	1	
9*	83246.20.00.006	Стремянка	2	83246.20.00.000-01
9*	83246.20.00.006-01	Стремянка	2	83246.20.00.000-03
10	83246.02.01.005	Ось	1	
11	83246.02.01.006	Болт	1	
12	83246.20.00.005	Втулка	1	
13	83246.02.01.009	Шайба	1	
14	83246.02.01.011	Планка	1	
15		Болт М16х1,5-6gх80.88.106 ГОСТ 7798-70	2	
16		Болт М16х1,5-6gх170.109.106 ГОСТ 7798-70	1	
17		Болт М12-6gх35.109.106 ГОСТ 7802-81	5	
18		Гайка М16х1,5-6Н.10.NF ГОСТ Р 50272-92	7	
19		Гайка М12-6Н.8.NF ГОСТ Р 50272-92	5	
20		Гайка М20х1,5-6Н.10.NF ГОСТ Р 50272-92	1	
21		Кольцо 046-050-25-1-3 ГОСТ 9833-73	2	
22		Шайба 16.65Г.05 ГОСТ 6402-70	9	

Поз	Обозначение	Наименование	Кол-во	Примечание
23		Шайба 20.65Г.05 ГОСТ 6402-70	1	
24		Диск с выштамповкой OFAS stamp code 047	1	

* для стоек различного исполнения, согласно графы «примечание» таблицы.

Наименование	Обозначение	Применяемость
Стойка в сборе	83338.01.05.000/83338.01.05.000-01	задний/передний ряд секций 83330.11.00.000/-01

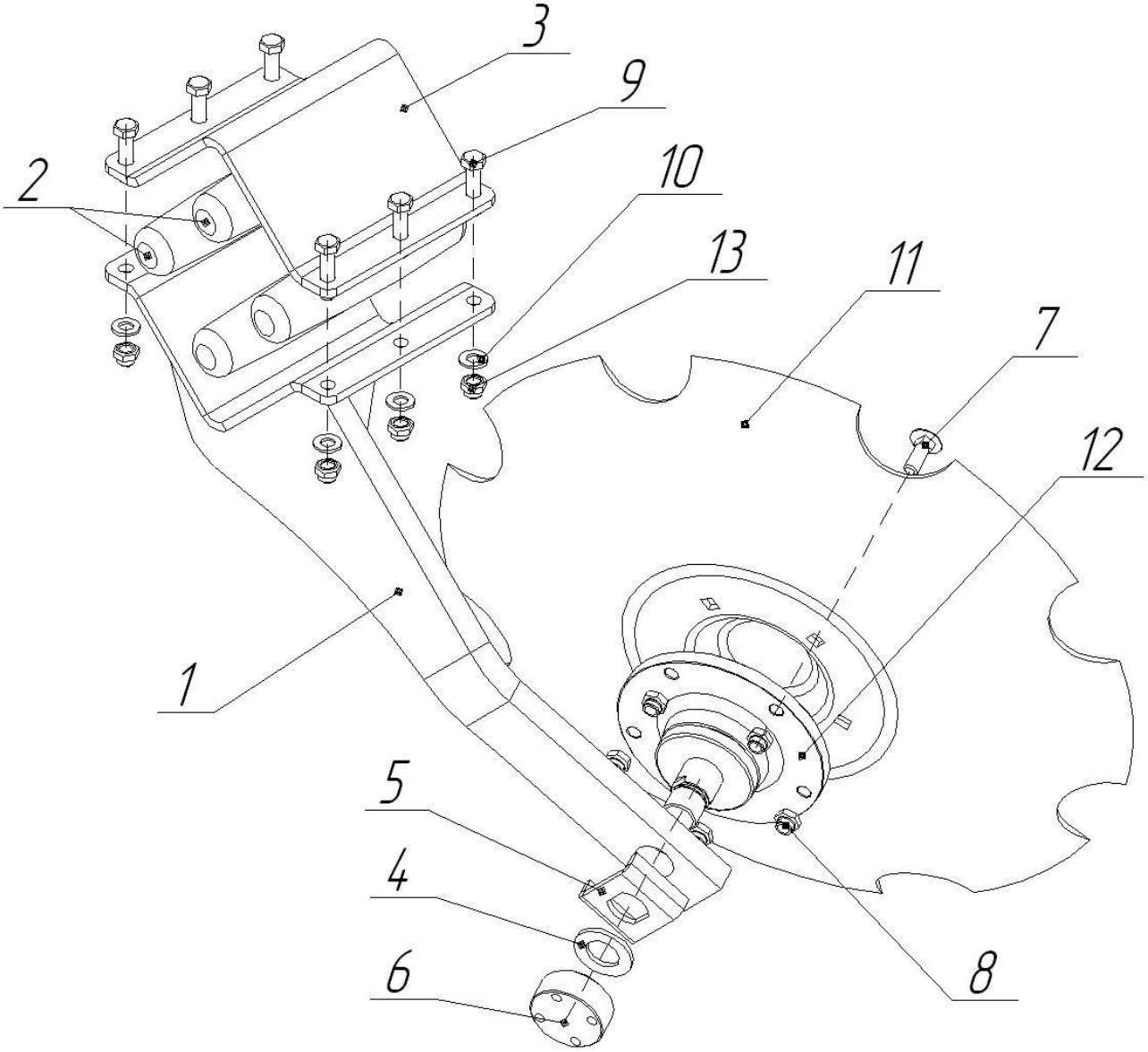

Поз	Обозначение	Наименование	Кол-во	Примечание
1*	83338.01.05.100	Стойка	1	83338.01.05.000
1*	83338.01.05.100-01	Стойка	1	83338.01.05.000-01
2	83338.01.05.001	Демпфер	4	
3	83338.01.05.102	Прижим	1	
4	83246.02.01.009	Шайба	1	
5	83246.19.00.002	Стопорная шайба	1	
6	83246.20.00.002-02	Гайка	1	
7		Болт М12-6gх35.109.106 ГОСТ 7802-81	5	
8		Гайка М12-6Н.8.NF ГОСТ Р 50272-92	5	
9		Болт М14х1,5-6gх45.109.106 ГОСТ 7798-70	6	
10		Шайба 14.01.106 ГОСТ 11371-78	6	
11		Диск с выштамповкой OFAS stamp code 047	1	
12	2411.2016.000.000	Ступичный узел	1	
13		Гайка М14х1,5-6Н.8.NF ГОСТ Р 50272-92	6	

* для стоек различного исполнения, согласно графы «примечание» таблицы.

Наименование	Обозначение	Применяемость
Шарнир регулировочный	83330.12.00.000/83330.12.00.000-01	агрегат дисковый АДС-8Э

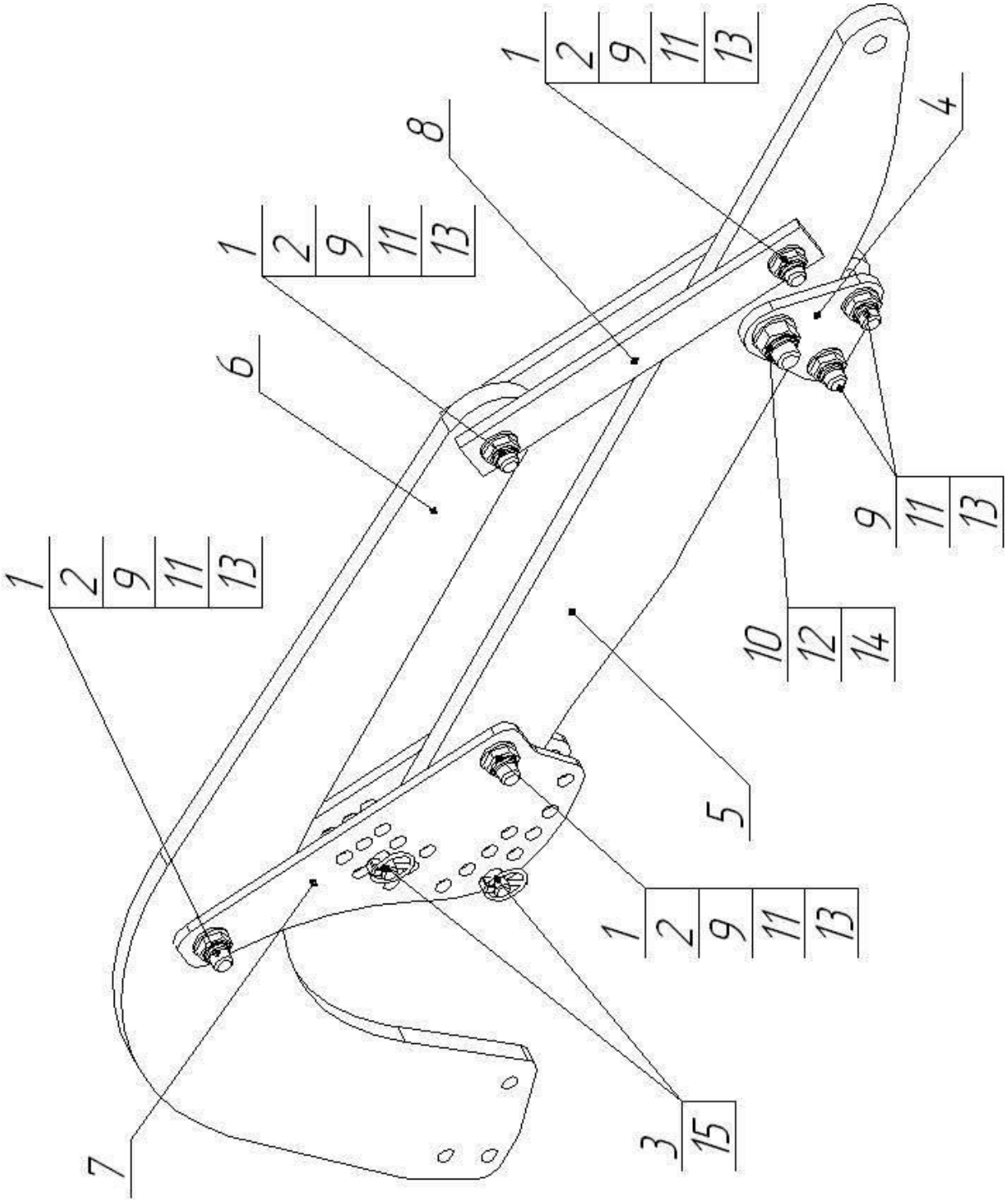

Поз.	Обозначение	Наименование	Кол-во	Примечание
1	83246.01.01.203-11	Втулка	4	
2	83246.01.01.203-12	Втулка	4	
3	83246.08.01.001-01	Ось	2	
4	83330.12.00.001	Накладка	2	
5	83330.12.00.002	Балка	1	
6	83330.12.00.003	Рычаг	1	
7	83355.03.00.003	Кронштейн регулировочный	2	
8	83355.03.00.004	Тяга	2	
9		Болт М20-6gx75.109.106 ГОСТ 7798-70	6	
10		Болт М24-6gx85.88.106 ГОСТ 7798-70	1	
11		Гайка М20-6Н.8.NF ГОСТ Р 50272-92	6	
12		Гайка М24-6Н.8.NF ГОСТ Р 50272-92	1	
13		Шайба 20.01.106 ГОСТ 11371-78	6	
14		Шайба 24.01.106 ГОСТ 11371-78	1	
15		Чека 11х47 DIN 11023	2	

Наименование	Обозначение	Применяемость
Каток	83330.04.00.000	агрегат дисковый АДС-8Э

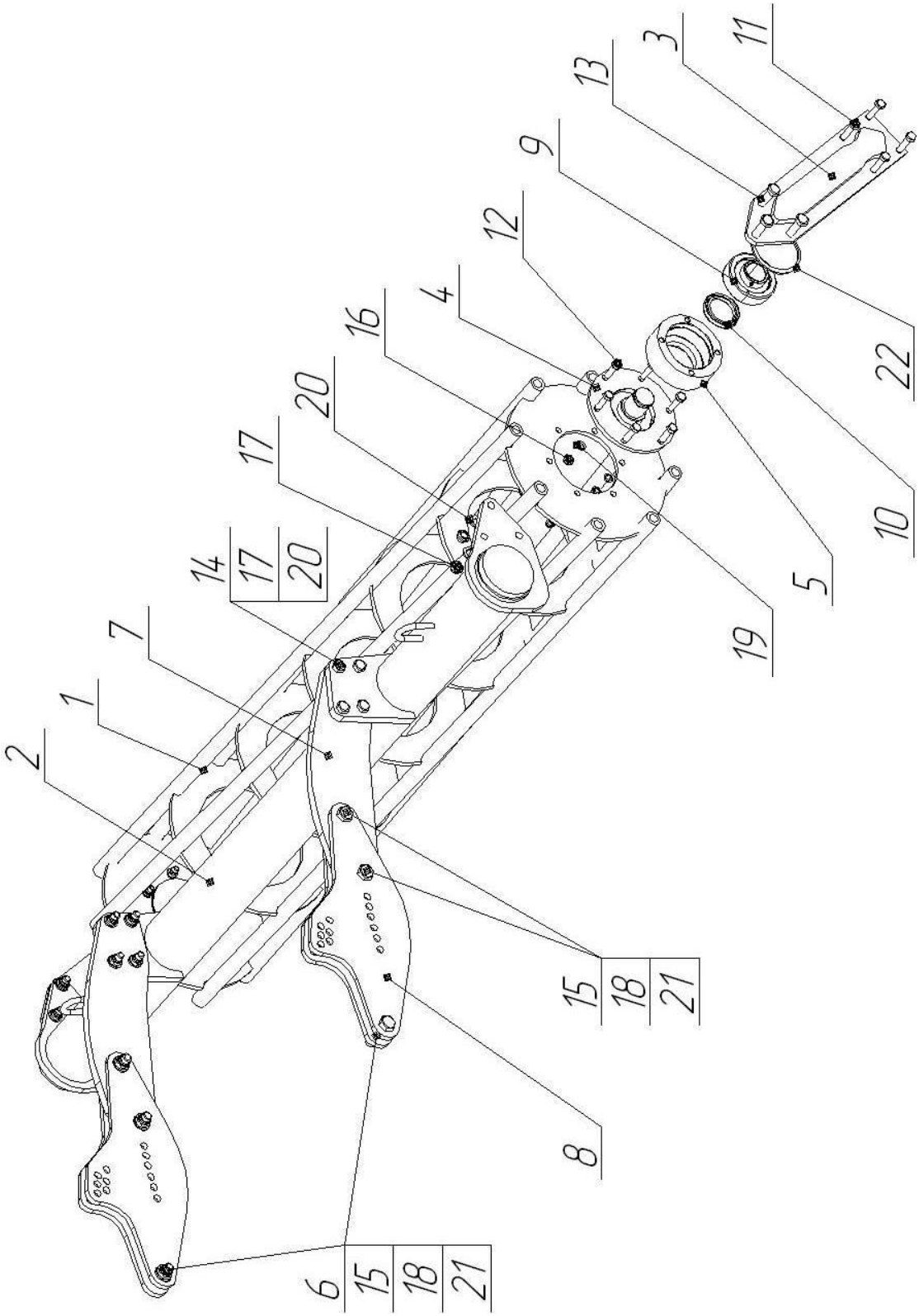

Поз	Обозначение	Наименование	Кол-во	Примечание
1	83309.02.01.000	Каток	1	
2	83330.04.01.000	Рама	1	
3	83246.14.06.000	Кронштейн	2	
4	83246.14.04.000	Ось	2	
5	83246.14.00.004-02	Корпус	2	
6	83246.01.01.203-12	Втулка	2	
7	83330.04.00.001	Кронштейн	2	
8	83246.05.00.001	Кронштейн регулировочный	4	
9		Подшипниковый узел UCC 209	2	
10		Сальник кассетный БДМ-1 60х80х10/12	2	
11		Болт М12х1,5-6gх30.109.40Х ГОСТ 7798-70	8	
12		Болт М12-6gх40.88.106 ГОСТ 7798-70	12	
13		Болт М16-6gх55.109.106 ГОСТ 7798-70	6	
14		Болт М16-6gх70.88.106 ГОСТ 7798-70	8	
15		Болт М20-6gх75.109.106 ГОСТ 7798-70	6	
16		Гайка М12-6Н.8.NF ГОСТ Р 50272-92	12	
17		Гайка М16-6Н.8.NF ГОСТ Р 50272-92	14	
18		Гайка М20-6Н.8.NF ГОСТ Р 50272-92	6	
19		Шайба 12.01.106 ГОСТ 11371-78	12	
20		Шайба 16.01.106 ГОСТ 11371-78	14	
21		Шайба 20.01.106 ГОСТ 11371-78	6	
22		Кольцо В110 ГОСТ 13943-86	2	

Наименование	Обозначение	Применяемость
Каток	83330.13.00.000	агрегат дисковый АДС-8Э

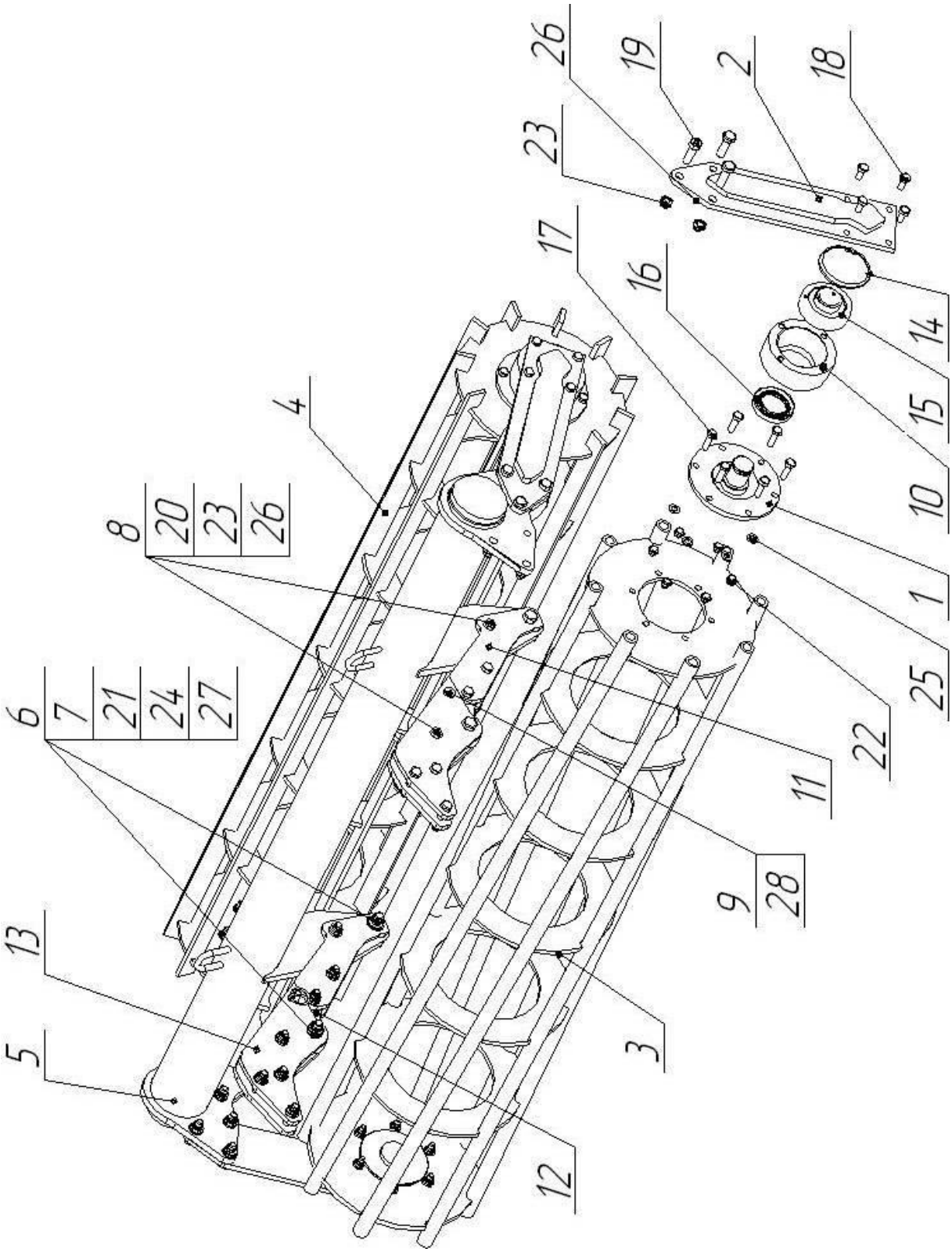

Поз	Обозначение	Наименование	Кол-во	Примечание
1	83246.14.04.000	Ось	4	
2	83246.14.06.000	Кронштейн	4	
3	83309.02.01.000	Каток	1	
4	83309.02.02.000	Каток	1	
5	83309.02.03.000	Рама	1	
6	83246.01.01.203-11	Втулка	4	
7	83246.01.01.203-12	Втулка	4	
8	83246.05.00.011	Втулка	4	
9	83246.08.01.001-01	Ось	2	
10	83246.14.00.004-02	Корпус	4	
11	83355.02.00.001	Кронштейн	4	
12	83355.02.00.002	Кронштейн	2	
13	83355.02.00.003	Кронштейн	4	
14		Кольцо В110 ГОСТ 13943-86	4	
15		Подшипниковый узел UCC 209	4	
16		Сальник кассетный БДМ-1 60х80х10/12	4	
17		Болт М12-6gх40.109.106 ГОСТ 7798-70	24	
18		Болт М12х1,25-6gх30. 109.40Х.106 ГОСТ 7798-70	16	
19		Болт М16-6gх55.109.106 ГОСТ 7798-70	12	
20		Болт М16-6gх70.88.106 ГОСТ 7798-70	14	
21		Болт М20-6gх75.109.106 ГОСТ 7798-70	4	
22		Гайка М12-6Н.8.NF ГОСТ Р 50272-92	24	
23		Гайка М16-6Н.8.NF ГОСТ Р 50272-92	26	
24		Гайка М20-6Н.8.NF ГОСТ Р 50272-92	4	
25		Шайба 12.01.106 ГОСТ 11371-78	24	
26		Шайба 16.01.106 ГОСТ 11371-78	26	
27		Шайба 20.01.106 ГОСТ 11371-78	4	

Поз	Обозначение	Наименование	Кол-во	Примечание
28		Чека 4,5х41 DIN 11023	*2*	

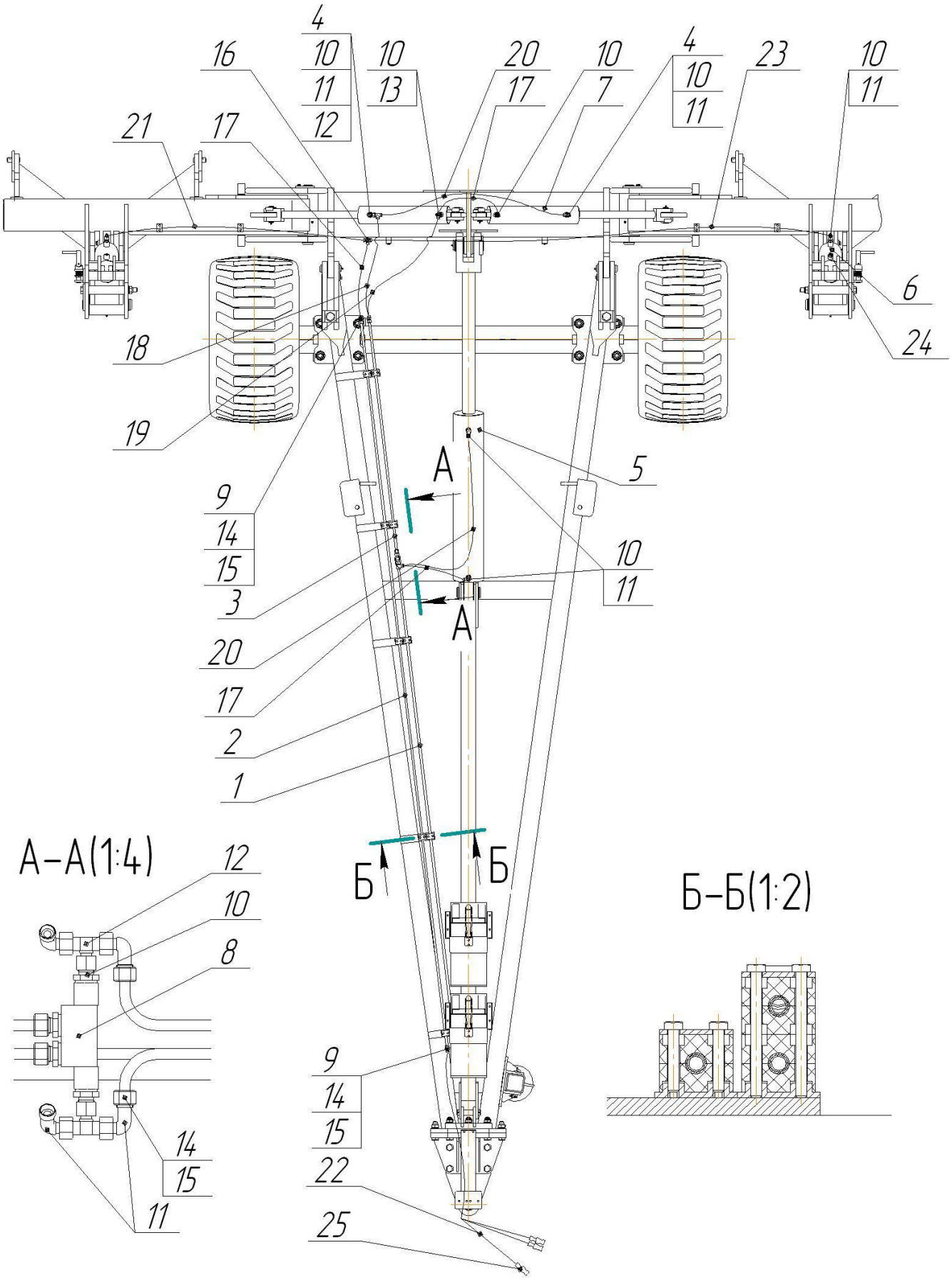
4
10
11
12
16
10
13
20
17
10
7
4
10
11
23
10
11
21
17
6
24
18
19
5
A
9
14
15
3
10
11
A
20
17
2
1
Б
Б
А–А(1:4)
12
10
8
9
14
15
22
25
14
15
11
Б–Б(1:2)

Поз	Обозначение	Наименование	Кол-во	Примечание
1	83330.01.09.001	Трубка	2	
2	83330.01.09.001-01	Трубка	1	
3	83330.01.09.002	Трубка	*2*	
4	83330.01.09.003	Дроссель	2	
5		Гидроцилиндр ГЦ 150х70х770	1	
6		Гидроцилиндр ГЦ 115х50х200	2	
7		Гидроцилиндр ГЦ 80х40х360	2	
8		Гидрозамок VBPDE 3/8L	1	
9	103507.1	Фитинг соединитель трубок 12L(M18x1,5 - M18x1,5)	6	
10	100507.1	Фитинг прямой с уплотнением G3/8” 12L(M18x1,5)	12	
11	604207.1	Фитинг угловой M18x1,5 - 12L(M18x1,5)	9	
12	605007	Фитинг тройник 12L - M18x1,5 - 12L	3	
13	604607.1	Фитинг тройник M18x1,5 - 12L - 12L	1	
14	100107.4	Врезное кольцо под трубку 12L	10	
15	100207	Гайка обжимная 12L(M18x1,5)	10	
16	103907.1	Фитинг тройник 12L(M18x1,5)	1	
17		РВД 2SN DIN10 M18x1,5 L=600	3	
18		РВД 2SN DIN10 M18x1,5 L=800	1	
19		РВД 2SN DIN10 M18x1,5 L=1000	1	
20		РВД 2SN DIN10 M18x1,5 L=1200	2	
21		РВД 2SN DIN10 M18x1,5 L=2000	1	
22		РВД 2SN DIN10 M18x1,5 L=2700	3	
23		РВД 2SN DIN10 M18x1,5 L=3000	1	
24		Глушитель серия 2901 3/8”	2	
25		Полумуфта быстроразъемная NW 10-M18x1,5	3	