APX TL

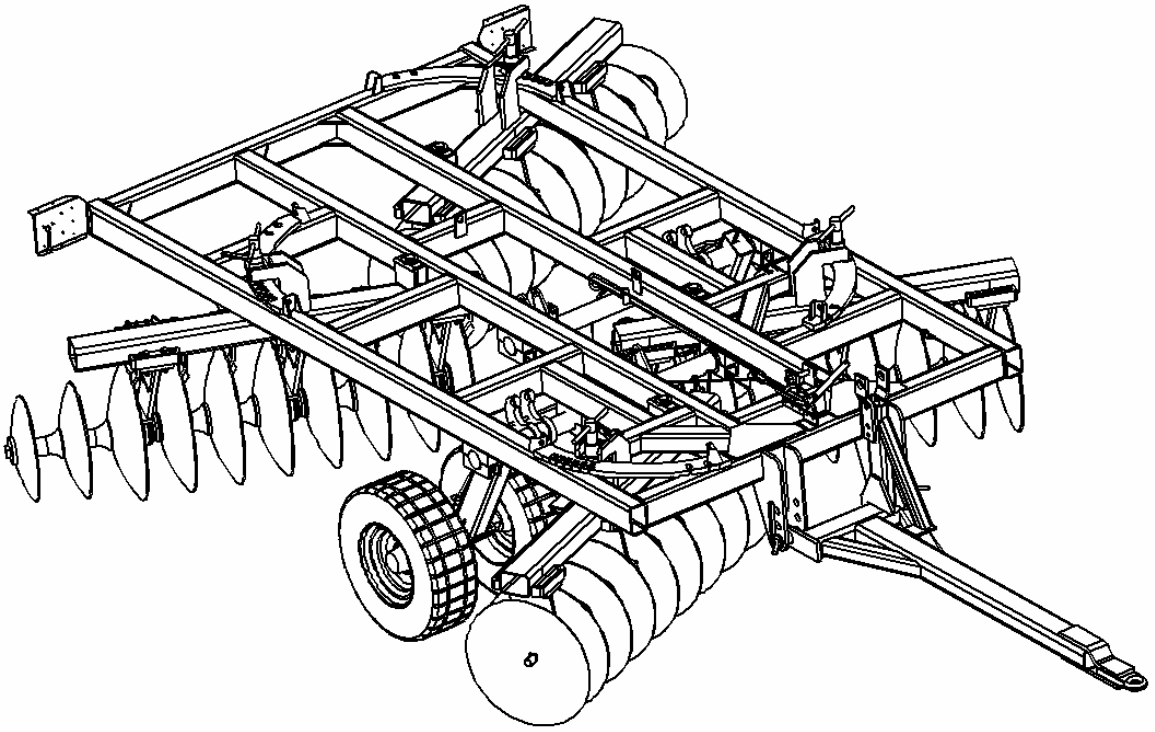

CATALOGUE
Pièces détachées

SIEGE SOCIAL & USINE 70210 POLAINCOURT

Téléphone : 03.84.92.82.82
Télécopie : 03.84.92.94.25
www.quivogne.fr

USINE ZI 70500 JUSSEY

Téléphone : 03.84.68.04.00
Télécopie : 03.84.92.26.59
E-mail:contact@quivogne.fr

Usine de JUSSEY

CATALOGUE AU : 08/2007

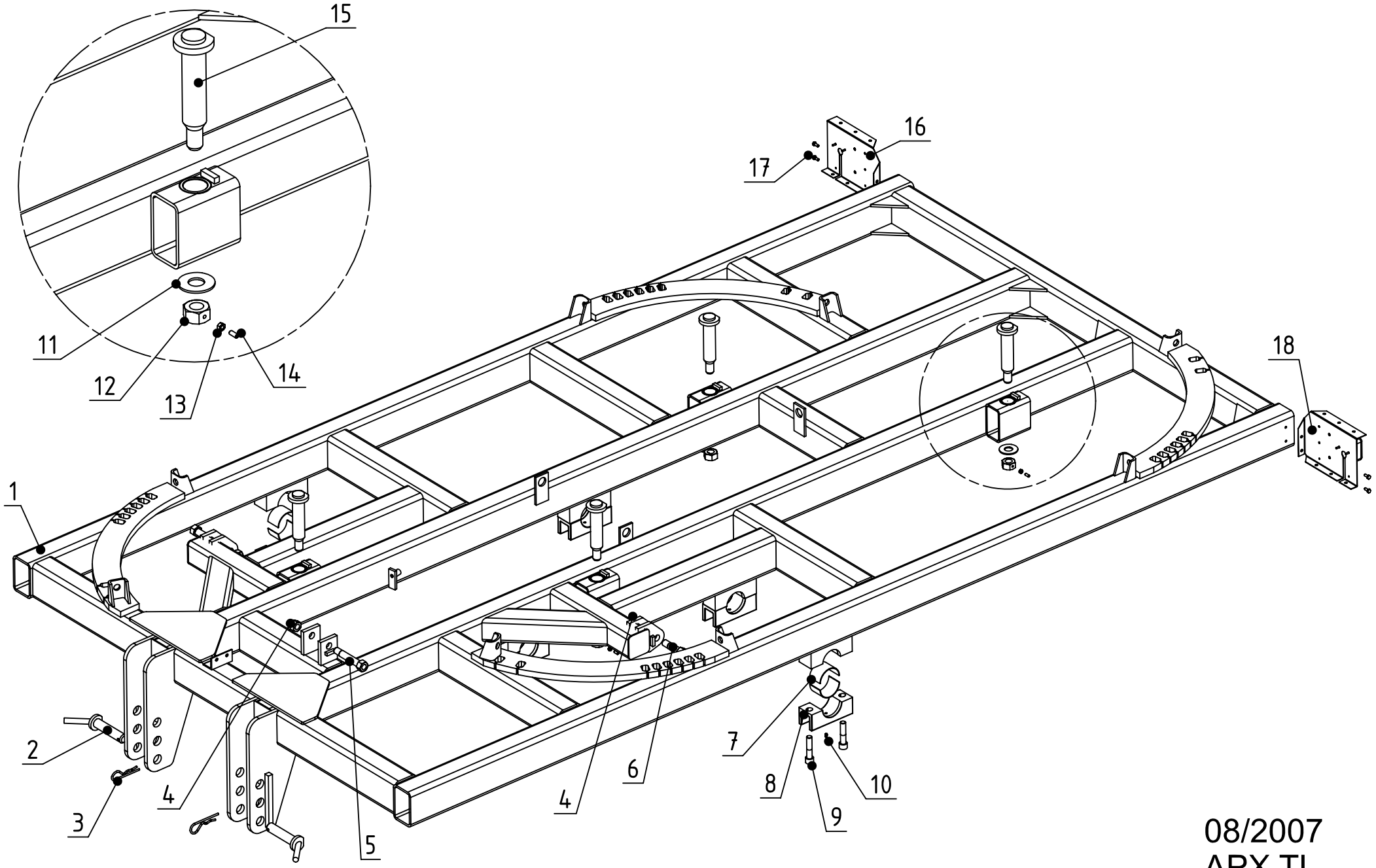

08/2007
APX TL
N°1

Rep.	Nom du produit	Beschreibung	Description	Designacion	Наименование	Code
1	Chassis APXTL tube 150x100 nu	Rahmen	Main frame	Cajonera		APX00002
2	Broche d'attelage Ø35x160	Zugspindel Ø35x160	Hitch pin Ø35x160	Passador de la horquilla Ø3		BRO03500
3	Goupille beta Ø6	Stift beta Ø6	Pin beta Ø6	Pasador beta Ø6	Штифт beta Ш6	GOU06000
4	Ecrou nylstop M24 Zn	Mutter M24	Nut M24	Tuerca M24	Гайка nylstop M24 Zn	ECR24003
5	Boulon T.H.25x165 M24 (acier) (sous tête)	Achse	Axle	Eje	Болт T.H.25x165 M24 (ст	BLS24024
6	Boulon T.H.25x125 M24 (acier)(sous tête)	Achse Ø25x125 - M24	Axle Ø25x125 - M24	Eje Ø25x125 - M24	Болт T.H.25x125 M24 (ст	BLS24014
7	Bague ½ bronze Ø95/90 lg 60 autoporteur	1/2 Buchse	1/2 Bushing	1/2 Casquillo	Кольчо S бронзовое Ш95/9	BAG09500
8	Palier½ gros rond inf. alésage Ø 95 (bague bronze)	Lager	Bearing	Cojinete	Корлус лодшилников S	PAL00012
9	Vis C.H.C.20x 90 8.8 brut	Schraube 20x90	Screw 20x90	Tornillo 20x90	Винт C.H.C.20x 90 8.8	VIS20000
10	Graisseur M 8 droit	Schmiernippel	Grease nipple	Engrasador	Масленка M 8 лрямая	GRA08001
11	Rondelle plate 34x80x10	Scheibe 34x80x10	Washer 34x80x10	Arandela 34x80x10		RON03400
12	Ecrou H. M33x200 percé M8	Mutter M33x200	Nut M33x200	Tuerca M33x200	Гайка H. M33x200 лросвер	ECR33002
13	Ecrou H. M 8 brut	Mutter M8	Nut M8	Tuerca M8	Гайка H. M 8	ECR08000
14	Vis T.H.C. 8x20 8.8 brut b.poi	Schraube M8x20	Screw M8x20	Tornillo M8x20	Болт T.H.C. 8x20 8.8	VIS08015
15	Axe Ø 45x305 M33x200 (sous tête)	Achse	Axle	Eje		AXE45001
16	Platine eclairage droite plan n°0140/2001-D	Platte	Plate	Placa	Правая лластина светоотра	KHR00901
17	Vis T.H. 8x 20 8.8 Zn DIN 933	Schraube 8x20	Screw 8x20	Tornillo 8x20	Болт T.H. 8x 20 8.8 Zn D	VIS08005
18	Platine eclairage gauche plan n°0140/2001-D	Platte	Plate	Placa	Левая лластина светоотра	KHR00900

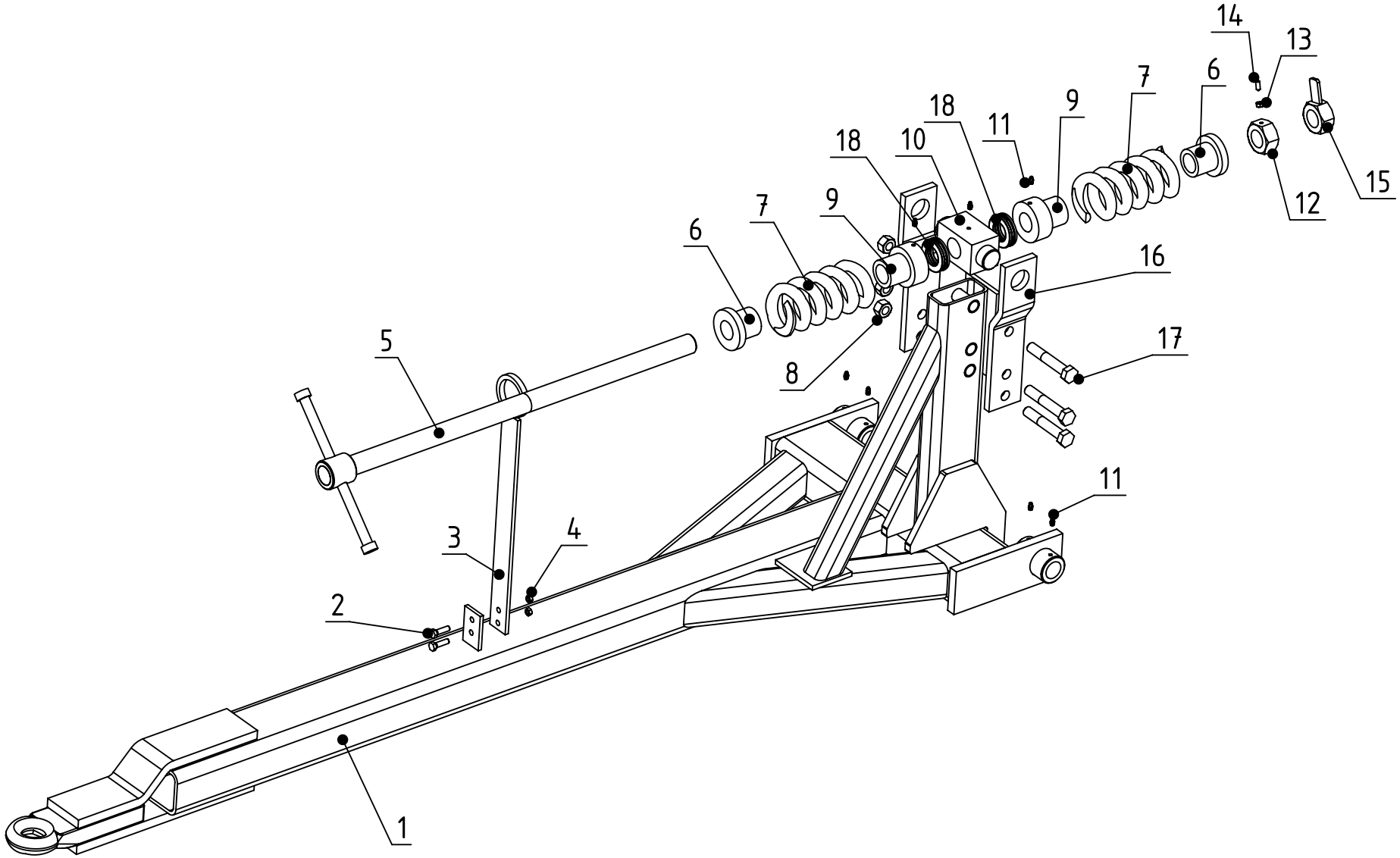

08/2007
APX TL
N°2

Rep.	Nom du produit	Beschreibung	Description	Designacion	Наименование	Code
1	Flèche nue APXTL avec déport	Zugdeichsel	Drawbar	Lanza de enganche		FLE00051
2	Vis T.H.10x 35 8,8 Zn filetagetotal	Schraube	Screw	Tornillo		VIS10036
3	Plat support de flexIbles (3 flexibles)	Halter	Bracket	Soporte	Олорная лластина шлангов	FLE00002
4	Ecrou nylstop M10 Zn DIN 985 0871	Mutter M10	Nut M10	Tuerca M10	Гайка nylstop M10 Zn	ECR10002
5	Vis de téléscopique Ø40 lg 930	Schraube	Screw	Tornillo	Болт Ш40 дл. 930	VIS40000
6	Rondelle pour vis Ø40	Scheibe	Washer	Arandela	Шайба	RON04004
7	Ressort compr.Ø104 lg215 filØ22	Feder Ø104x22x215	Spring Ø104x22x215	Muelle Ø104x22x215		RES22000
8	Ecrou nylstop M20 Zn DIN 985	Mutter M20	Nut M20	Tuerca M20	Гайка nylstop M20 Zn DIN	ECR20003
9	Rondelle pour butée (vis Ø40)	Scheibe	Washer	Arandela	Шайба для улора	RON04005
10	Carré d'articulation lg 155 pour vis Ø40	Klauen	Dogs	Antiolazioni	Шарнирный брус дл 155 д	FLE00007
11	Graisseur M 8 droit	Schmiernippel	Grease nipple	Engrasador	Масленка М 8 лрямая	GRA08001
12	Ecrou M40 Percé M8	Mutter M40	Nut M40	Tuerca M40	Гайка для телесколическог	ECR40009
13	Ecrou H. M 8 brut	Mutter M8	Nut M8	Tuerca M8	Гайка Н. М 8	ECR08000
14	Vis T.H.C. 8x20 8.8 brut b.poi	Schraube M8x20	Screw M8x20	Tornillo M8x20	Болт Т.Н.С. 8x20 8.8	VIS08015
15	Ecrou vis téléscopique M40 (avec levier)	Mutter	Nut	Tuerca	Гайка для телесколическог	ECR40002
16	Plat déporté (trou Ø45)	Flacher Teil	Track	Lano	Пластина смещенная (отв.	FLE00005
17	Vis T.H.20x120 8.8 brut filetage lg 21	Schraube 20x120	Screw 20x120	Tornillo 20x120		VIS20044
18	Rlt butée bille 68/40 réf.51208	Lager	Bearing	Cujinete	Улорный шариколодшилни	RLT51208

08/2007
APX TL
N°3

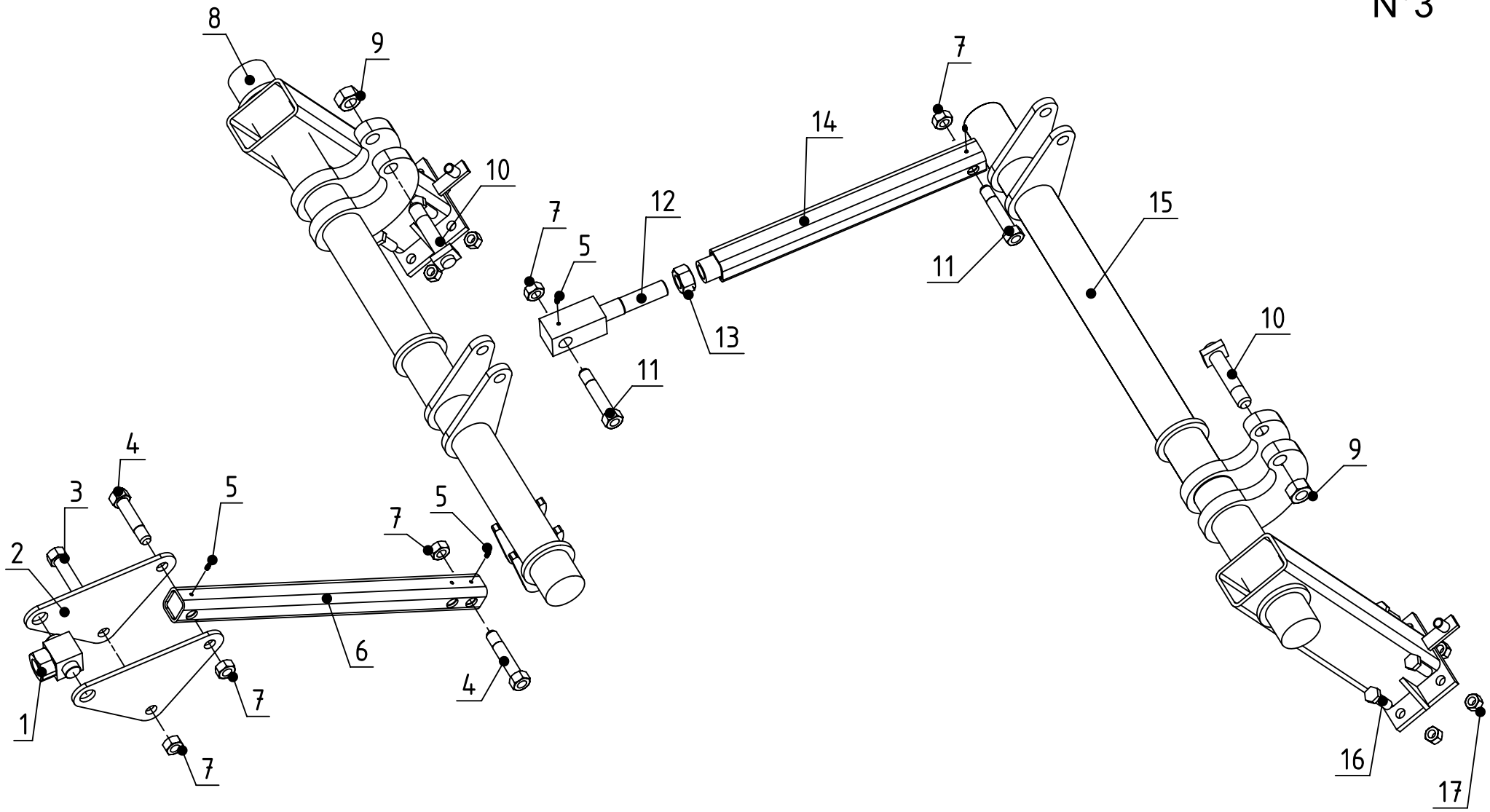

Rep.	Nom du produit	Beschreibung	Description	Designacion	Наименование	Code
1	Carré de 60 lg 95 et écrou M40	Gelenkverbindung	Connection	Articulaciòn		APX00110
2	Triangle pour vis Ø30	Drehestift	Pivot	Pivote		APX00003
3	Boulon T.H.25x150 M24 (sous tête)	Achse	Axle	Eje		BLS24020
4	Boulon T.H.25x110 M24 (acier) (sous tête)	Bolzen	Bolt	Perno	Болт T.H.25x110 M24 (ст	BLS24019
5	Graisseur M 8 droit	Schmiernippel	Grease nipple	Engrasador	Масленка M 8 лрямая	GRA08001
6	Tube de liaison lg 790triangle-gros rond APXTL	Tube	Tube	Tubo		APX00012
7	Ecrou nylstop M24 Zn	Mutter M24	Nut M24	Tuerca M24	Гайка nylstop M24 Zn	ECR24003
8	Gros rond APXTL AV (bague bronze) bielles percéesØ	Tragplatterad	Wheel bracket	Soporte de rueda		GRD00017
9	Ecrou nylstop M30 Zn	Mutter M30	Nut M30	Tuerca M30	Гайка nylstop M30 Zn	ECR30002
10	Axe Ø 30x155 M30 (acier)(sous tête)	Achse	Axle	Eje		AXE30037
11	Boulon T.H.25x150 M24 (acier) (sous tête)	Bolzen	Bolt	Perno	Болт T.H.25x150 M24 (ст	BLS24008
12	Carré de réglage M33x200 trou Ø30	Verstellungswelle M33x200	End block link bar M33x200	Barra del acoplamiento	Регулировочная лластина	APX00011
13	Ecrou H. M33 brut pas 2 (arbre carré de 35)	Mutter M30	Nut M30	Tuerca M30	Гайка H. M33	ECR33000
14	Tube de liaison lg 610 gros ronds M33x200 APXTL	Tube	Tube	Tubo		APX00007
15	Gros rond APXTL AR (bague bronze) bielles percéesØ	Tragplatterad	Wheel bracket	Soporte de rueda		GRD00016
16	Vis T.H.20x 60 8,8 Zn	Schraube 20x60	Screw 20x60	Tornillo 20x60	Болт T.H.20x 60 8,8 Zn	VIS20031
17	Ecrou nylstop M20 Zn DIN 985	Mutter M20	Nut M20	Tuerca M20	Гайка nylstop M20 Zn DIN	ECR20003

08/2007
APX TL
N°4

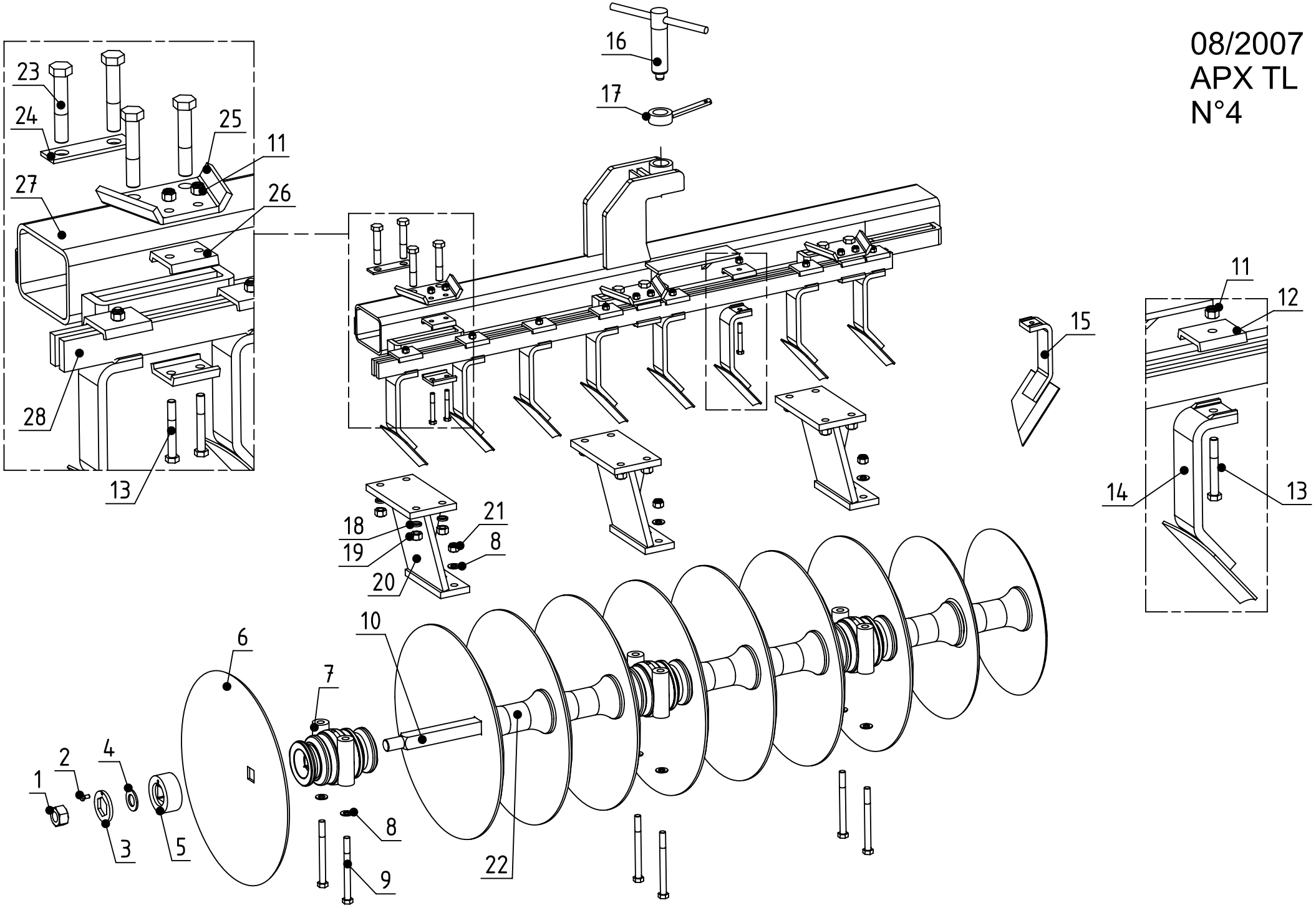

Rep.	Nom du produit	Beschreibung	Description	Designacion	Наименование	Code
1	Ecrou H. M36 brut pas 2 (arbre carré de 40)	Mutter M36	Nut M36	Tuerca M36	Гайка Н. М36	ECR36000
2	Vis T.H.10x 20 8.8 Zn filetage total	Schraube 10x20	Screw 10x20	Tornillo 10x20	Болт Т.Н.10х 20 8.8 Zn л	VIS10006
3	Rondelle trou hexagonal pour écrou M36	Scheibe	Washer	Arandela	Шайба	RON00000
4	Rondelle plate 37x65x5	Scheibe 37x35x5	Washer 37x35x5	Arandela 37x35x5	Плоская шайба 37х65х5	RON03700
5	Rondelle fonte c42 MC 714 percée M10	Scheibe	Washer	Arandela	Плоская шайба	RON04001
6	Disque (nous consulter)	Scheiben	Disc	Disco	Диск (лроконсультироватьс	DSQ00000
7	Palier écart.230 c42 AP 230 complet	Lager	Bearing	Cojinete	Подшилник в сборе	PAL40000
7	Palier écart.260 c42 AP 260 complet	Lager	Bearing	Cojinete	Подшилник в сборе	PAL40001
8	Rondelle plate 18x35x2	Scheibe	Washer	Arandela	Плоская шайба 18х35х2	RON01803
9	Vis T.H.18x200 8.8 brut	Schraube 18x200	Screw 18x200	Tornillo 18x200	Винт	VIS18009
10	Arbre carré (nous consulter)	Sheiben welle	Disc shaft	Arbol de disco	Квадратный вал	CAR00000
11	Ecrou nylstop M12 Zn DIN 985	Mutter M12	Nut M12	Tuerca M12	Гайка nylstop M12 Zn DIN	ECR12002
12	Chape à 1 trou pour barre 50x15	Gabel	Fork	Horquilla	Штырь Ш 30х145	BAT00004
13	Vis T.H.12x 90 8.8 brut	Schraube 12x90	Screw 12x90	Tornillo 12x90	Болт Т.Н.12х 90 8.8	VIS12022
14	Raclette AV GA et AR DR disque Ø660 sup. mécanoso	Kratzer	Scraper	Paleta	Скребок	DEC00116
15	Raclette AV DR et AR GA disque Ø660 sup. mécanoso	Abstreifer	Scraper	Raedera	Скребок	DEC00115
16	Vis TL M48	Schraube	Screw	Tornillo	Болт TL M48	VIS48000
17	Ecrou vis de TL M48	Mutter M48	Nut M48	Tuerca M48	Гайка болта TL M48	ECR48001
18	Rondelle grower WL Ø20	Scheibe WL Ø20	Washer WL Ø20	Arandela WL Ø20	Шайба grower WL Ш20	RON02000
19	Ecrou H. M20 Zn	Mutter M20	Nut M20	Tuerca M20	Гайка Н. М20 Zn	ECR20002
20	Support mécano-soudé ht 310 pour palier carré de 40	Halter	Bracket	Soporte	Олора	SUP10000
21	Ecrou nylstop M18 Zn	Mutter M18	Nut M18	Tuerca M18	Гайка nylstop M18 Zn	ECR18002
22	Entretoise ec230 c42 C702R usinée	Distanzring	Spacer	Arandela distanciadora	Промежуточная втулка	ENT23401
22	Entretoise ec260 c42 C712usinée	Distanzring	Spacer	Arandela distanciadora		ENT26401
23	Vis T.H.20x110 8,8 Zn	Schraube 20x110	Screw 20x110	Tornillo 20x110	Винт Т.Н.20х110 8,8 Zn	VIS20032
24	Plaque à 2 trous support de palier	Platte	Plate	Placa	Пластина с 2 отв. олоры	BAT00007
25	Plat support de barre de raclette	Halter	Bracket	Soporte	Олорная лластина бруса ч	BAT00006

Rep.	Nom du produit	Beschreibung	Description	Designacion	Наименование	Code
26	Chape à 2 trous pour barre 50x15	Gabel	Fork	Horquilla	Скоба с 2 отв. для бруса	BAT00005
27	Traverse nue (nous consulter)	Tube	Tube	Tubo	Траверса	TRX00000
28	Barre de raclette (nous consulter)	Balken	Bar	Barra	Брус чистика	BAR00000

08/2007
APX TL
N°5.1

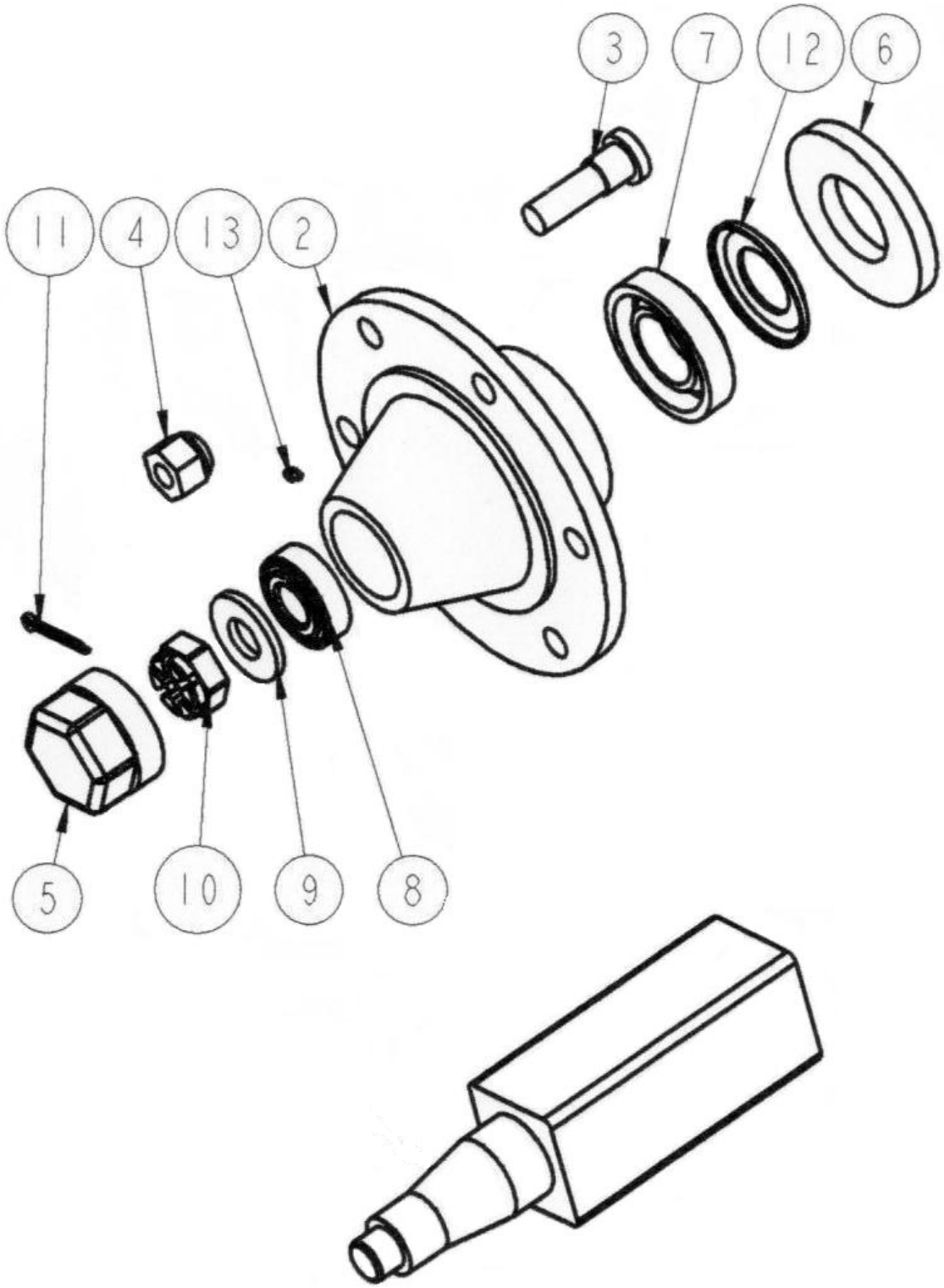

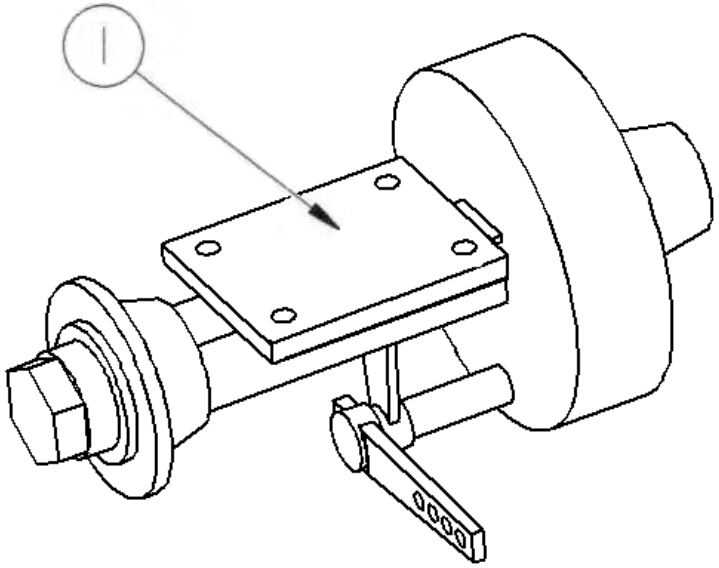

Rep.	Nom du produit	Beschreibung	Description	Designacion	Наименование	Code
1	Essieu complet c70-6 axes-voie580 freiné	Radachse	Wheel axle	Eje		ESS07027
2	Moyeu nu ROC 706 A c70 - 6 axes	Nabe	Hub	Cubo	Стулича ROC 706 A c70 -	ESS57001
3	Goujon M18x150 lg45	Gewindebolzen	Stud	Esparrago roscado		ESS56014
4	Ecrou de goujon M18x150 24 plat	Mutter	Nut	Tuerca	Гайка шлильки M18x150 2	ESS56004
5	Bouchon de roue fileté Ø 86,5x150	Stopfen	Plug	Tapòn	Резьбовая заглушка колеса	ESS57002
6	Rondelle de protection 65x119x4	Scheibe	Washer	Arandela	Предохранительная шайба	ESS57003
7	Rlt roul.co.120/65 réf.30213	Lager	Bearing	Cujinete	Подшилник 120/65 rйf.30	RLT30213
8	Rlt roul.co. 85/45 réf.30209	Lager	Bearing	Cujinete	Подшилник 85/45 rйf.302	RLT30209
9	Rondelle plate 37x70x5	Scheibe	Washer	Arandela	Плоская шайба 37x70x5	RON03702
10	Ecrou créneaux HK M36x2 H=25	Mutter M36x2	Nut M36x2	Tuerca M36x2	Корончатая гайка HK M36	ECR36001
11	Goupille fendue 5x 60 Zn (DIN94 5x45 Zn)	Stift 5x60	Pin 5x60	Pasador 5x60	Разводной шллинт 5x 60	GOU05002
12	Joint nylos Ø65 30213	Dichtung	Tight joint	Junta	Прокладка Ш65 30213	JOI06502
13	Graisseur M 6 droit	Schmiernippel	Grease nipple	Engrasador	Масленка M6 лравая	GRA06000

08/2007
APX TL
N°5.2

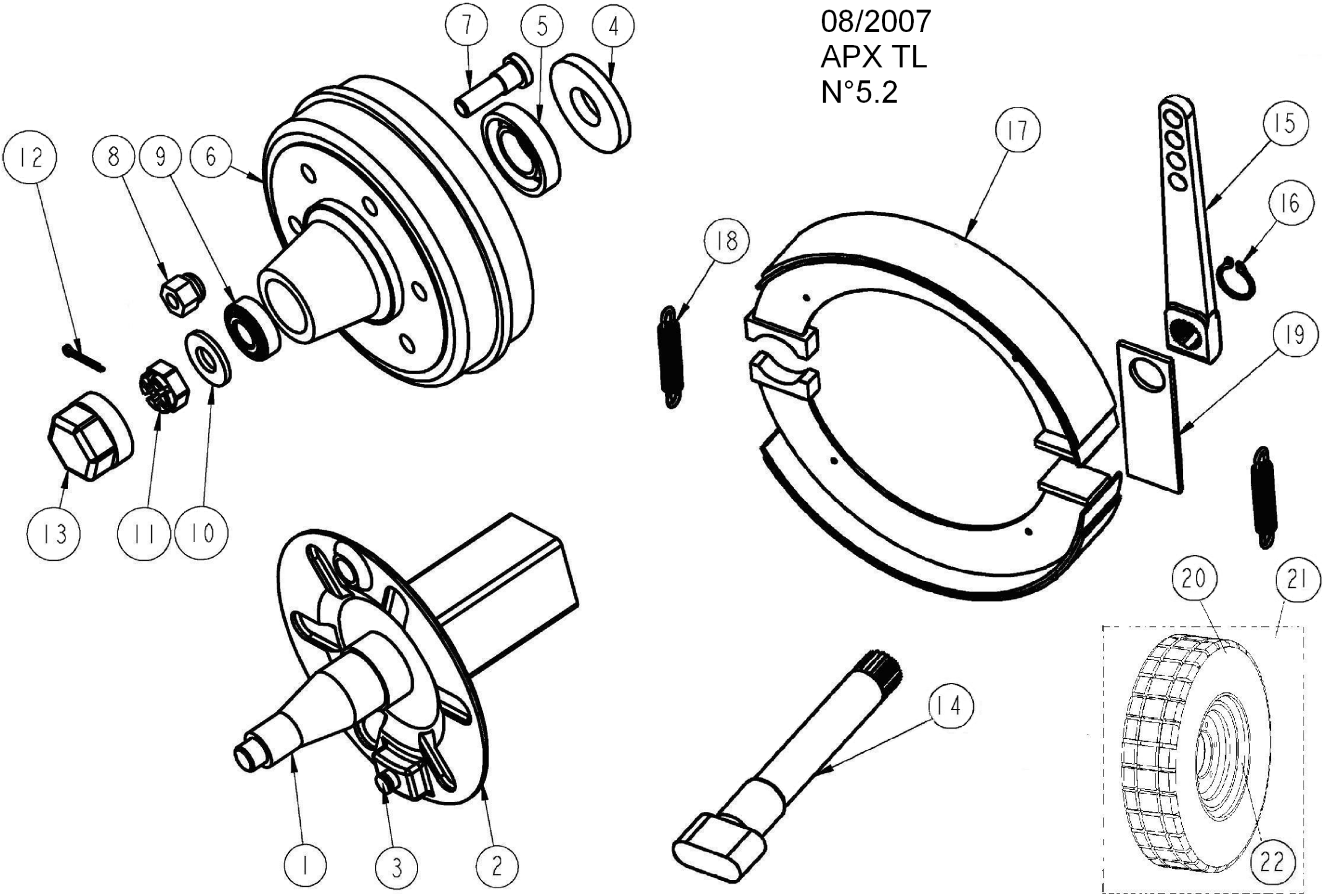

Rep.	Nom du produit	Beschreibung	Description	Designacion	Наименование	Code
2	Flasque équipé (axe+bague)(essieu 606MF1 300x60C)	Kurbelwange	Crankthrow	Flanco		ESS56103
2	Flasque de frein Ø65	Kurbelwange	Crankthrow	Flanco		ESS56104
3	Axe de frein 300x60c	Bremsachse	brake axle	Eje de freno		ESS58027
4	Rondelle de protection 100x55x1,2	Scheibe	Washer	Arondela	Предохранительная шайба	ESS56001
5	Rlt roul.co.100/55 réf.30211	Lager	Bearing	Cujinete	Подшилник	RLT30211
6	Moyeu monobloc 310 H	Nabe	Hub	Cubo		ESS56102
7	Goujon M18x150 lg54/39	Gewindebolzen	Stud	Esparrago roscado	Шлилька M18x150 дл.54/3	ESS56003
8	Ecrou de goujon M18x150 24 plat	Mutter	Nut	Tuerca	Гайка шлильки M18x150 2	ESS56004
9	Rlt roul.co. 80/40 réf.30208	Lager	Bearing	Cujinete	Конический лодшилник 80	RLT30208
10	Rondelle plate 31x52x4	Scheibe	Washer	Arandela	Плоская шайба 31x52x4	RON03101
11	Ecrou créneaux HK M30x200	Mutter M30x200	Nut M30x200	Tuerca M30x200	Корончатая гайка HK M30	ECR30004
12	Goupille fendue 5x 50 Zn (DIN94 5x36Zn)	Stift 5x50	Pin 5x50	Pasador 5x50	Разводной шллинт 5x 50	GOU05001
13	Bouchon de roue fileté Ø 81,5x1,5	Stopfen	Plug	Tapòn		ESS56101
14	Came de frein 300x 60C (longueur sous tête à préciser	Bremsnocken	Brake cam	Leva del freno		ESS56059
15	Biellette 4 trous Ø24,5 (frein300x60C)	Schubstange	Link	Bieleta		ESS56060
16	Circlips extérieur Ø 24	Seegering	Circlip	Anillo		CIR02400
17	Machoire de frein 300x60C	Gabel	Yoke	Horquilla		ESS56061
18	Ressort de rappel frein300x60C	Feder	Spring	Muelle		ESS56062
19	Support de came de frein 300x60C lg 82	Trag	Support	Soporte		ESS56105
19	Support de came de frein 300x60C lg 77	Trag	Support	Soporte		ESS56106
19	Support de came de frein 300x60C lg 87 (essieu carré	Trag	Support	Soporte		ESS57102
19	Support de came de frein 300x60C lg 92 (essieu carré	Trag	Support	Soporte		ESS58128
20	Pneu 10x15 10 plys	Reifen 10x15	Tyre 10x15	Neumatico 10x15	Шина 10x15	PNE01001
21	Roue 10x15/6 trous 10 plys	Rad 10x15	Wheel 10x15	Rueda 10x15	Колесо 10x15/6 отв. 10 шл	RPN01001
22	Jante 10x15/6 trous	Radfelge 10x15	Wheel rim 10x15	Llanta de rueda 10x15	Диск колеса 10x15/6 отв.	JAN01001

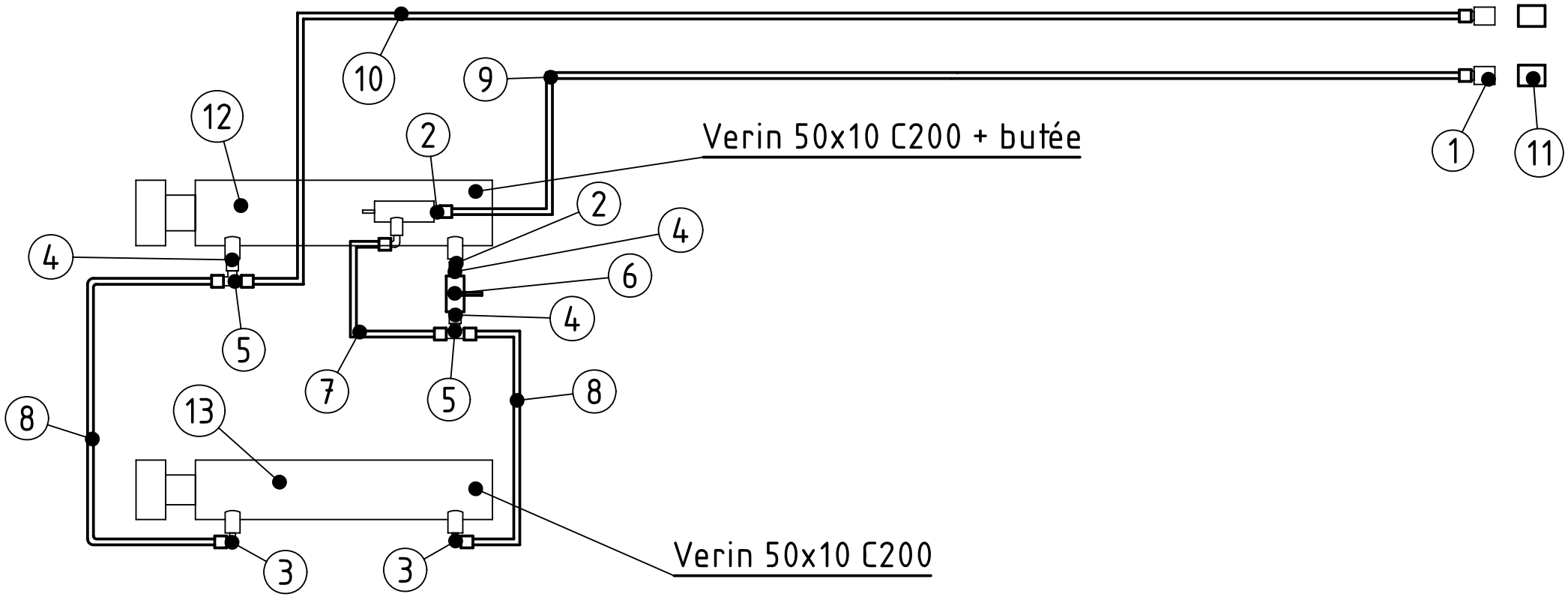

08/2007
APX TL
N°6

Rep.	Nom du produit	Beschreibung	Description	Designacion	Наименование	Code
1	Coupleur male 1/2 à clapet(male 18x150)	Kuppler	Coupler	Cuerpo	Муфта наружная 1/2 шари	HYD10710
2	Union M 12L - M 3/8 conique	Ölanschluss	Oil connector	Empalme	Соединение 4A12 12-17	HYD10016
3	Coude M 12L - M 3/8 conique	Ölanschluss	Oil connector	Empalme	Колено наружное коническ	HYD10305
4	Union F 12L - M 3/8 conique tournant	Ölanschluss	Oil connector	Empalme	Переходник (с вращающей	HYD10201
5	Té égal M 12L	Ölanschluss	Oil connector	Empalme	Тройник равный 10A12	HYD10402
6	Robinet 2 voies F 3/8	Hahn	Tap	Espita	Кран с 2 выходами 8 FG	HYD00023
7	Flexible FF TD2C8 EFR12L-EFR12L lg 300	Schlauch	Hydraulic hose	Tuberia	Шланг FF TD2C8 UF18-UF	FFD00308
8	Flexible FF TD2C8 EFR12L-EFR12L lg 2300	Schlauch	Hydraulic hose	Tuberia	Шланг FF TD2C8 EFR12L-	FFD02308
9	Flexible FF TD2C8 EFR12L-EFR12L lg 5100	Schlauch	Hydraulic hose	Tuberia	Шланг FF TD2C8 EFR12L-	FFD05108
10	Flexible FF TD2C8 EFR12L-EFR12L lg 5300	Schlauch	Hydraulic hose	Tuberia	Шланг FF TD2C8 EFR12L-	FFD05308
11	Capuchon de coupleur 1/2 TF12 bleu	Stopfen	Plug	Tapòn	Коллачок муфты 1/2 TF12	HYD00300
12	Vérin DE: 50x100 C: 200 douillé Ø30,5 prise décalée A	Zylinder	Cylinder	Cilindro hidraulico		VER05004
12	Pochette de joints pour vérin DE: 50x100 (après 1985)	Dichtungen	Seal kit	Juntas	Комллект лрокладок для г	PJT05001
13	Vérin DE: 50x100 C: 200 douillé Ø30,5 prise en ligne A	Zylinder	Cylinder	Cilindro hidraulico		VER05002
13	Pochette de joints pour vérin DE: 50x100 (après 1985)	Dichtungen	Seal kit	Juntas	Комллект лрокладок для г	PJT05001

08/2007
APX TL
N°7

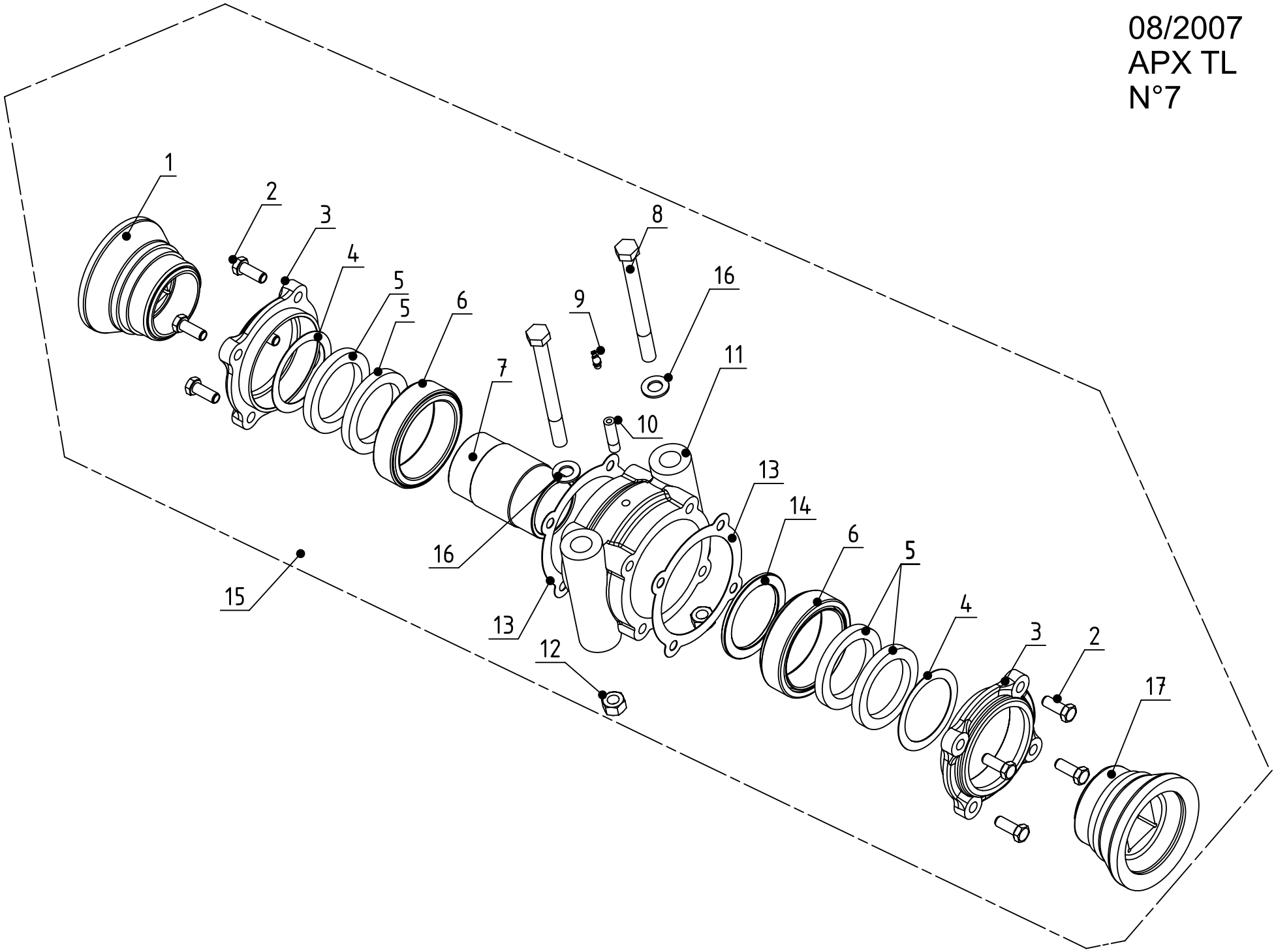

Rep.	Nom du produit	Beschreibung	Description	Designacion	Наименование	Code
1	Embout ec230 c42 creux MC616C	Endstück	End piece	Pieza terminal	Наконечник	EMB23646
1	Embout ec260 c42 creux MC616CL	Endstück	End piece	Pieza terminal	Наконечник	EMB26646
2	Vis T.H.10x 35 6.8 brut	Schraube	Screw	Tornillo	Винт T.H.10x 35 6.8	VIS10018
3	Couvercle MC 617 usiné	Deckel	Cover	Tapa	Крышка	COU00006
4	Rondelle plate 90x115x1,2 acier (MC86)	Deckel	Cover	Tapa	Плоская шайба	RON09000
5	Joint à lèvre Ø 90x115x13 (MC668)	Dichtung	Tight joint	Junta	Прокладка	JOI09000
6	Rlt roul.co.125/70 réf.30214	Lager	Bearing	Cujinete	Подшилник	RLT30214
7	Douille MC 621	Büchse	Bush	Casquillo	Втулка	BAG00001
8	Vis T.H.18x200 8.8 brut	Schraube 18x200	Screw 18x200	Tornillo 18x200	Винт	VIS18009
9	Graisseur M 8 coudé 45°	Schmiernippel	Grease nipple	Engrasador	Масленка M 8 угол 45°	GRA08000
10	Allonge de graisseur M8	Verlängerung	Extension	Extensiòn	Удлинитель масленки M8	GRA08002
11	Corps palier: CVB 700 usiné	Körper	Casing	Cuerpo	Корлус лодшилника	COR00004
12	Ecrou nylstop M18 Zn	Mutter M18	Nut M18	Tuerca M18	Гайка nylstop M18 Zn	ECR18002
13	Joint papier Ø125 pour paliercarré de 40 (MC87)	Dichtung	Tight joint	Junta	Прокладка	JOI17000
14	Bague Ø 71x 90 lg 11 (MC88)	Büchse	Bushing	Casquillo	Втулка	BAG07101
15	Palier écart.230 c42 AP 230 complet	Lager	Bearing	Cojinete	Подшилник в сборе	PAL40000
15	Palier écart.260 c42 AP 260 complet	Lager	Bearing	Cojinete	Подшилник в сборе	PAL40001
16	Rondelle plate 19x36x3	Scheibe	Washer	Arandela	Плоская шайба	RON01900
17	Embout ec230 c42 bombé MC616B	Endstück	End piece	Pieza terminal	Наконечник	EMB23641
17	Embout ec260 c42 bombé MC616BL	Endstück	End piece	Pieza terminal	Наконечник	EMB26641