MONO-V

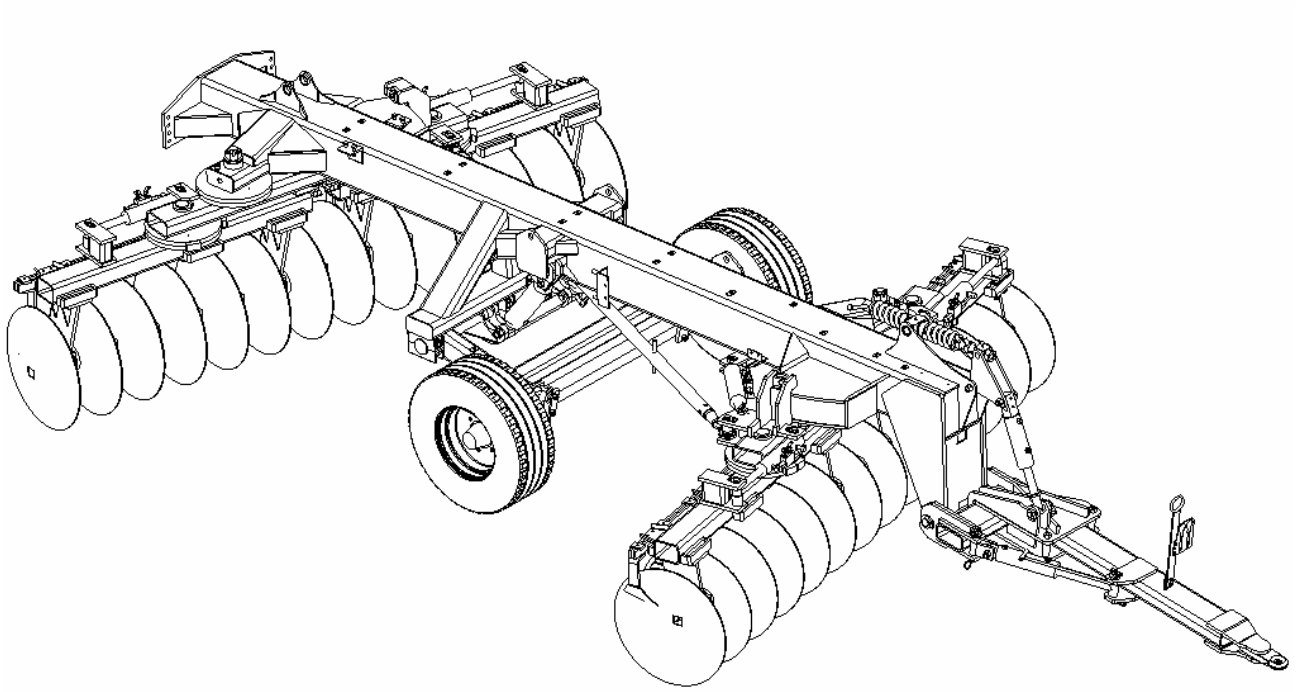

CATALOGUE
Pièces détachées

SIEGE SOCIAL & USINE 70210 POLAINCOURT

Téléphone : 03.84.92.82.82
Télécopie : 03.84.92.94.25
www.quivogne.fr

USINE ZI 70500 JUSSEY

Téléphone : 03.84.68.04.00
Télécopie : 03.84.92.26.59
E-mail:contact@quivogne.fr

Usine de JUSSEY

CATALOGUE AU : 09/2008

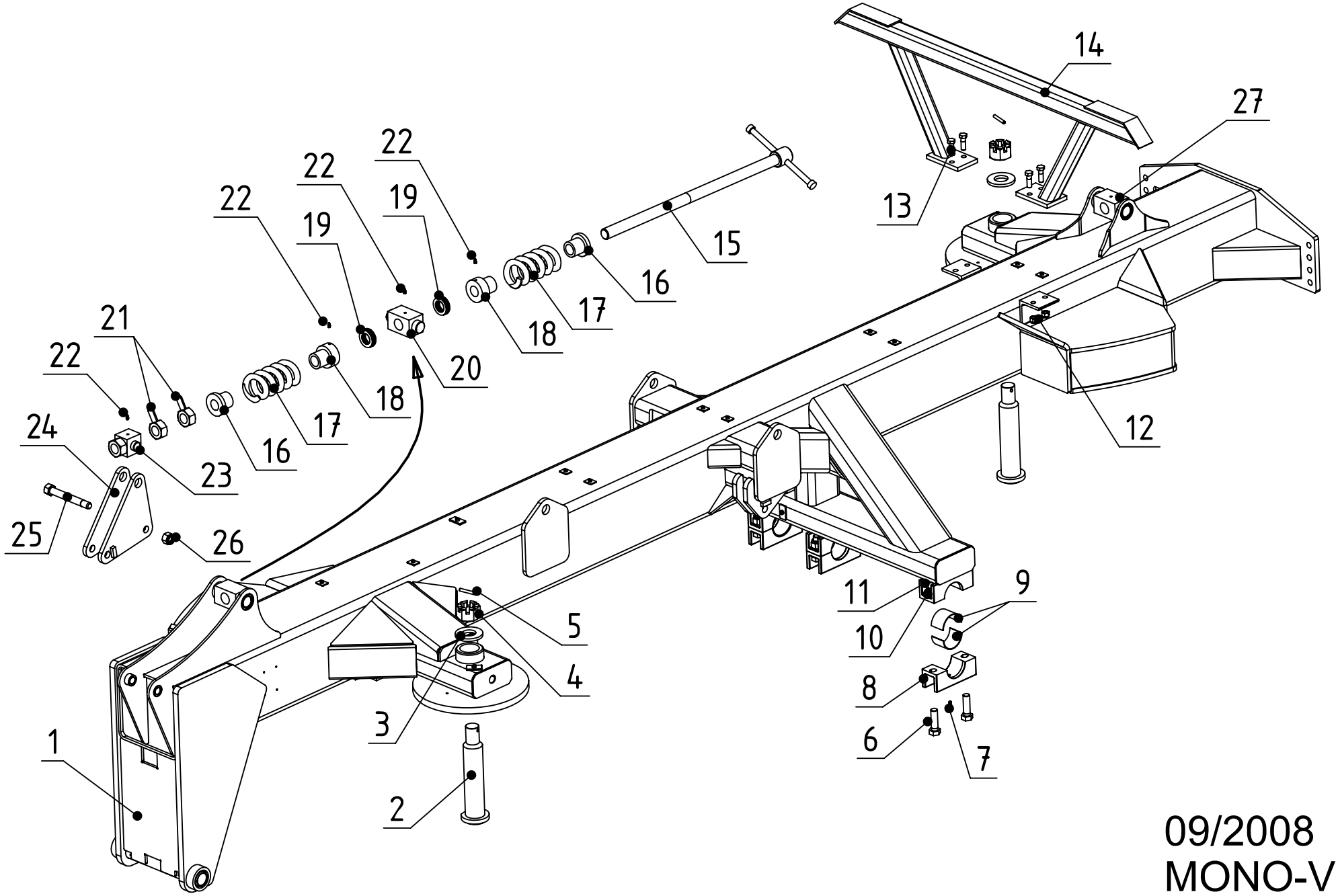

09/2008
MONO-V
N°1

MONO-V

Rep.	Nom du produit	Beschreibung	Description	Designacion	Наименование	Code
1	Chassis MONO-V/	Rahmen/	Main frame/	Cajonera/		APV00250
2	Axe Ø 70x 355 M48 (sous tête)/	Achse/	Axle/	Eje/		AXE70001
3	Rondelle plate 50x100x10/	Scheibe/	Washer/	Arandela/	Плоская шайба 50x100x10/	RON05009
4	Ecrou créneaux HK M48x200/	Mutter M48x200/	Nut M48x200/	Tuerca M48x200/	Корончатая гайка HK M48x	ECR48003
5	Goupille mécanindus 10 x 70/	Stift 10x70/	Pin 10x70/	Pasador 10x70/	Штифт 10x 70/	GOU10003
6	Vis C.H.C.20x 90 8.8 brut/	Schraube 20x90/	Screw 20x90/	Tornillo 20x90/	Винт C.H.C.20x 90 8.8 /	VIS20000
7	Graisseur M 8 droit/	Schmiernippel/	Grease nipple/	Engrasador/	Масленка M 8 лрямая/	GRA08001
8	Palier½ gros rond inférieur/alésage Ø 95 (bague bronz	Lager/	Bearing/	Cojinete/	Корлус лодшилников S Ш	PAL00012
9	Bague ½ bronze Ø95/90 lg 60/autoporteur	1/2 Buchse/	1/2 Bushing/	1/2 Casquillo/	Кольчо S бронзовое Ш95/90	BAG09500
10	Rondelle grower WL Ø20/	Scheibe WL Ø20/	Washer WL Ø20/	Arandela WL Ø20/	Шайба grower WL Ш20/	RON02000
11	Ecrou nylstop M20 Zn/DIN 985	Mutter M20/	Nut M20/	Tuerca M20/	Гайка nylstop M20 Zn DIN 9	ECR20003
12	Ecrou nylstop M16 Zn/	Mutter M16/	Nut M16/	Tuerca M16/	Гайка nylstop M16 Zn/	ECR16002
13	Vis T.H. 16x 50 8.8 Zn/filetage total	Schraube/	Screw/	Tornillo/		VIS16046
14	Support de rouleau RBTR pour/MONO-V	Halter/	Bracket/	Sporte/		APV00261
15	Vis de téléscopique Ø40/lg 930	Schraube/	Screw/	Tornillo/	Болт Ш40 дл. 930/	VIS40000
16	Rondelle pour vis Ø40/	Scheibe/	Washer/	Arandela/	Шайба /	RON04004
17	Ressort compr.Ø120 lg220 fil/Ø30 (Ø60 inter)	Feder/	Spring/	Muelle/	Пружина Ш120 дл.220 /	RES30000
18	Rondelle pour butée (vis Ø40)/percée pour graisseur	Scheibe/	Washer/	Arandela/	Шайба для улора /	RON04005
19	Roulement butée bille 68/40/réf.51208	Lager/	Bearing/	Cujinete/	Улорный шариколодшилни	RLT51208
20	Carré d'articulation lg 155/pour vis Ø40	Klauen/	Dogs/	Antiolazioni/	Шарнирный брус дл 155 для	FLE00007
21	Ecrou vis téléscopique M40/(avec levier)	Mutter/	Nut/	Tuerca/	Гайка для телесколического	ECR40002
22	Graisseur M 8 droit/	Schmiernippel/	Grease nipple/	Engrasador/	Масленка M 8 лрямая/	GRA08001
23	Ecrou d'articulation M40x2/	Mutter/	Nut/	Tuerca/		ECR40011
24	Triangle de renvoi de flèche/pour MONO-V - HYBRIDE	Gelenkverbindung/	Connection/	Articulaciòn/		APV00262
25	Boulon T.H.25x200 M24 (acier)/(sous tête)	Bolzen/	Bolt/	Perno/	Болт T.H.25x200 M24 (стал	BLS24027
26	Ecrou nylstop M24 Zn/	Mutter M24/	Nut M24/	Tuerca M24/	Гайка nylstop M24 Zn/	ECR24003
27	Carré d'articulation lg 155/pour vis Ø40	Klauen/	Dogs/	Antiolazioni/	Шарнирный брус дл 155 для	FLE00007

09/2008
MONO-V
N°2

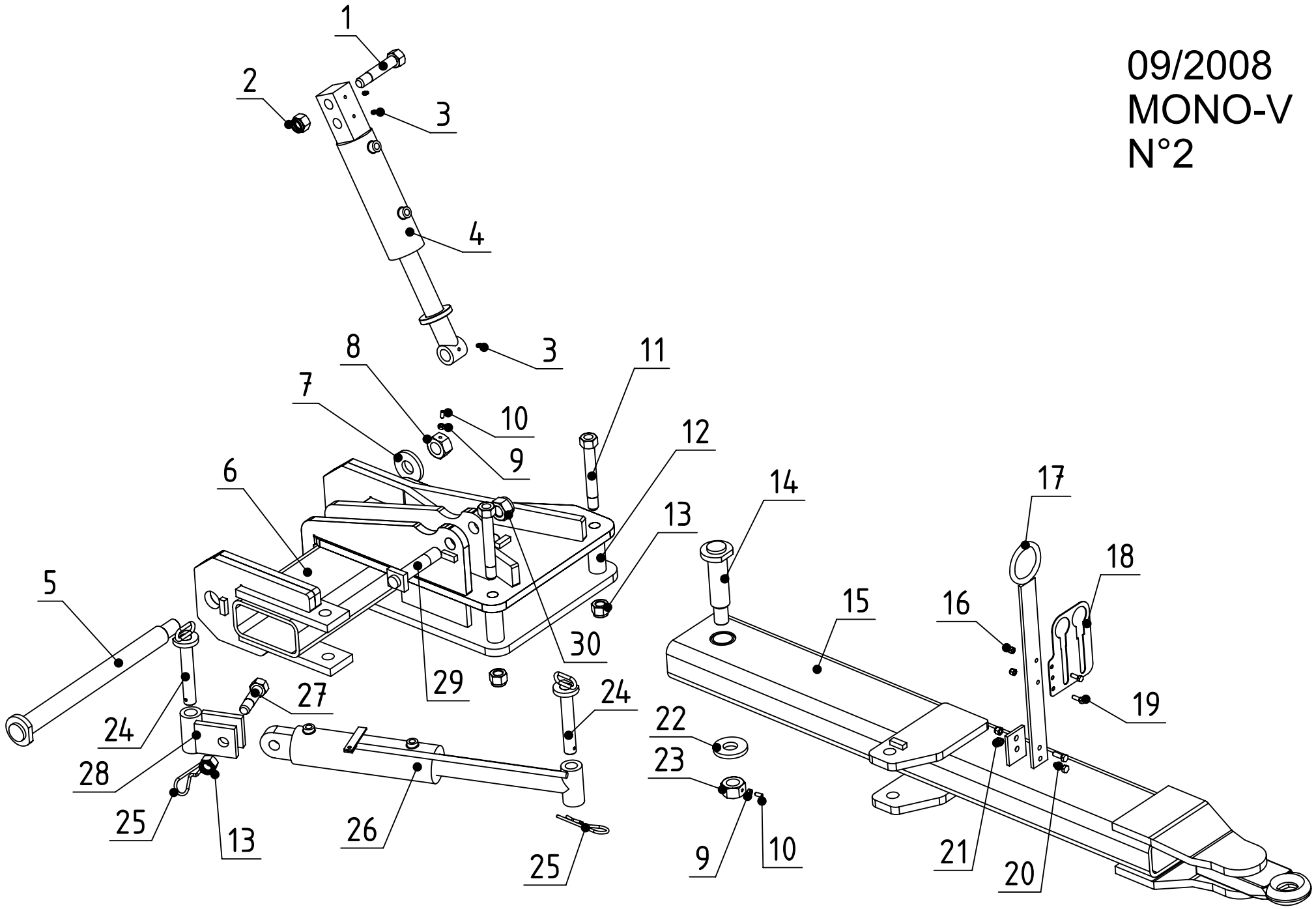

Rep.	Nom du produit	Beschreibung	Description	Designacion	Наименование	Code
1	Boulon T.H.25x125 M24 (acier)/(sous tête)	Achse Ø25x125 - M24/	Axle Ø25x125 - M24/	Eje Ø25x125 - M24/	Болт Т.Н.25х125 М24 (стал	BLS24014
2	Ecrou nylstop M24 Zn/	Mutter M24/	Nut M24/	Tuerca M24/	Гайка nylstop M24 Zn/	ECR24003
3	Graisseur M 8 droit/	Schmiernippel/	Grease nipple/	Engrasador/	Масленка М 8 лрямая/	GRA08001
4	Vérin DE: 45x 80 C: 150 EF:460/queue carré 2 trous Ø	Zylinder/	Cylinder/	Cilindro hidraulico/	Гидрочилиндр DE: 45х 80	VER04531
5	Axe Ø 45x555 M33x200 (sous/tête)	Achse/	Axle/	Eje/		AXE45025
6	Attelage de MONO-V/	Kupplung/	Linkage/	Enganche/		FLE00078
7	Rondelle plate 34x80x10/	Scheibe 34x80x10/	Washer 34x80x10/	Arandela 34x80x10/		RON03400
8	Ecrou H. M33x200 percé M8/	Mutter M33x200/	Nut M33x200/	Tuerca M33x200/	Гайка Н. М33х200 лросверл	ECR33002
9	Ecrou H. M 8 Zn/	Mutter M8/	Nut M8/	Tuerca M8/	Гайка Н. М 8 Zn/	ECR08002
10	Vis T.H.C. 8x20 8.8 brut b.poi/	Schraube M8x20/	Screw M8x20/	Tornillo M8x20/	Болт Т.Н.С. 8х20 8.8/	VIS08015
11	Boulon T.H.25x200 M24 (acier)/(sous tête)	Bolzen/	Bolt/	Perno/	Болт Т.Н.25х200 М24 (стал	BLS24027
12	Douille Ø 25.5x40 lg101/	Büchse/	Bush/	Casquillo/	Втулка Ш 25.5х40 дл. 101/	BAG02512
13	Ecrou nylstop M24 Zn/	Mutter M24/	Nut M24/	Tuerca M24/	Гайка nylstop M24 Zn/	ECR24003
14	Axe Ø 45x190 M33x200/	Achse/	Axle/	Eje/	Ось Ш 45х190 М33х200/	AXE45003
15	Flèche de MONO-V (24à36d)/ & SOL-V	Zugdeichsel/	Drawbar/	Lanza de enganche/		FLE00079
16	Ecrou nylstop M 8 Zn/	Mutter M8/	Nut M8/	Tuerca M8/	Гайка М 8 Zn/	ECR08001
17	Plat support de flexibles/(5 flexibles) PLAN N°0198 /200	Platte/	Plate/	Placa/	Олорная лластина шлангов	FLE00057
18	Support hydraulique 1/2 VALVES/(TOL02150000)	Halter/	Bracket/	Soporte/	Гидравлическая олора 1/2 К	SUP50000
19	Vis T.H. 8x 25 8,8 Zn/filetage total	Schraube/	Screw/	Tornillo/	Болт Т.Н.8х25 8.8 zn/	VIS08028
20	Vis T.H. 10x 30 8.8 Zn/entierement filetée DIN 933	Schraube 10x30/	Screw 10x30/	Tornillo 10x30/	Болт Т.Н.10х 30 8.8 Zn/	VIS10009
21	Ecrou nylstop M10 Zn/DIN 985 0871	Mutter M10/	Nut M10/	Tuerca M10/	Гайка nylstop M10 Zn/	ECR10002
22	Rondelle plate 34x80x10/	Scheibe 34x80x10/	Washer 34x80x10/	Arandela 34x80x10/		RON03400
23	Ecrou H. M33x200 percé M8/	Mutter M33x200/	Nut M33x200/	Tuerca M33x200/	Гайка Н. М33х200 лросверл	ECR33002
24	Broche Ø28x169 avec maillon/et plat	Spindel/	Pin/	Pasador/	Штырь Ш28х169 /	BRO02812
25	Goupille beta Ø6/	Stift beta Ø6/	Pin beta Ø6/	Pasador beta Ø6/	Штифт beta Ш6/	GOU06000
26	Vérin DE: 50x 80 C: 200 EF:640/réf:9038/97 A11497 (	Zylinder/	Cylinder/	Cilindro hidraulico/	Гидрочилиндр DE: 50х80 С	VER05022
26	Pochette de joints pour vérin/DE: 50x 80 (après 1985)	Dichtungen/	Seal kit/	Juntas/	Комллект лрокладок для ги	PJT05003

Rep.	Nom du produit	Beschreibung	Description	Designacion	Наименование	Code
27	Boulon T.H.25x 95 M24 (acier)/(sous tête)	Achse/	Axle/	Eje/	Болт Т.Н.25х95 М24 (сталь	BLS24013
28	Chape de vérin/	Gabel/	Yoke/	Horquilla/		VER00001
29	Axe Ø 30x140 M30 (acier)/(sous tête)	Achse/	Axle/	Eje/	Палеч Ш 30х140/	AXE30027
30	Ecrou nylstop M30 Zn/	Mutter M30/	Nut M30/	Tuerca M30/	Гайка nylstop M30 Zn/	ECR30002

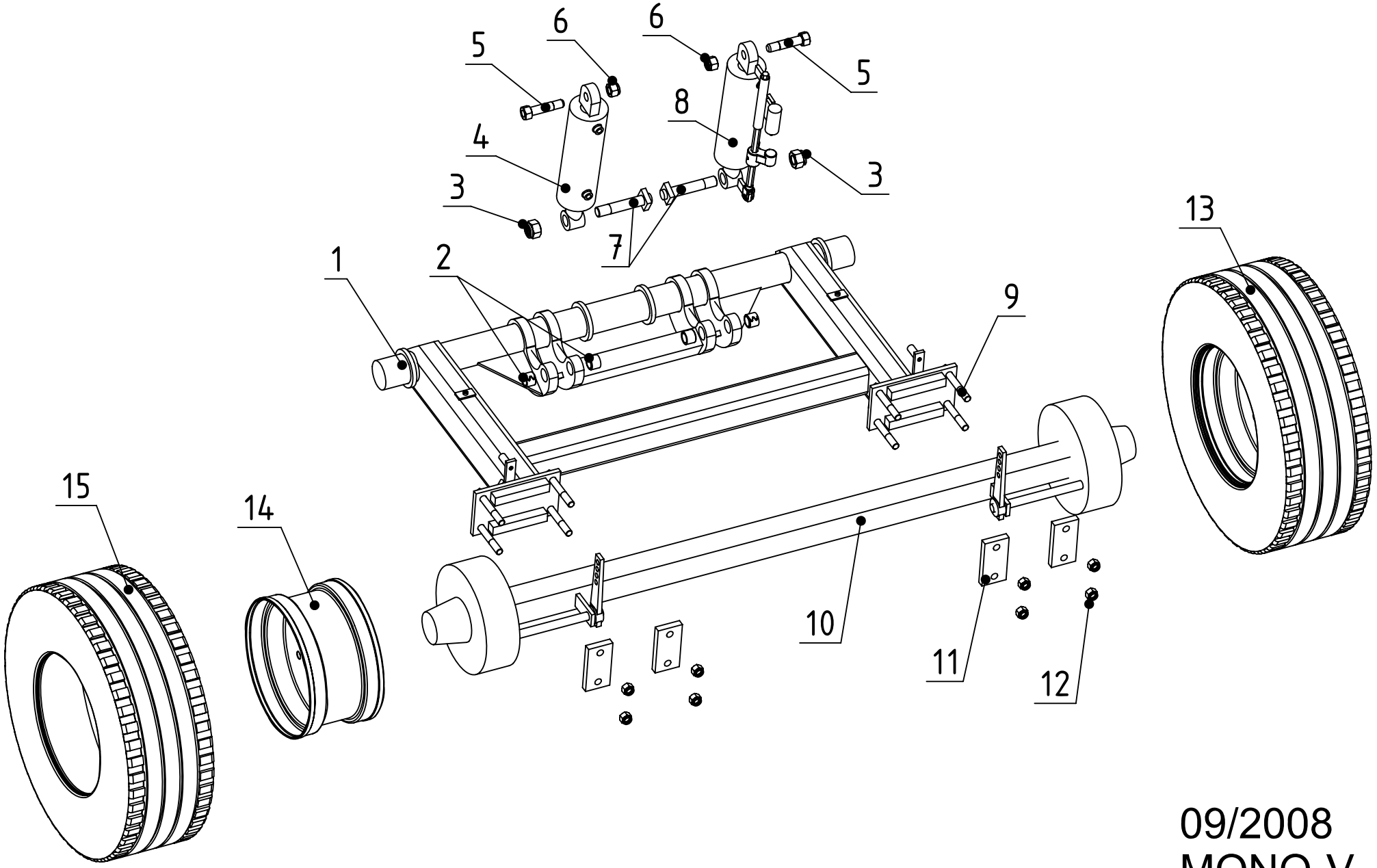

09/2008
MONO-V
N°3

Rep.	Nom du produit	Beschreibung	Description	Designacion	Наименование	Code
1	Gros rond MONO-V (à partir du/05/06)	Tragplatterad/	Wheel bracket/	Soporte de rueda/		GRD00082
2	Bague Ø 30x 40 lg 30 CONNEX/	Büchse/	Bushing/	Casquillo/	Втулка Ш 30х 40 дл. 30 /	BAG03003
3	Ecrou nylstop M30 Zn/	Mutter M30/	Nut M30/	Tuerca M30/	Гайка nylstop M30 Zn/	ECR30002
4	Vérin DE: 50x110 C: 200 EF:480/douillé Ø30,5 prise en	Zylinder/	Cylinder/	Cilindro hidraulico/		VER05007
4	Pochette de joints pour vérin/DE: 50x110	Dichtungen/	Seal kit/	Juntas/	Комллект лрокладок для ги	PJT05004
5	Boulon T.H.25x110 M24/(sous tête) (fond de vérin)	Bolzen/	Bolt/	Perno/		BLS24007
6	Ecrou nylstop M24 Zn/	Mutter M24/	Nut M24/	Tuerca M24/	Гайка nylstop M24 Zn/	ECR24003
7	Boulon T.H.30x150 M30 (acier)/(sous tête)	Bolzen/	Bolt/	Bùlon/	Болт Т.Н.30х150 М30 (стал	BLS30013
8	Vérin DE: 50x110 C: 200 EF:480/douillé Ø30,5 prise dé	Zylinder/	Cylinder/	Cilindro hidraulico/		VER05012
8	Pochette de joints pour vérin/DE: 50x110	Dichtungen/	Seal kit/	Juntas/	Комллект лрокладок для ги	PJT05004
9	Vis T.H. 20x140 8.8 Zn/	Schraube 20x140/	Screw 20x140/	Tornillo 20x140/	Болт Т.Н.20х140 8,8/	VIS20020
10	Essieu c80-6 axes voie 2100// 2 freins 300x60/bielette	Radachse/	Wheel axle/	Eje/		ESS08002
11	Contre-plaque d'essieu/carré de 80	Platte/	Plate/	Placa/		APV00260
12	Ecrou nylstop M20 Zn/DIN 985	Mutter M20/	Nut M20/	Tuerca M20/	Гайка nylstop M20 Zn DIN 9	ECR20003
13	Roue 295/60 R22,5 / 6 trous/(CH=3375Kg)	Rad/	Wheel/	Rueda/	Колесо 295/60х22,5/14отв./	RPN29500
14	Jante 9x22,5 pour roue 295/60/R22,5/6 trous	Radfelge/	Wheel rim/	Llanta de rueda/	Диск 9х22,5/	JAN29500
15	Pneu 295/60x22,5/	Reifen/	Tyre/	Neumatico/	Шина 295/60х22,5/	PNE29500

09/2008
MONO-V
N°4

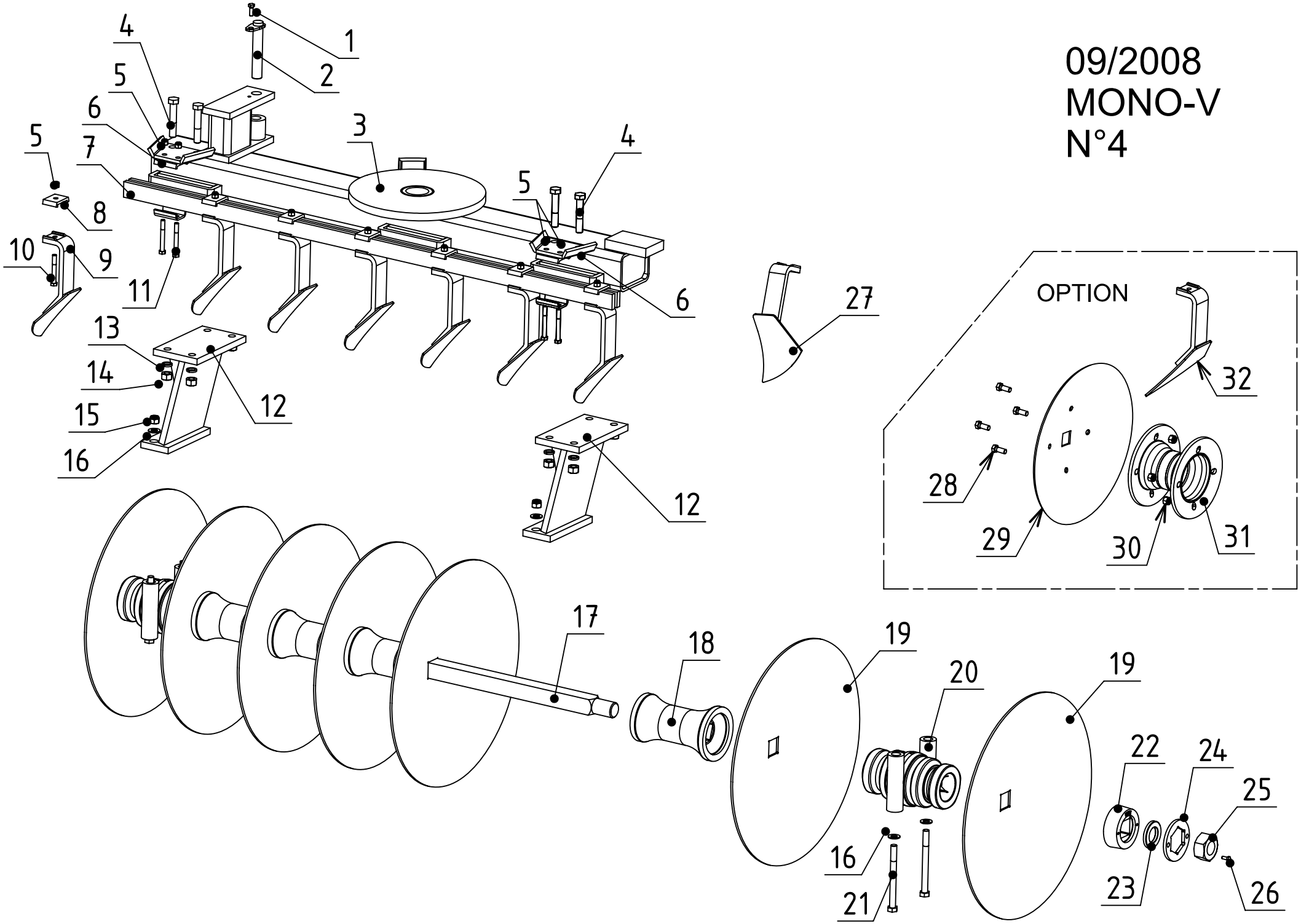

Rep.	Nom du produit	Beschreibung	Description	Designacion	Наименование	Code
1	Vis T.H. 10x 20 8.8 Zn/filetage total 2466	Schraube 10x20/	Screw 10x20/	Tornillo 10x20/	Болт Т.Н.10х 20 8.8 Zn лол	VIS10006
2	Axe Ø 30x175 avec plat de/blocage	Achse/	Axle/	Eje/		AXE30035
3	Traverse nue (nous consulter)/	Tube/	Tube/	Tubo/	Траверса /	TRX00000
4	Vis T.H. 20x110 8,8 Zn/	Schraube 20x110/	Screw 20x110/	Tornillo 20x110/	Винт Т.Н.20х110 8,8 Zn/	VIS20032
5	Ecrou nylstop M12 Zn/DIN 985	Mutter M12/	Nut M12/	Tuerca M12/	Гайка nylstop M12 Zn DIN 9	ECR12002
6	Support plié de barres de/raclettes (pour barres 50x15)	Halter/	Bracket/	Soporte/	Олорная лластина бруса чис	BAT00006
7	Barre de raclette (nous/consulter)	Balken/	Bar/	Barra/	Брус чистика/	BAR00000
8	Chape à 1 trou/pour barre 50x15	Gabel/	Fork/	Horquilla/	Штырь Ш 30х145 /	BAT00004
9	Raclette AV GA et AR DR disque/Ø 610 pour support	Abstreifer/	Scraper/	Paleta/		DEC00106
9	Raclette AV GA et AR DR disque/Ø 660 sup. mécanos	Kratzer/	Scraper/	Paleta/	Скребок/	DEC00116
10	Vis T.H. 12x 90 8.8 Zn/	Schraube 12x90/	Screw 12x90/	Tornillo 12x90/	Болт Т.Н.12х 90 8.8 /	VIS12022
11	Vis T.H. 12x100 8.8 brut/	Schraube/	Screw/	Tornillo/	Болт Т.Н.12х 100 8.8 /	VIS12023
12	Support mécano-soudé ht 310/pour palier carré de 40	Halter/	Bracket/	Soporte/	Олора/	SUP10000
13	Rondelle grower WL Ø20/	Scheibe WL Ø20/	Washer WL Ø20/	Arandela WL Ø20/	Шайба grower WL Ш20/	RON02000
14	Ecrou H. M20 Zn/	Mutter M20/	Nut M20/	Tuerca M20/	Гайка Н. М20 Zn/	ECR20002
15	Ecrou nylstop M18 Zn/	Mutter M18/	Nut M18/	Tuerca M18/	Гайка nylstop M18 Zn/	ECR18002
16	Rondelle plate 18x35x3/	Scheibe 18x35x3/	Washer 18x35x3/	Arandela 18x35x3/		RON01801
17	Arbre carré (nous consulter)/	Sheiben welle/	Disc shaft/	Arbol de disco/	Квадратный вал/	CAR00000
18	Entretoise ec230 c42 C702R/usinée	Distanzring/	Spacer/	Arandela distanciadora/	Промежуточная втулка /	ENT23401
19	Disque (nous consulter)/	Scheiben/	Disc/	Disco/	Диск (лроконсультироватьс	DSQ00000
20	Palier écart.230 c42 AP 230/complet	Lager/	Bearing/	Cojinete/	Подшилник в сборе/	PAL40000
21	Vis T.H. 18x200 8.8 Zn/	Schraube 18x200/	Screw 18x200/	Tornillo 18x200/	Винт/	VIS18009
22	Rondelle acier c42 MC 714/percée M10	Scheibe/	Washer/	Arandela/	Плоская шайба/	RON04001
23	Rondelle plate 36,5x70x10/(rondelle kit arret train c40	Scheibe/	Washer/	Arandela/		RON03600
24	Rondelle trou hexagonal pour é/crou M36	Scheibe/	Washer/	Arandela/	Шайба/	RON00000
25	Ecrou H. M36 brut pas 2 (arbre/carré de 40)	Mutter M36/	Nut M36/	Tuerca M36/	Гайка Н. М36 /	ECR36000
26	Vis T.H. 10x 20 8.8 Zn/filetage total 2466	Schraube 10x20/	Screw 10x20/	Tornillo 10x20/	Болт Т.Н.10х 20 8.8 Zn лол	VIS10006

Rep.	Nom du produit	Beschreibung	Description	Designacion	Наименование	Code
27	Raclette AV DR et AR GA disque/Ø 610 pour support	Abstreifer/	Scraper/	Raedera/	Чистик/	DEC00105
27	Raclette AV DR et AR GA disque/Ø 660 sup. mécanos	Abstreifer/	Scraper/	Raedera/	Скребок/	DEC00115
28	Vis T.H. 14x 35 8.8 Zn/filetage total	Schraube/	Screw/	Tornillo/	Болт T.H.14x 35 8.8 Zn лол	VIS14003
29	Disque 510x 4,3 c41 LI/4 perçages R525	Scheiben/	Disc/	Disco/		DSQ05111
30	Ecrou nylstop M14 Zn/	Mutter M14/	Nut M14/	Tuerca M14/	Гайка nylstop M14 Zn/	ECR14002
31	Tube allonge écart:230/	Verlängerung/	Extension/	Extensiòn/		ENT00001
32	Raclette AR DR (oustri) disque/Ø 510 sup. mécanosou	Abstreifer/	Scraper/	Raedera/	Скребок/	DEC00117

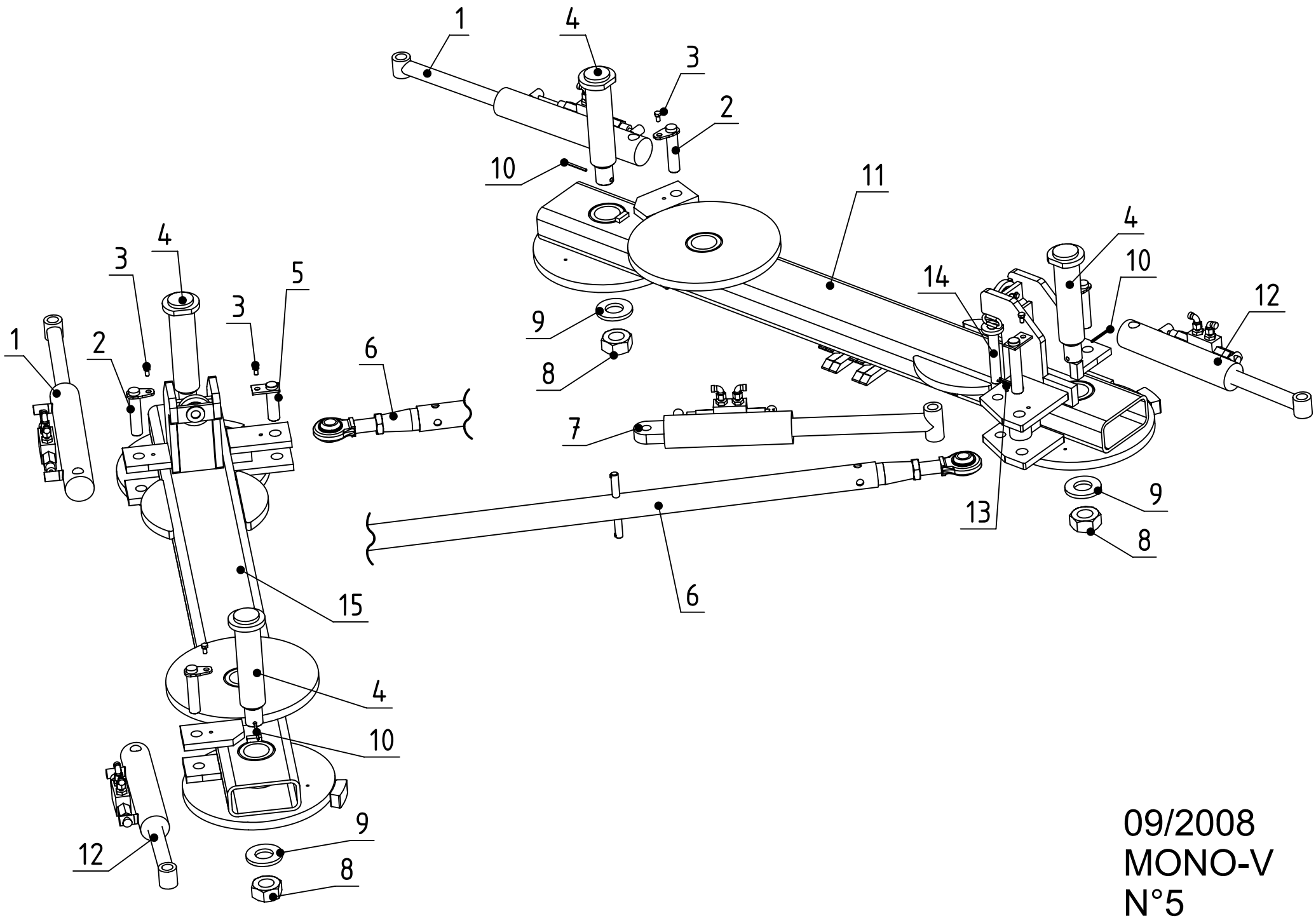

09/2008
MONO-V
N°5

Rep.	Nom du produit	Beschreibung	Description	Designacion	Наименование	Code
1	Vérin DE: 40x 70 C: 300 EF:510/calpet ant-retour réf:A	Zylinder/	Cylinder/	Cilindro hidraulico/		VER04020
1	Pochette de joints pour vérin/DE: 40x 70	Dichtungen/	Seal kit/	Juntas/		PJT04006
2	Axe Ø 30x124 avec plat de/blocage	Achse/	Axle/	Eje/		AXE30036
3	Vis T.H. 10x 20 8.8 Zn/filetage total 2466	Schraube 10x20/	Screw 10x20/	Tornillo 10x20/	Болт Т.Н.10х 20 8.8 Zn лол	VIS10006
4	Axe Ø 70x 325 M48 (sous tête)/	Achse/	Axle/	Eje/		AXE70002
5	Axe Ø 31,5x95 tête rect + vis/blocage	Achse/	Axle/	Eje/		AXE31502
6	Tube de renvoi de MONO-V/	Tube/	Tube/	Tubo/		APV00255
7	Vérin DE: 50x 80 C: 200 EF:640/+ bloc anti-retour réf:A	Zylinder/	Cylinder/	Cilindro hidraulico/		VER05043
7	Pochette de joints pour vérin/DE: 50x 80 (après 1985)	Dichtungen/	Seal kit/	Juntas/	Комллект лрокладок для ги	PJT05003
8	Ecrou créneaux HK M48x200/raccourci	Mutter M48x200/	Nut M48x200/	Tuerca M48x200/		ECR48004
9	Rondelle plate 50x100x10/	Scheibe/	Washer/	Arandela/	Плоская шайба 50х100х10/	RON05009
10	Goupille mécanindus 10 x 70/	Stift 10x70/	Pin 10x70/	Pasador 10x70/	Штифт 10х 70/	GOU10003
11	Poutre pivotante AV MONO-V/	Tube/	Tube/	Tubo/		APV00256
12	Vérin DE: 40x 70 C: 200 EF:410/clapet anti-retour réf:	Zylinder/	Cylinder/	Cilindro hidraulico/		VER04019
12	Pochette de joints pour vérin/DE: 40x 70	Dichtungen/	Seal kit/	Juntas/		PJT04006
13	Goupille beta Ø4/	Stift beta Ø4/	Pin beta Ø4/	Pasador beta Ø4/	Штифт beta Ш4/	GOU04000
14	Broche Ø28x169 avec maillon/	Spindel/	Pin/	Pasador/		BRO02811
15	Poutre pivotante AR MONO-V/	Tube/	Tube/	Tubo/		APV00257

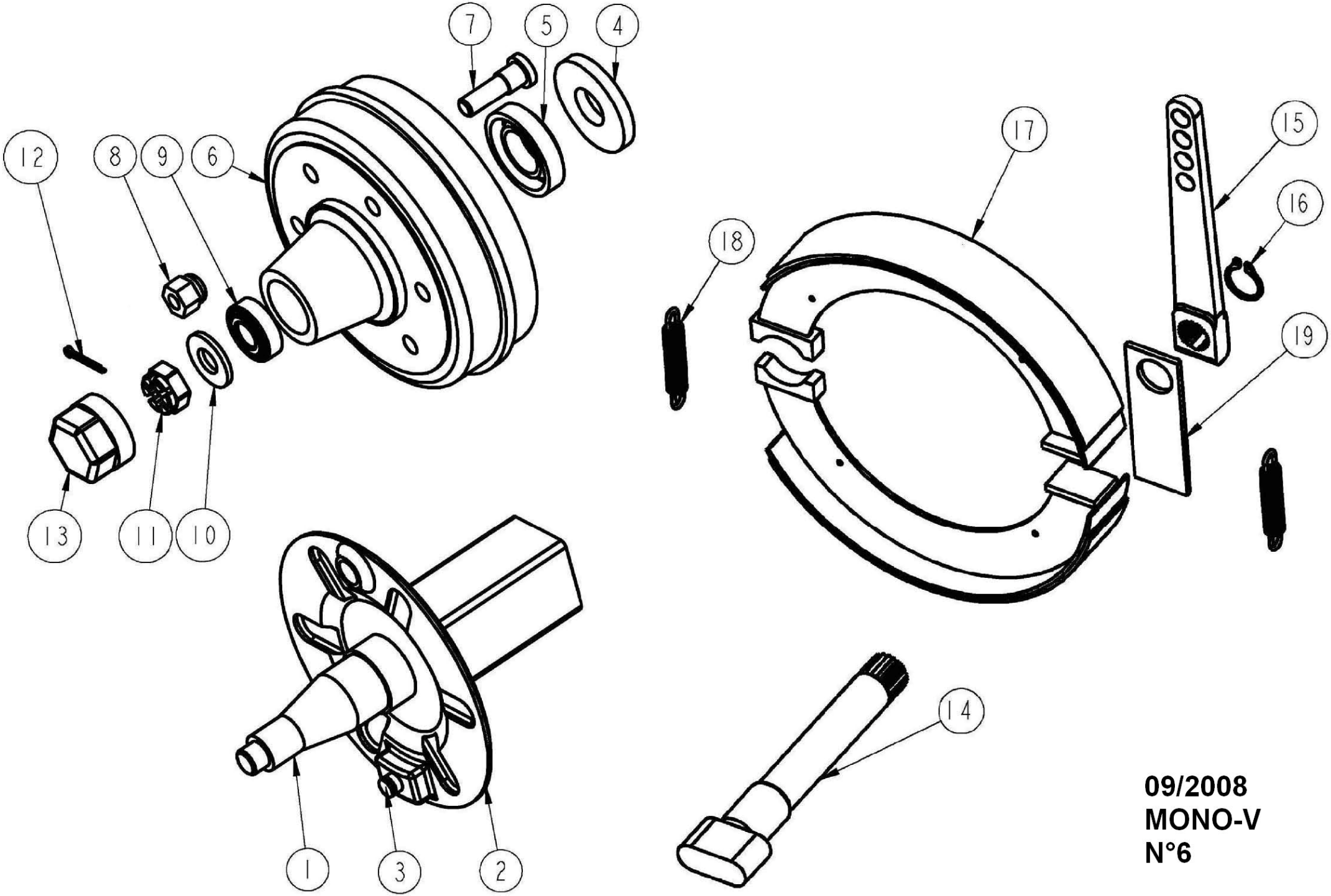

09/2008
MONO-V
N°6

Rep.	Nom du produit	Beschreibung	Description	Designacion	Наименование	Code
1	Essieu c80-6 axes voie 2100// 2 freins 300x60/bielette	Radachse/	Wheel axle/	Eje/		ESS08002
2	Flasque montée + axe/	Kurbelwange/	Crankthrow/	Flanco/		ESS58010
3	Axe de frein 300x60c/	Bremsachse/	brake axle/	Eje de freno/		ESS58027
4	Rondelle d'étanchéité 75 x130/x 10	Dichtring/	tight washer/	arandela/		ESS58028
5	Roulement rouleau conique/130/75 réf.30215	Lager/	Bearing/	Cujinete/	Конический лодшилник 302	RLT30215
6	Tambour 300x 60 - 6T/	Trommel/	Drum/	Tambor/		ESS58013
6	Moyeu 806AF et 906AF/	Nabe/	Hub/	Cubo/		ESS58029
7	Goujon M18x150 lg46/70/	Gewindebolzen/	Stud/	Esparrago roscado/		ESS58015
8	Ecrou de goujon M18x150 -/29 plat	Mutter/	Nut/	Tuerca/	Гайка шлильки M18x150 - 2	ESS58004
9	Roulement rouleau conique/100/55 réf.32211	Lager/	Bearing/	Cujinete/	Конический лодшилник 322	RLT32211
10	Rondelle plate 45x80x5/	Scheibe/	Washer/	Arandela/	Плоская шайба 45x 80x 5/	RON04507
11	Ecrou créneaux HK M45x200/	Mutter M45x200/	Nut M45x200/	Tuerca M45x200/	Корончатая гайка HK M45x	ECR45002
12	Goupille fendue 6 x 70 Zn/	Stift 6x70/	Pin 6x70/	Pasador 6x70/	Срезной шллинт 6x 70 Zn/	GOU06011
13	Bouchon de roue fileté Ø101,5x/150	Stopfen/	Plug/	Tapòn/	резьбовая заглушка колеса	ESS58002
14	Came de frein 300x 60C (/longueur sous tête à préciser	Bremsnocken/	Brake cam/	Leva del freno/		ESS56059
15	Biellette 4 trous Ø24,5 (frein/300x60C)	Schubstange/	Link/	Bieleta/		ESS56060
16	Circlips extérieur Ø 24/	Seegering/	Circlip/	Anillo/		CIR02400
17	Mâchoire de frein 300x60C/(demi machoire)	Gabel/	Yoke/	Horquilla/		ESS56061
18	Ressort de rappel frein/300x60C	Feder/	Spring/	Muelle/		ESS56062
19	Support de came de frein/300x60C lg 82	Trag/	Support/	Soporte/		ESS56105
19	Support de came de frein/300x60C lg 77	Trag/	Support/	Soporte/		ESS56106
19	Support de came de frein 300x/60C lg 87 (essieu c 70)	Trag/	Support/	Soporte/		ESS57102
19	Essieu ½ c40-4 axes-voie 170/	Radachse/	Wheel axle/	Eje/		ESS04000

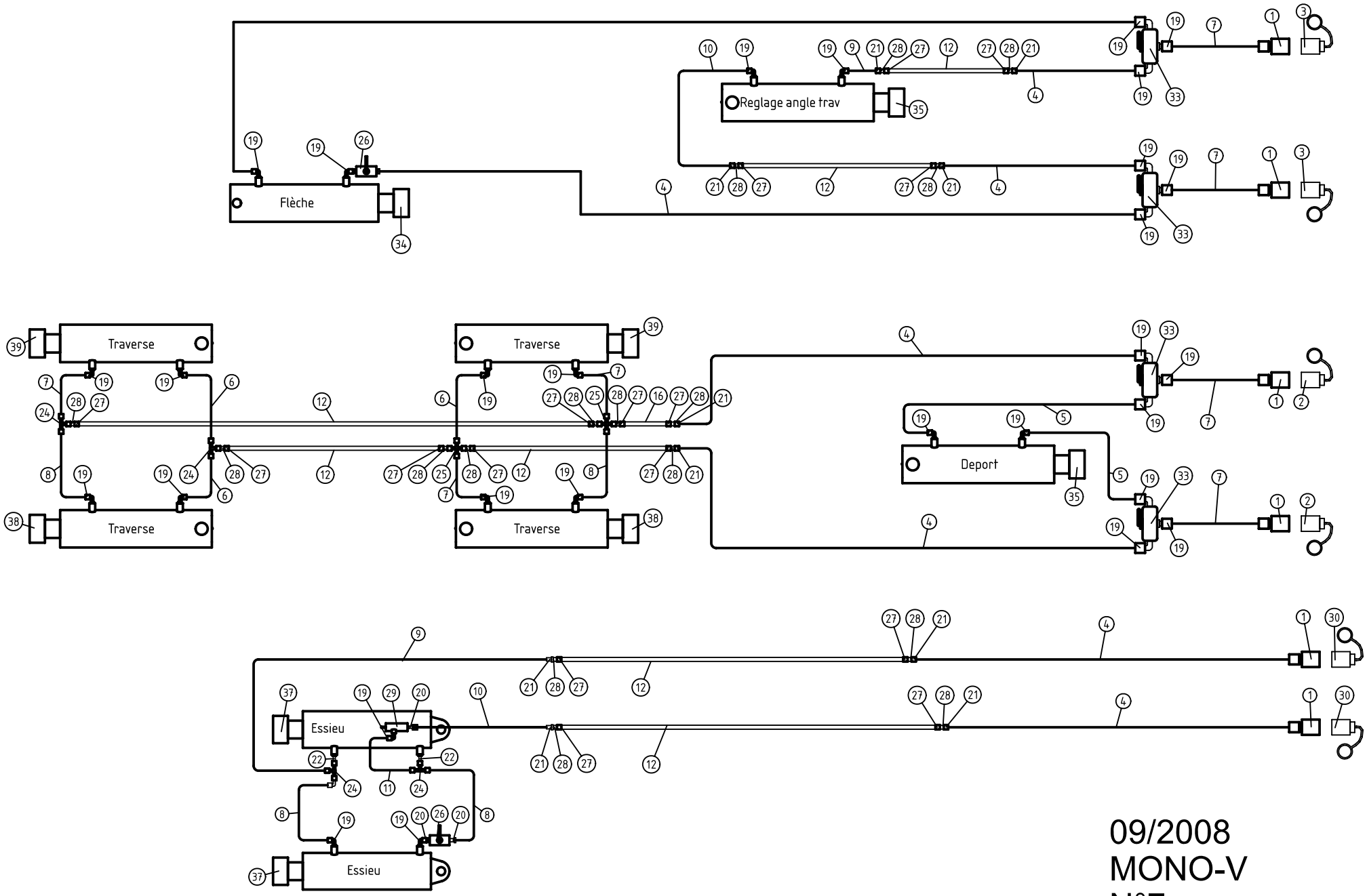

09/2008
MONO-V
N°7

Rep.	Nom du produit	Beschreibung	Description	Designacion	Наименование	Code
1	Coupleur male à clapet 12L/	Kuppler/	Coupler/	Cuerpo/	Муфта /	HYD10711
2	Capuchon de coupleur mâle/1/2 TF12 bleu	Stopfen/	Plug/	Tapòn/	Коллачок муфты 1/2 TF12 с	HYD00300
3	Capuchon de coupleur mâle/1/2 TF12 jaune	Stopfen/	Plug/	Tapòn/	Коллачок муфты 1/2 TF12	HYD00301
4	Flexible FF TD2C8 EFR12L-EFR12/L lg 3700	Schlauch/	Hydraulic hose/	Tuberia/	Шланг FF TD2C8 EFR12L-E	FFD03708
5	Flexible FF TD2C8 EFR12L-EFR12/L lg 2500	Schlauch/	Hydraulic hose/	Tuberia/	Шланг FF TD2C8 EFR12L-E	FFD02508
6	Flexible FF TD2C8 EFR12L-EFR12/L lg 1600	Schlauch/	Hydraulic hose/	Tuberia/	Шланг FF TD2C8 EFR12L-	FFD01608
7	Flexible FF TD2C8 EFR12L-EFR12/L lg 1500	Schlauch/	Hydraulic hose/	Tuberia/	Шланг FF TD2C8 EFR12L-E	FFD01508
8	Flexible FF TD2C8 EFR12L-EFR12/L lg 1200	Schlauch/	Hydraulic hose/	Tuberia/	Шланг FF TD2C8 EFR12L-E	FFD01208
9	Flexible FF TD2C8 EFR12L-EFR12/L lg 1000	Schlauch/	Hydraulic hose/	Tuberia/	Шланг FF TD2C8 EFR12L-E	FFD01008
10	Flexible FF TD2C8 EFR12L-EFR12/L lg 650	Schlauch/	Hydraulic hose/	Tuberia/	Шланг FF TD2C8 EFR12L-	FFD00658
11	Flexible FF TD2C8 EFR12L-EFR12/L lg 300	Schlauch/	Hydraulic hose/	Tuberia/	Шланг FF TD2C8 EFR12L-	FFD00308
12	Tuyau rigide hydrau Ø12 (au M)/(preciser la longueur)	Tube/	Pipe/	Tubo/	Жесткий гидравлический	HYD00056
19	Coude M 12L - M 3/8 conique/	Ölanschluss/	Oil connector/	Empalme/	Колено наружное коническо	HYD10305
20	Union M 12L - M 3/8 cyl/	Ölanschluss/	Oil connector/	Empalme/	Соединение M 12L - M 3/	HYD10076
21	Union égale double M 12L/	Ölanschluss/	Oil connector/	Empalme/	Соединение/	HYD10002
22	Union F 12L - M 3/8 cyl/tournant	Ölanschluss/	Oil connector/	Empalme/	Переходник (с вращающейс	HYD10201
23	Flexible FF TD2C8 EFR12L-EFR12/L lg 3000	Schlauch/	Hydraulic hose/	Tuberia/	Шланг FF TD2C8 EFR12L-E	FFD03008
24	Té égal M 12L/	Ölanschluss/	Oil connector/	Empalme/	Тройник равный 10A12/	HYD10402
25	Croix égale M 20x150/	Ölanschluss/	Oil connector/	Empalme/		HYD10351
26	Robinet 2 voies F 3/8/	Hahn/	Tap/	Espita/	Кран с 2 выходами 8 FG 3/8	HYD00023
27	Ecrou 12L/	Mutter/	Nut/	Tuerca/		HYD10822
28	Olive 1A12/	Büchse/	Bushing/	Casquillo/		HYD10813
29	Butée cylindrique complète/sans raccord	Zylinder/	Cylinder/	Cilindro hidraulico/		HYD00028
30	Capuchon de coupleur mâle/1/2 TF12 rouge	Stopfen/	Plug/	Tapòn/	Коллачок муфты 1/2 TF12 к	HYD00302
31	Boule d'azote 0,7 litres //55 bars	Akkumulator/	Gas bowl/	Acumulador/	Газомасляный амортизатор	HYD01010
32	Collier simple 121/	Anbindekette/	Collar tying/	Collera/		COL00101
33	Vanne 3 voies en L gaz 3/8/SBS3LGF3/8PCZ+2TROU	Tap/	Hahn/	Espita/	Вентиль с 3 выходами 3/8/	HYD00069

Rep.	Nom du produit	Beschreibung	Description	Designacion	Наименование	Code
34	Vérin DE: 45x 80 C: 150 EF:460/queue carré 2 trous Ø	Zylinder/	Cylinder/	Cilindro hidraulico/	Гидрочилиндр DE: 45x 80	VER04531
34	Pochette de joints pour vérin/DE: 45x 80	Dichtungen/	Seal kit/	Juntas/	Комллект лрокладок для ги	PJT04501
35	Vérin DE: 50x 80 C: 200 EF:640/+ bloc anti-retour réf:A	Zylinder/	Cylinder/	Cilindro hidraulico/		VER05043
35	Pochette de joints pour vérin/DE: 50x 80 (après 1985)	Dichtungen/	Seal kit/	Juntas/	Комллект лрокладок для ги	PJT05003
36	Vérin DE: 50x110 C: 200 EF:480/douillé Ø30,5 prise en	Zylinder/	Cylinder/	Cilindro hidraulico/		VER05007
36	Pochette de joints pour vérin/DE: 50x110	Dichtungen/	Seal kit/	Juntas/	Комллект лрокладок для ги	PJT05004
37	Vérin DE: 50x110 C: 200 EF:480/douillé Ø30,5 prise dé	Zylinder/	Cylinder/	Cilindro hidraulico/		VER05012
37	Pochette de joints pour vérin/DE: 50x110	Dichtungen/	Seal kit/	Juntas/	Комллект лрокладок для ги	PJT05004
38	Vérin DE: 40x 70 C: 200 EF:410/clapet anti-retour réf:	Zylinder/	Cylinder/	Cilindro hidraulico/		VER04019
38	Pochette de joints pour vérin/DE: 40x 70	Dichtungen/	Seal kit/	Juntas/		PJT04006
39	Vérin DE: 40x 70 C: 300 EF:510/calpet ant-retour réf:A	Zylinder/	Cylinder/	Cilindro hidraulico/		VER04020
39	Pochette de joints pour vérin/DE: 40x 70	Dichtungen/	Seal kit/	Juntas/		PJT04006

09/2008
MONO-V
N°8

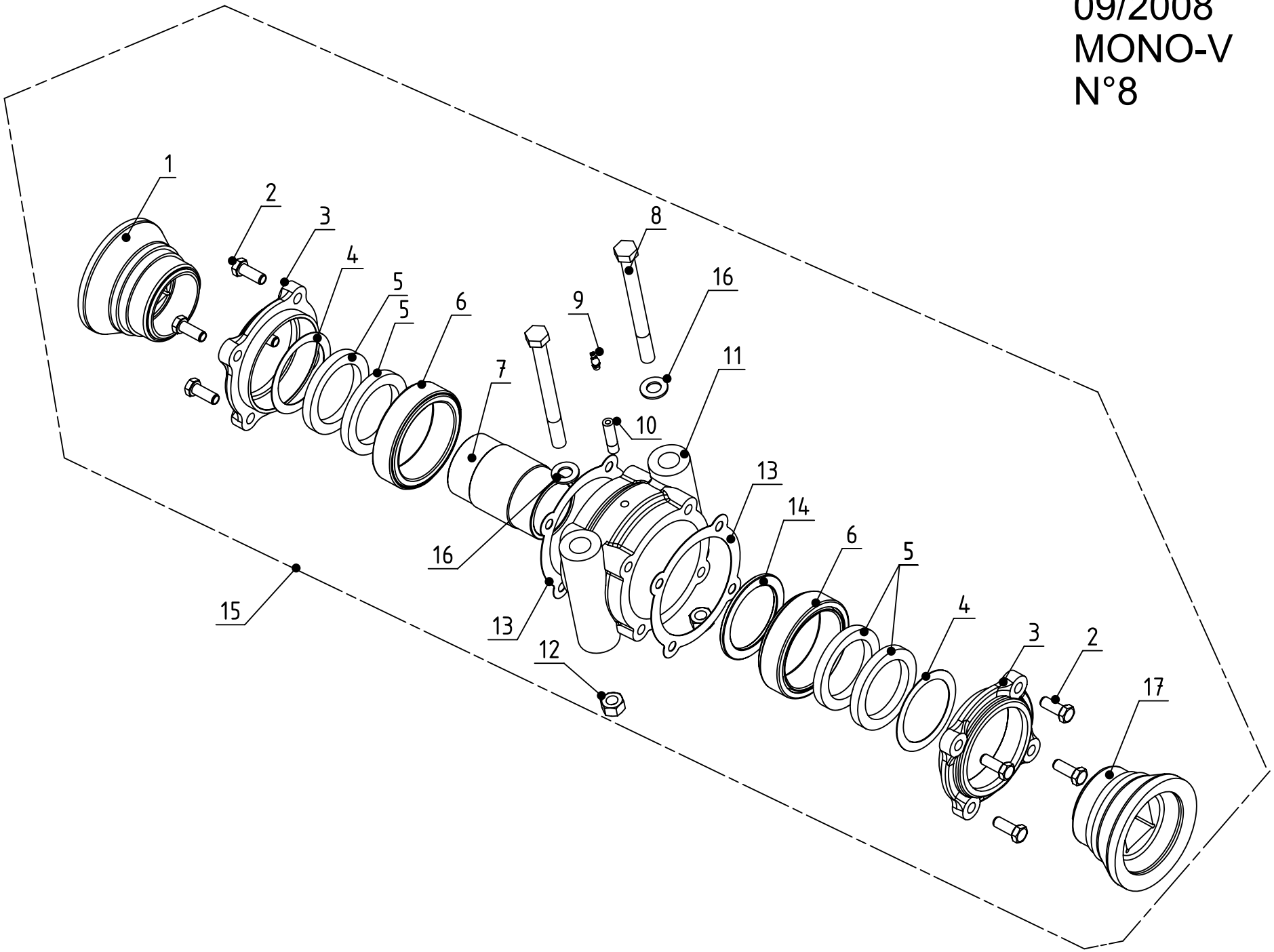

Rep.	Nom du produit	Beschreibung	Description	Designacion	Наименование	Code
1	Embout ec230 c42 creux MC616C/	Endstück/	End piece/	Pieza terminal/	Наконечник/	EMB23646
2	Vis T.H. 10x 35 6.8 brut/	Schraube/	Screw/	Tornillo/	Винт Т.Н.10х 35 6.8/	VIS10018
3	Couvercle MC 617 usiné/	Deckel/	Cover/	Tapa/	Крышка/	COU00006
4	Rondelle plate 90x115x1,2/acier (MC86)	Deckel/	Cover/	Tapa/	Плоская шайба/	RON09000
5	Joint à lèvre Ø 90x115x13 (MC6/68)	Dichtung/	Tight joint/	Junta/	Прокладка/	JOI09000
6	Roulement rouleau conique/125/70 réf.30214	Lager/	Bearing/	Cujinete/	Подшилник /	RLT30214
7	Douille MC 621/	Büchse/	Bush/	Casquillo/	Втулка/	BAG00001
8	Vis T.H. 18x200 8.8 Zn/	Schraube 18x200/	Screw 18x200/	Tornillo 18x200/	Винт/	VIS18009
9	Graisseur M 8 coudé 45°	Schmiernippel/	Grease nipple/	Engrasador/	Масленка М 8 угол 45°/	GRA08000
10	Allonge de graisseur M8/	Verlängerung/	Extension/	Extensiòn/	Удлинитель масленки М8/	GRA08002
11	Corps palier: CVB 700 usiné/	Körper/	Casing/	Cuerpo/	Корлус лодшилника/	COR00004
12	Ecrou nylstop M18 Zn/	Mutter M18/	Nut M18/	Tuerca M18/	Гайка nylstop M18 Zn/	ECR18002
13	Joint papier Ø125 pour palier/carré de 40 (MC87)	Dichtung/	Tight joint/	Junta/	Прокладка/	JOI17000
14	Bague Ø 71x 90 lg 11 (MC88)/	Büchse/	Bushing/	Casquillo/	Втулка/	BAG07101
15	Palier écart.230 c42 AP 230/complet	Lager/	Bearing/	Cojinete/	Подшилник в сборе/	PAL40000
16	Rondelle plate 19x36x3/	Scheibe/	Washer/	Arandela/	Плоская шайба/	RON01900
17	Embout ec230 c42 bombé MC616B/	Endstück/	End piece/	Pieza terminal/	Наконечник/	EMB23641

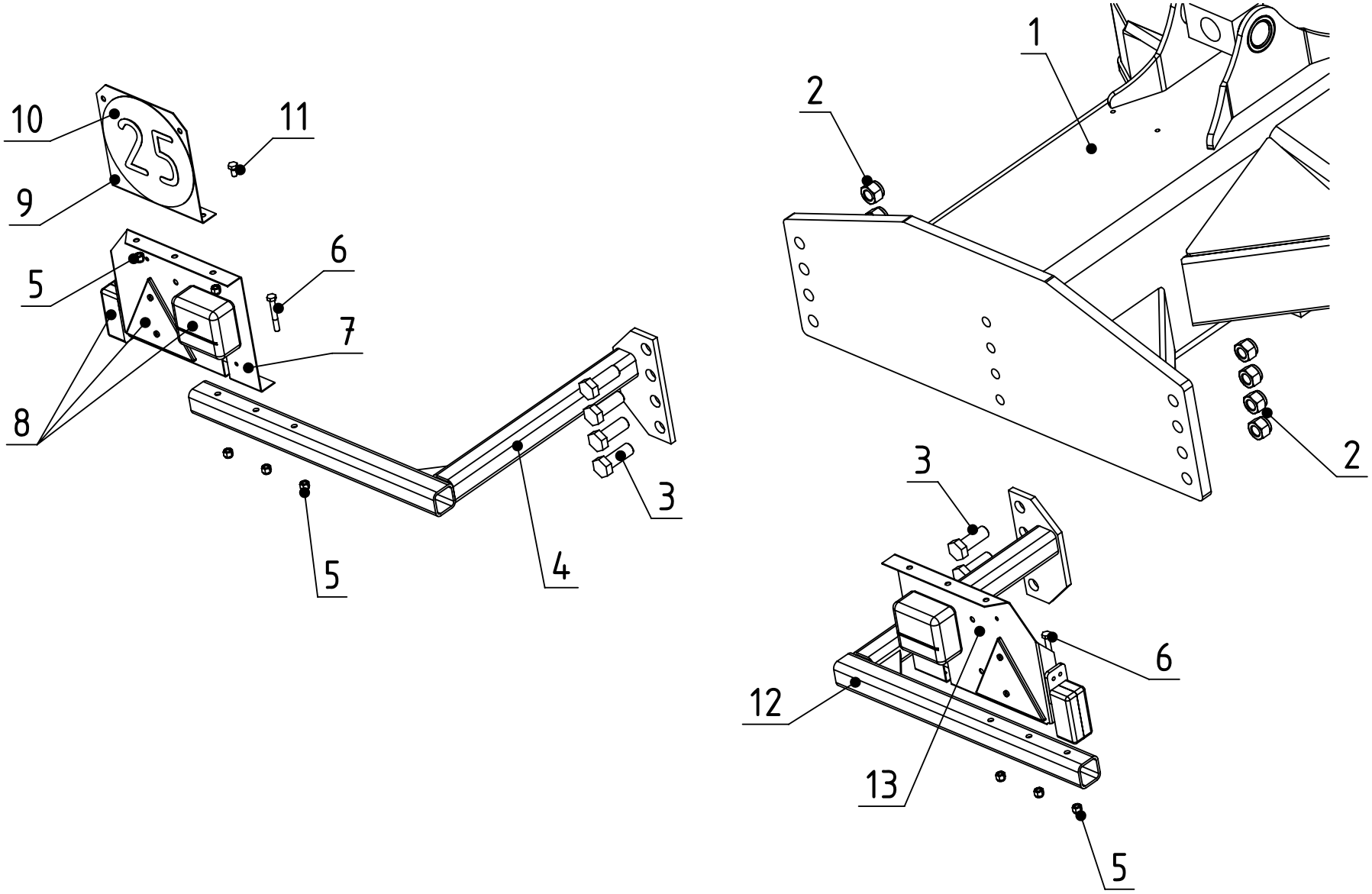

09/2008
MONO-V
N°9

Rep.	Nom du produit	Beschreibung	Description	Designacion	Наименование	Code
1	Chassis MONO-V/	Rahmen/	Main frame/	Cajonera/		APV00250
2	Ecrou nylstop M20 Zn/DIN 985	Mutter M20/	Nut M20/	Tuerca M20/	Гайка nylstop M20 Zn DIN 9	ECR20003
3	Vis T.H. 20x 55 8.8 Zn/	Schraube 20x55/	Screw 20x55/	Tornillo 20x55/	Болт Т.Н.20х 55 8.8 Zn/	VIS20004
4	Support de feu gauche MONO-X/MONO-V SOL-X SOL-	Halter/	Bracket/	Soporte/		APX00463
5	Ecrou nylstop M 8 Zn/	Mutter M8/	Nut M8/	Tuerca M8/	Гайка М 8 Zn/	ECR08001
6	Vis T.H. 8x 60 8,8 Zn/	Schraube 8x60/	Screw 8x60/	Tornillo 8x60/	Болт Т.Н. 8х 60 8,8 Zn/	VIS08026
7	Platine éclairage gauche plan/n°0140/2001-D	Platte/	Plate/	Placa/	Левая лластина светоотраж	KHR00900
8	Kit éclairage rampe 12M00 EAF/3M50 AMP+TRIA + fe	Lichtleitung/	Light circuit/	Circuito de alumbrado/	Комллект светоотражателе	KIT00999
9	Platine 25km/h TOL01520200-A/	Halter 25 Km/h/	Bracket 25 Km/h/	Soporte 25 Km/h/	Пластина 25 км/ч/	KHR00902
10	Etiquette "25 km/h"/	Etikett/	Sticker/	Etiqueta/	Этикетка 25 км/ч/	ETQ00300
11	Vis T.H. 8x 16 8,8 Zn/filetage total	Schraube 8x16/	Screw 8x16/	Tornillo 8x16/	Винт Т.Н. 8х 16 8,8 Zn лол	VIS08027
12	Support de feu droit MONO-X/MONO-V SOL-X SOL-V	Bracket/	Halter/	Soporte/		APX00459
13	Platine éclairage gauche plan/n°0140/2001-D	Platte/	Plate/	Placa/	Левая лластина светоотраж	KHR00900

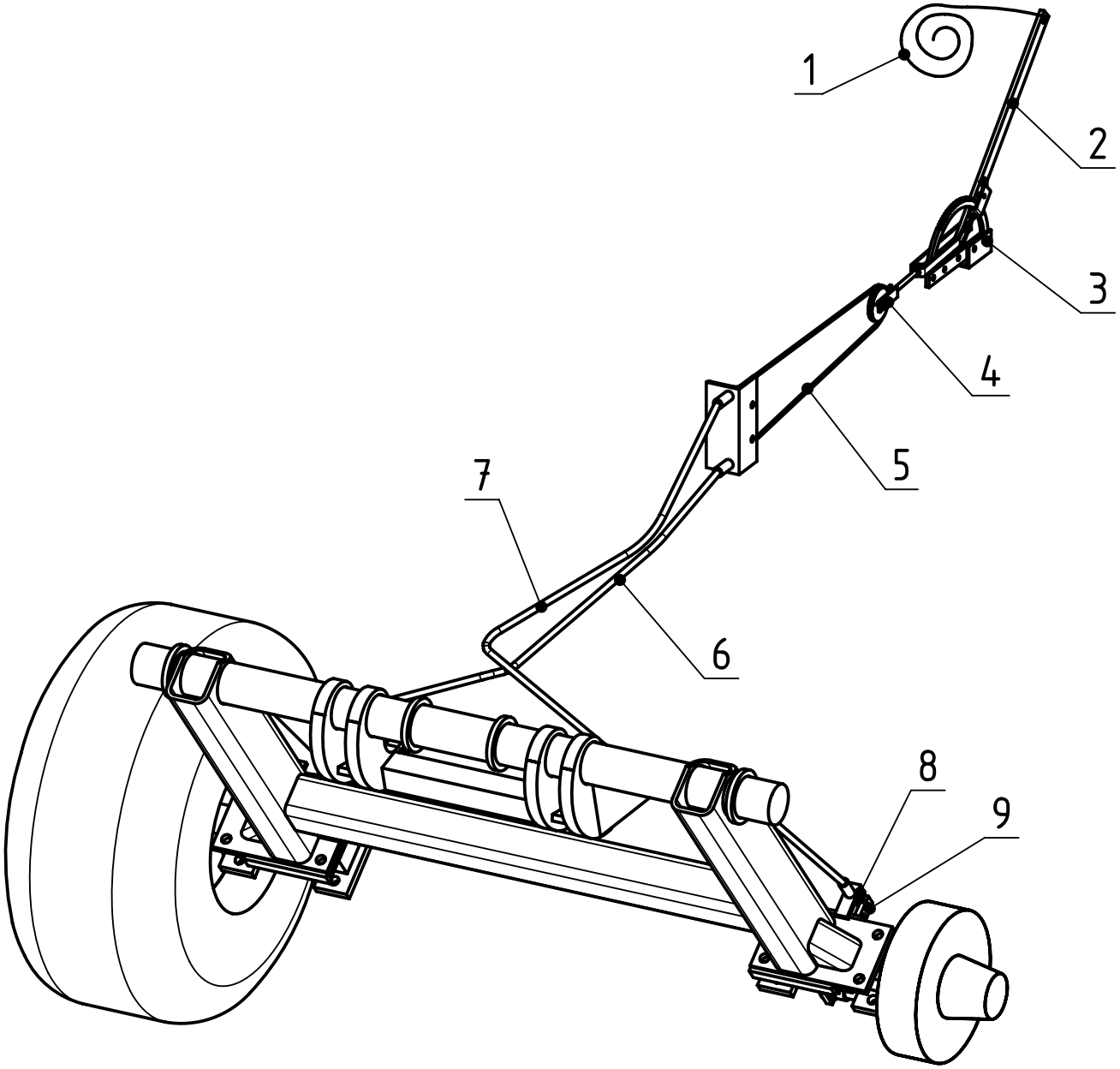

09/2008
MONO-V
N°10

Rep.	Nom du produit	Beschreibung	Description	Designacion	Наименование	Code
1	Corde Diam. 10 (Rlx 100 m)/	Strick/	Rope/	Cuerda/		CRD00100
2	Frein à main n°2/	Handbremse/	Handbrake/	Freno de mano/	Ручной тромоз/	FRE00102
3	Vis T.H. 10x 30 8.8 Zn/entierement filetée DIN 933	Schraube 10x30/	Screw 10x30/	Tornillo 10x30/	Болт Т.Н.10х 30 8.8 Zn/	VIS10009
4	Poulie Ø 60 pour cable frein +/ch+tige fil	Scheibe/	Pulley/	Polea/	Шкив Ш 60 для троса /	FRE00103
5	Cable Ø 6 lg 10300/	Kabel/	Cable/	Cable/		CAB00113
6	Gaine Øext 14mm lg 2000 de/cable Ø6,3	Gehäuse/	Leg/	Conducto/		GAI14200
7	Gaine Øext 14mm lg 1800 de/cable Ø6,3	Gehäuse/	Leg/	Conducto/		GAI14180
8	Serre-câble Ø 8/	Klammer/	Clamp/	Abrazadera de presion/	Тросовый зажим Ш 8/	DIV00054
9	Cosse coeur Ø 8/	Cosse coeur Ø8/	Cosse coeur Ø8/	Cosse coeur Ø8/	Наконечник Ш 8/	DIV00027

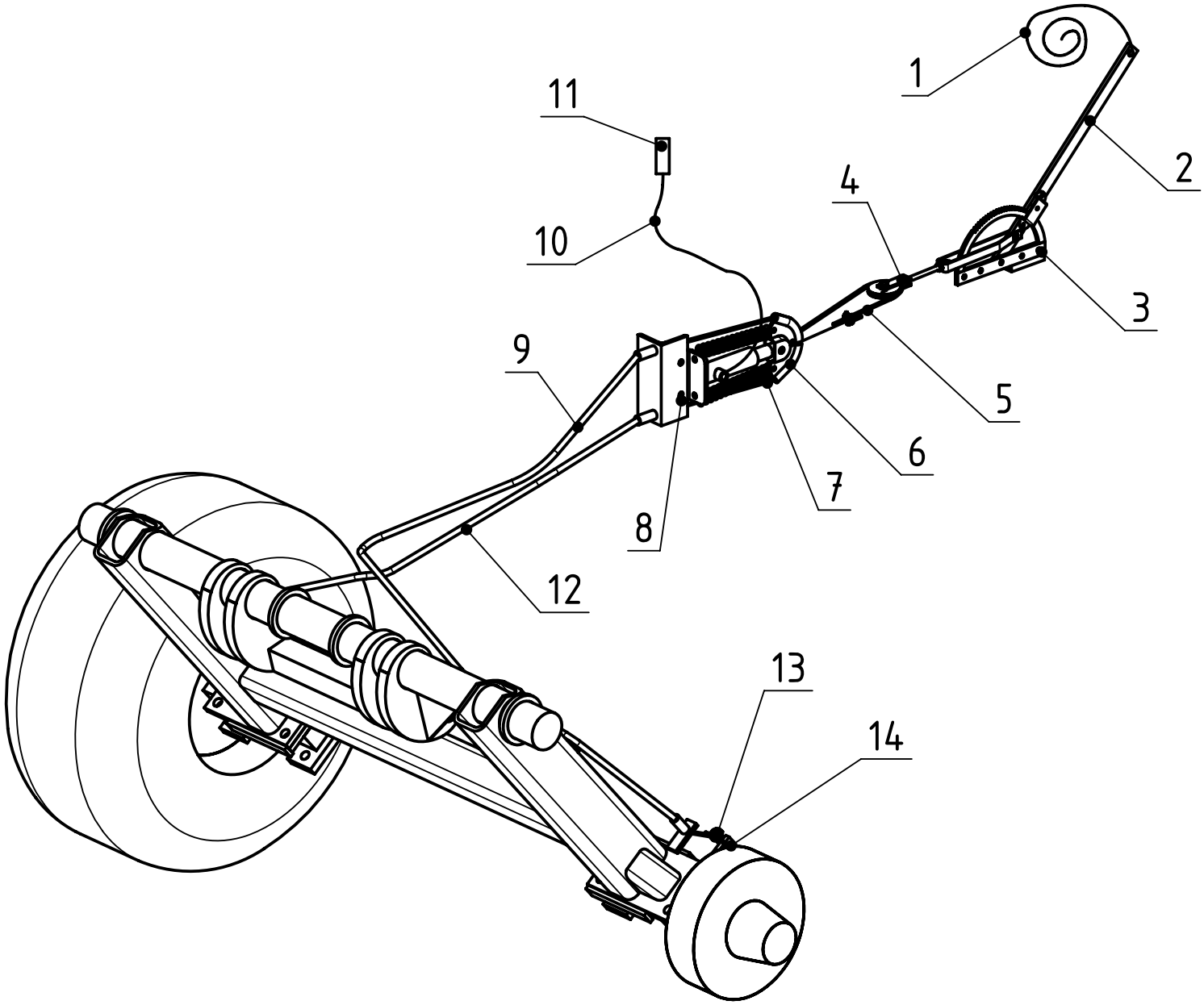

09/2008
MONO-V
N°11

Rep.	Nom du produit	Beschreibung	Description	Designacion	Наименование	Code
1	Corde Diam. 10 (Rlx 100 m)/	Strick/	Rope/	Cuerda/		CRD00100
2	Frein à main n°2/	Handbremse/	Handbrake/	Freno de mano/	Ручной тромоз/	FRE00102
3	Vis T.H. 10x 30 8.8 Zn/entierement filetée DIN 933	Schraube 10x30/	Screw 10x30/	Tornillo 10x30/	Болт Т.Н.10х 30 8.8 Zn/	VIS10009
4	Poulie Ø 60 pour cable frein +/ch+tige fil	Scheibe/	Pulley/	Polea/	Шкив Ш 60 для троса /	FRE00103
5	Cable Ø 6 lg 1000/	Kabel/	Cable/	Cable/		CAB00111
6	Vérin SE: 30 (freinage a resso/rt) peint vert (A11615a)	Zylinder/	Cylinder/	Cilindro hidraulico/	Гидрочилиндр лростого дей	VER03010
6	Pochette de joints pour vérin/SE: 30	Dichtungen/	Seal kit/	Juntas/	Комллект лрокладок для ги	PJT03000
7	Cable Ø 6 lg 5700/	Kabel/	Cable/	Cable/		CAB00114
8	Vis T.H. 12x 40 8.8 Zn/	Schraube 12x40/	Screw 12x40/	Tornillo 12x40/	Болт Т.Н.12х 40 8.8 Zn/	VIS12037
9	Gaine Øext 14mm lg 1800 de/cable Ø6,3	Gehäuse/	Leg/	Conducto/		GAI14180
10	Flexible FF TD2C8 EFR12L-EFR12/L lg 6000	Schlauch/	Hydraulic hose/	Tuberia/	Шланг FF TD2C8 EFR12L-E	FFD06008
11	Coupleur femelle a visser adap/table V8R	Kuppler/	Coupler/	Cuerpo/	Муфта наружная/	HYD10736
12	Gaine Øext 14mm lg 2000 de/cable Ø6,3	Gehäuse/	Leg/	Conducto/		GAI14200
13	Serre-câble Ø 8/	Klammer/	Clamp/	Abrazadera de presion/	Тросовый зажим Ш 8/	DIV00054
14	Cosse coeur Ø 8/	Cosse coeur Ø8/	Cosse coeur Ø8/	Cosse coeur Ø8/	Наконечник Ш 8/	DIV00027