Борона прицепная дисколаповая TINEMASTER 36-66-6-23

ИНСТРУКЦИЯ ПО ЭКСПЛУАТАЦИИ

Запуск в работу – Техническое обслуживание - Меры безопасности- Запасные части

Quivogne CEE
Austria Vienna
Тел.: + 43 1 997 19 35
Факс: + 43 1 997 19 35 10
Email: sales@quivogne.fr
www.quivogne.fr

ПЕРЕЧЕНЬ ИНФОРМАЦИОННЫХ ЗНАКОВ

Предупреждения и графические символы, наклеенные на машине, дают указания о мерах безопасности, которые необходимо строго соблюдать, и способствуют избежанию несчастных случаев. Следите, чтобы предупреждения и графические символы всегда оставались чистыми, и чтобы их было хорошо видно.
В случае ремонта следите, чтобы на запасных частях были те же самые наклейки, что и на оригинальных деталях.

Для того, чтобы наклеить информационные знаки, обратитесь к приложениям в конце каталога.

До выхода из трактора или до начала выполнения любых действий на машине выключить двигатель, вынуть ключ зажигания и подождать до полной остановки всех движущихся частей.

До запуска в работу машины внимательно прочитать инструкцию по эксплуатации и мерам безопасности. Каждый раз до использования машины устанавливать защитные механизмы и проверять затяжку гаек и болтов.

Скорость на дороге не должна превышать 25 км/ч.

До начала работы с бороной открыть кран в положение складывания для заполнения гидравлической системы.

Внимание: опасная зона. Особенно во время фаз открытия и закрытия. Зона шарнирных соединений с риском разъединения.

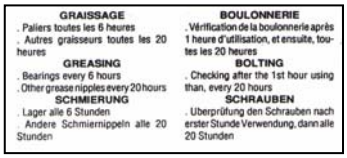

Необходимо регулярно смазывать подшипники и шарнирные соединения.
Проверять затяжку болтов и гаек

Монтаж гидравлических соединений при помощи loctite 542 или эквивалента.

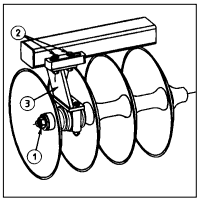

Описание способа протяжки дисков

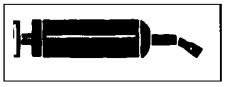

Местонахождение масленок

ИНСТРУКЦИЯ ПО ЭКСПЛУАТАЦИИ. ПРОЧИТАТЬ ВНИМАТЕЛЬНО ПЕРЕД НАЧАЛОМ ЭКСПЛУАТАЦИИ

1°) ЗАПУСК В РАБОТУ

1.1.) Базовое оборудование

Тяжелые дисковые бороны в форме X, тип «TINEMASTER» в зависимости от модели имеют ширину от 3,20 м до 6 м и складываются в длину или вертикально.

Они состоят из:

- 1 рама
- 4 батареи дисков (модели в форме X)
- 1 прицепное устройство
- 2 оси
- 4 колеса
- 1 комплект гидравлических шлангов
- 4 упора
- от 3 до 9 зубьев, в зависимости от модели

1.2.) Монтаж

- Прочитайте внимательно вкладыш «Технические рекомендации по соблюдению мер безопасности при эксплуатации сельскохозяйственного оборудования»
- Проверьте систему блокировки рамы при переводе в транспортное положение (ось, штифт, запор гидравлической блокировки должен быть закрыт)
- Установите на раму 4 опоры, затем поставьте все на землю, на ровную площадку так, чтобы агрегат стоял устойчиво.
- Смонтируйте батареи дисков, оставляя агрегат в транспортном положении. **Для обеспечения устойчивости агрегата смонтируйте последовательно сначала одну левую батарею дисков, а затем одну правую батарею.**
- Присоедините к раме прицепное устройство (отверстие фиксации внизу), затем зафиксируйте при помощи регулировочного винта параллелограмма.
- Смонтировать колеса на оси, затем оси на раму.
- Смонтировать зубья.
- Смонтируйте систему гидравлики согласно прилагаемой схеме (см. схему монтажа, вложенную в комплект шлангов). Используйте только loctite для монтажа гидравлики (см. наклейки на агрегате). При монтаже проверьте исправность всех элементов и особенно газомасляного амортизатора (см. параграф по уходу за газомасляным амортизатором).
- При монтаже шлангов следите, чтобы не было острых углов.

- Пластмассовые пробки, установленные на маслозаборниках, окрашены в разные цвета для их быстрого нахождения при подсоединении к трактору.

Ваш агрегат готов к работе

1.3.) Соединение с трактором

- Подсоедините 2 гидравлических шланга, соединяющих подъемный гидроцилиндр с трактором.
- Установите распределитель гидравлики таким образом, чтобы кольцо прицепного устройства бороны было на высоте дышла трактора.
- Прицепить борону к трактору.
- Подсоединить остальные шланги к трактору.
- Поднять борону и убрать 4 опоры.
- Заполнить систему гидравлики, переключая гидрокраны бороны.
- Снять механическую защиту для транспортировки (4 штыря).
- Поставить блокировочный гидроцилиндр в транспортное положение.
- Открыть борону, включив гидрокран в нужное положение. Следите, чтобы никто не находился поблизости от бороны.
- После открытия бороны установите систему механической защиты в рабочее положение (2 штыря).
- В рабочем положении точка сцепления должна быть приподнята примерно на 10 см выше линии горизонта.

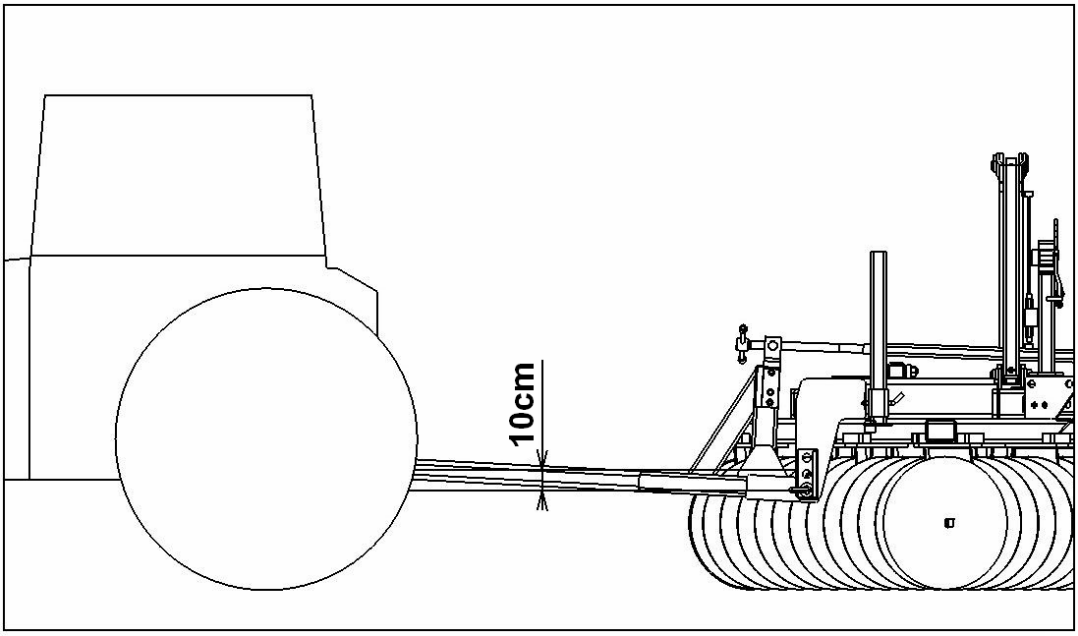

1.4.) Регулировка параллельности

- Для регулировки параллельности бороны в транспортном положении предусмотрен регулировочный винт. Рама, по мере возможности, должна быть параллельна земле.
- При работе винт дает уравновешенную компрессию пружин каждой стороны шарнирной оси.

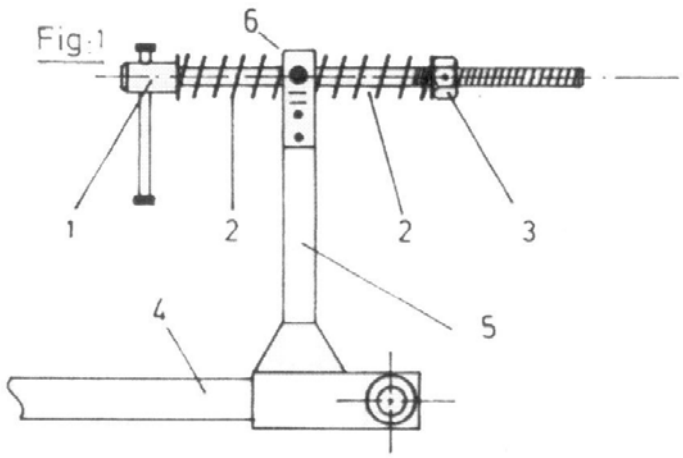

1) Регулировочный винт
2) Пружина.
3) . Гайка регулировки компрессии пружин
4) Прицепное устройство
5) Квадратная стойка
6)Шарнирная ось

1.5.) Регулировка круглых соединительных стоек

- Для того, чтобы избежать преждевременного и неравномерного износа шин, рекомендуем проверить регулировку положения рамы относительно колес. Расстояние от рамы до колеса в транспортном положении должно быть одинаковым для левого и правого колеса. Если это не так, необходимо отрегулировать соединительную трубу и винт, находящийся между двумя большими соединительными стойками. После регулировки вновь заблокировать контргайку № 1.

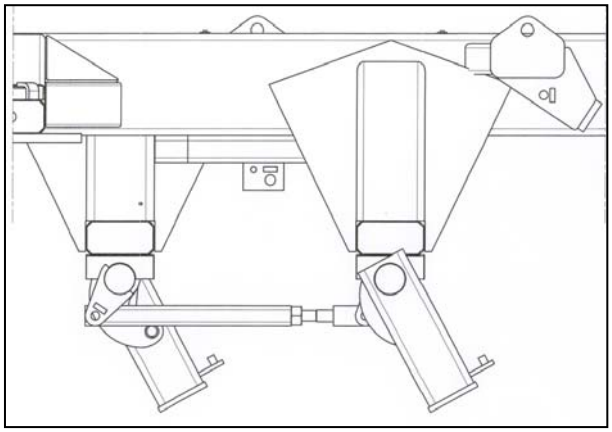

1.6.)Регулировка газомасляного амортизатора для транспортного положения

- Дисковые бороны «TINEMASTER» оборудованы газонаполненным амортизатором, который включается при транспортировке. Предохранительный клапан амортизатора должен быть открыт во время транспортировки и закрыт во время работы.

1.7.) Регулировка зубьев

- Дисковые бороны «TINEMASTER» имеют прямые зубья с гидравлической защитой «нон-стоп».
- Регулировка глубины работы осуществляется при помощи штыря.
- Подключить маслозаборник к трактору.
- Удалить людей из рабочей зоны.

- Воздействовать на гидрокран до тех пор, пока манометр не укажет давление от 145 атмосфер до 160 атмосфер.
- Закрыть предохранительный клапан № 12.
- Вы готовы к работе.
- Во время включения одного или нескольких зубьев давление в аккумуляторе не должно превышать 330 атмосфер (При необходимости остановите трактор, приподнимите агрегат и поднимите зубья так, чтобы работать на меньшей глубине).

1.8.) Регулировка глубины обработки почвы

- Регулировка глубины обработки почвы осуществляется при помощи гидравлического клапана, который находится на одном из гидроцилиндров гидравлики колес.
- Установите упор гидроклапана на нужное расстояние, сделайте пробный заезд, проверьте глубину обработки почвы и, передвигая упор по штанге вверх или вниз, вы можете увеличить или уменьшить глубину.
- Можете приступить к работе. Если глубина обработки почвы будет недостаточна, переставьте регулировку упора контроля глубины.

1.9.) Регулировка при работе

- Регулировка угла атаки батареи дисков осуществляется при помощи стопоров, имеющих регулировочные отверстия.
- Для борон в форме X, передние батареи должны иметь одинаковый угол атаки (это касается также двух задний батарей).

- Рекомендуемая регулировка: угол атаки передних батарей дисков на уровне 3-го отверстия, а угол атаки задних батарей на уровне 4-го отверстия.
- Регулировка при неравномерной обработке:
- Если после прохода бороны на обработанной почве остаются ямки, то следует уменьшить угол атаки на одно или 2 отверстия на передних батареях дисков.
- Если после прохода бороны на почве остаются бугорки, то следует увеличить угол атаки на одно или 2 отверстия на передних батареях дисков.

2°) ТЕХНИЧЕСКОЕ ОБСЛУЖИВАНИЕ

2.1.) Общие правила по уходу за бороной

- Обслуживание следует проводить при остановленной бороне и выключенном двигателе.
- Протянуть болты и гайки через 1 час после начала ввода в эксплуатацию, затем через 5 часов и затем через каждые 20 часов работы.
- До начала работы проверять состояние гидравлической системы (амортизатор транспортного положения, шланги, гидроцилиндры …). По обслуживанию амортизатора для транспортного положения, см. параграф 2.2.

- До начала работы проверять состояние дисков и их креплений (заменять по необходимости, использовать только оригинальные запасные части).
- До начала работы проверять состояние сошников зубьев и их креплений

- **Следует всегда заменять изнашивающиеся детали только оригинальными запчастями.**

2.1.)Протяжка батарей дисков

- До начала работы проверить протяжку батарей дисков. Следуйте следующим инструкциям:

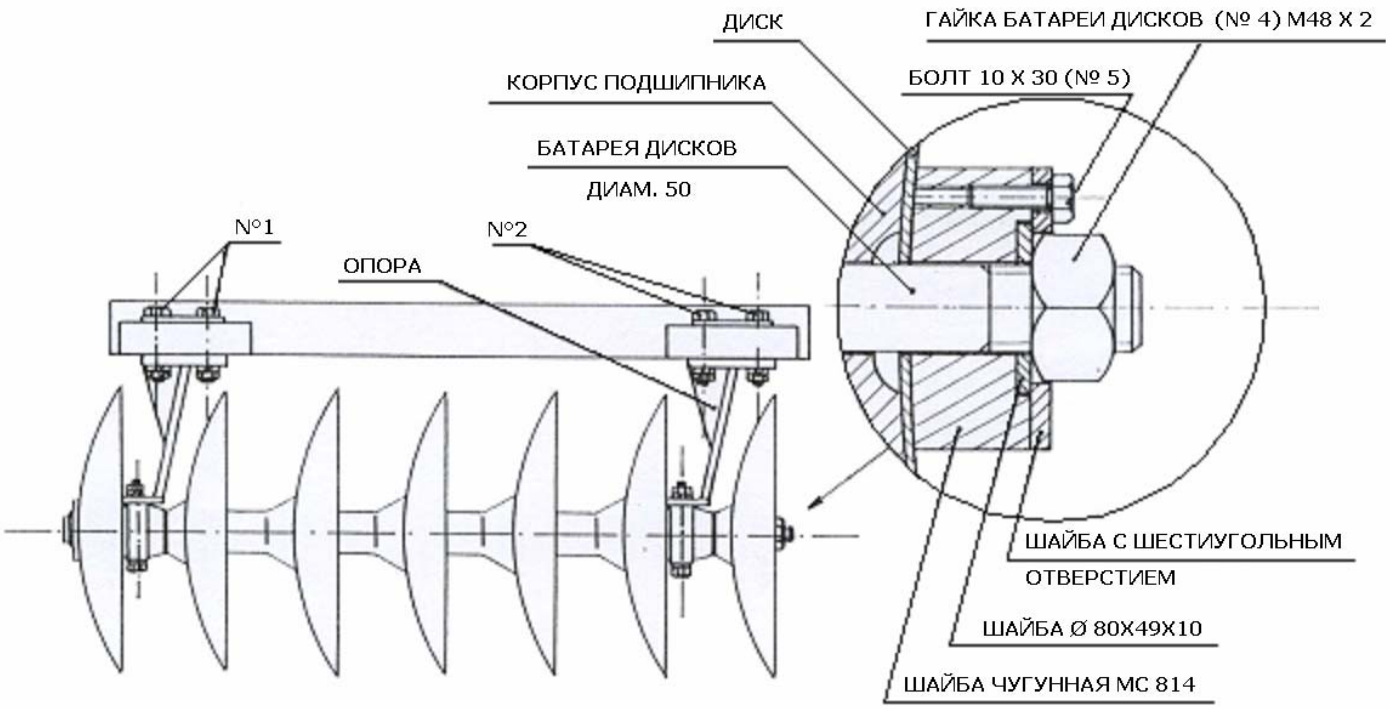

- Отвинтить болт № 5.
- Снять шайбу № 3.
- Ослабить 4 болта № 2 (оставив 4 болта № 1 заблокированными).
- Протянуть гайку № 4 батареи дисков (используйте ключ с удлинителем длиной 1 м).
- Снова поставить шайбу № 3, потом винт № 5.
- Снова завинтить 4 болта № 2.

- Для батарей дисков с 4 корпусами подшипников отвинтить болты крепления 3 опор.

2.2.) Уход за газомасляным амортизатором

- Давление, указанное на амортизаторе, должно быть отрегулировано при монтаже, а также после ремонта. В течение первой недели работы с бороной необходимо проверить давление, по крайней мере, один раз. Если не будет обнаружено утечки азота, то следующая проверка должна проводиться примерно через 4 месяца. Если во время этой проверки давление остается неизменным, то можно считать достаточной проверку 1 раз в год.
- Любые действия на амортизаторе для транспортного положения должны осуществляться только компетентным специалистом, имеющим необходимое оборудование.

2.3.) Уход за клапанами и гидроцилиндрами

- После каждого использования почистить гидравлические клапаны и вставить шток в гидроцилиндр. Хотя шток-хромированный, вы продлите срок эксплуатации гидроцилиндра.

2.4.) Смазка

- Через каждые 20 часов смазать все точки, где находится масленка.
- Через каждые 6 часов смазать все подшипники. (2-3 вспрыска масленки).
- На песчаных почвах смазывать следует чаще.
- Используйте смазку SHELL RETINAX A, TOTAL MULTI EP 1 или эквивалент.

2.5.) Регулировка бокового зазора колес

- Демонтировать колпак на конце оси, снять предохранительный штифт гайки. Слегка затянуть гайку и не забыть поставить штифт. Набить смазки в колпак и установить его.
- Следует регулярно проверять боковой зазор колес и регулировать его по мере необходимости.

2.6.) Регулировка давления в шинах

- Колесо 11,5x15-10---------- 4,6 атмосфер.
- Колесо 11,5x15-14 ---------- 5,8 атмосфер.
- Колесо 295/60x22.5----------8 атмосфер.

3°) ТЕХНИЧЕСКИЕ РЕКОМЕНДАЦИИ ПО СОБЛЮДЕНИЮ МЕР БЕЗОПАСНОСТИ ПРИ ЭКСПЛУАТАЦИИ СЕЛЬСКОХОЗЯЙСТВЕННОГО ОБОРУДОВАНИЯ

До запуска в работу внимательно прочитайте нижеизложенные рекомендации. Этот агрегат предназначен для использования исключительно в сельском хозяйстве. Не допускается использование агрегата в целях, отличных от сельского хозяйства. Продавец не несет ответственности за любой ущерб, возникший из использования агрегата не по назначению. Ответственность в этом случае полностью ложится на пользователя. Агрегат должен использоваться персоналом, обученным правилам техники безопасности. Необходимо придерживаться правил техники безопасности, правил производственной профилактики, правил дорожного движения, правил Европейского Союза «Директив по сельскохозяйственному оборудованию». Никакие технические модификации не могут быть привнесены в оборудование без согласия производителя. В противном случае производитель не несет никакой ответственности.

Основные общие правила- Правила техники безопасности- Защита от несчастных случаев

Перед каждым использованием проверить исправное состояние агрегата и трактора.

1. Придерживаться рекомендаций и правил безопасности, описанных в каталоге по запуску в работу.

2. Прочитать информационные знаки, наклеенные на агрегат, они содержат важную информацию.

3. Придерживаться правил безопасности и правил дорожного движения при каждом использовании агрегата.

4. До начала работы освоить элементы управления машины, во время работы будет поздно «внимательно читать инструкцию по запуску в работу».

5. Не носить слишком широкую одежду, чтобы не зацепиться за кардан, В.О.М., ротор и т.д.

6. Держать всегда машину в чистом состоянии, чтобы избежать риска пожара и преждевременной коррозии.

7. Следите, чтобы при начале и во время работы рядом с машиной не было посторонних лиц.

8. Не брать пассажиров, не вставать на машину при транспортировке или во время работы.

9. Агрегатировать машину только с оборудованием, рекомендованным производителем.

10. Подсоединить машину к трактору, приподнимать осторожно во избежание несчастного случая.

11. Всегда учитывать общий вес нагрузки и ширину в транспортном положении на дороге.

12. При транспортировке всегда устанавливать осветительные приборы, сигнальные огни.

13. При транспортировке оставлять веревки полуавтоматической сцепки ослабленными, чтобы агрегат не заблокировался.

14. Не оставлять трактор на ходу, выключить двигатель, остановить В.О.М., поставить ручной тормоз.

15. Убедиться в исправности тормозной системы, рулевого управления, при сцепке агрегата вес машины влияет на торможение машины.

16. При транспортировке обращать внимание на перенос нагрузки при поворотах, на состояние дороги.

17. Запускать агрегат в работу только при условии соблюдения всех условий безопасности и защиты.

18. Немедленно остановить агрегат при приближении или нахождении в рабочей зоне человека.

19. Перед тем, как остановить трактор, поставить агрегат на землю, остановить двигатель, поставить на ручной тормоз, вынуть ключ зажигания.

20. Не вставать между трактором и агрегатом, если они не полностью остановлены.

21. Не работать на агрегате в состоянии большой усталости, алкогольного или наркотического опьянения.

22. Установить отражающие приборы спереди и сзади агрегата, которые должны находиться в чистом состоянии.

<u>Навесной агрегат</u>

1. До подсоединения агрегата к трактору убедитесь, что система подъема в исправном состоянии, чтобы избежать падения агрегата или потери равновесия при подсоединении.

2. Убедиться, что категория сцепки машины соответствует категории системы подъема.

3. При работе с подъемными устройствами следует быть очень осторожными, т.к. можно порезаться.

4. При подсоединении к трактору или установке верхней тяги (3-й точки) не вставать между прицепным устройством агрегата и трактором.

5. При транспортировке убедиться в исправности механизма остановки стоек подъема трактора, чтобы ограничить наклон машины в сторону.

6. Заблокировать ручку управления системы подъема при транспортировке машины.

7. При транспортировке машины установить осветительные, сигнальные и защитные приборы.
8. При транспортировке агрегата установить защитные штыри, включить систему блокировки.

9. Регулярно проверять состояние осей, рым-болтов сцепки, шарнирных осей, соединительного бруса.

<u>Самонесущий агрегат</u>

1. Убедиться в исправности прицепного устройства, скобы вращающегося кольца, фиксированного кольца, крюка.

2. Проверить сцепную систему трактора: сцепную скобу, крюк, оси, рым-болты и т.д.

3. При сцепке не вставать между трактором и агрегатом.

4. Никогда не подсоединять агрегат, оборудованный вращающимся кольцом на вращающуюся скобу трактора- «риск блокировки движений при транспортировке».

5. Проверить и регулярно чистить питательные клапаны, гидравлические шланги, соединения, гидроцилиндры, предохранительные клапаны для транспортировки и т.д.

6. При транспортировке установить предохранительные штыри или включить систему блокировки.

7. При транспортировке закрыть предохранительные клапаны, установленные на подъемных гидроцилиндрах агрегата.

8. На поворотах и на мостах следует транспортировать агрегат очень осторожно. В транспортном положении агрегат должен быть сложен в длину.

9. При транспортировке машины установить осветительные, сигнальные и защитные приборы.

10. Не отсоединять агрегат на склонах, в противном случае поставить агрегат на землю.

11. До того, как выйти из трактора, отсоединить агрегат, поставить его на землю или на стойки для нерабочего положения.

12. Открывать и закрывать агрегат на ровной площадке, поставив трактор на малый ход.

Агрегаты с гидравлическим оборудованием

1. До начала работы проверить состояние шлангов, соединений, клапанов.
2. Ознакомиться со схемой монтажа, осуществлять сцепку по прилагаемой схеме.
3. До начала работы заполнить систему гидравлики, при помощи гидроклапанов.
4. Удалить посторонних лиц из рабочей зоны, обращать внимание на машины с большим разворотом.
5. При транспортировке машины обязательно закрывать предохранительные клапаны гидроцилиндров.
6. Обязательно ставить предохранительные штыри на машину с вертикальным или горизонтальным складыванием.
7. Не приступать к двум действиям одновременно, подождать до завершения одного, затем начать выполнение следующего действия.
8. Все операции должны проводиться при режиме двигателя трактора на малом ходу, машина должна стоять на ровной площадке.

Карданная передача

1. Использовать карданную передачу, рекомендованную производителем, с пометкой « CE ».
2. Смонтировать трубы и защитные устройства карданной передачи и вала отбора мощности.
3. При транспортировке и в рабочем положении обращать особое внимание на карданную передачу агрегата.
4. Никогда не включать В.О.М. трактора, когда машина поднята и кардан в движении.
5. Смонтировать карданную передачу и соблюдать правила безопасности и защиты машины.
6. Обязательно поставить страховочные цепи карданной передачи, чтобы обеспечить ее защиту.
7. До того, как включить В.О.М., убедитесь, что его вращение совпадает с вращением агрегата.
8. Перед тем, как включать вал отбора мощности, проверьте, чтобы рядом с машиной никого не было.
9. Никогда не включать В.О.М. при выключенном двигателе трактора или, наоборот, когда двигатель включен на полную мощность.

10. Проверьте, чтобы рядом с движущимися частями агрегата, никто не находился.

11. Не дотрагиваться руками, ногами или другими частями тела до работающих элементов агрегата.

12. Выключить В.О.М. при слишком быстром движении рабочих механизмов или при отсутствии необходимости в их эксплуатации.

13. Не вставать рядом с машиной на ходу, даже если В.О.М. трактора выключен, подождать до полной остановки движущихся рабочих механизмов: кардана, В.О,М,, ротора, винта…

14. Техобслуживание, смазка, чистка или другие операции необходимо проводить, когда кардан выключен, вал отбора мощности остановлен, двигатель выключен, ключ зажигания вынут, машина в неподвижном состоянии.

15. Положить отсоединенный кардан на опоры, чтобы не повредить его при транспортировке.

16. Вышедшую из строя запасную часть следует обязательно заменять оригинальной, с пометкой « CE ».

Техническое обслуживание

1. Техническое обслуживание, смазка, чистка или любые другие операции должны проводиться при условии полной остановки агрегата: двигатель трактора выключен, ручной тормоз поставлен, ключ зажигания вынут.

2. Проверить метизы, сцепку, сцепные рым-болты, шарнирные оси, быстроизнашивающиеся детали, регулярно их подтягивать или заменять при необходимости на оригинальные запчасти.

3. При выполнении любых действий на машине хорошо закрепите её, с целью не допустить раздавливания деталей, обратите внимание на детали, которые могут отсоединиться или упасть с агрегата.

4. При работе на агрегате надевайте перчатки, осторожно с окисляющимися и острыми деталями.

5. Перед новой смазкой тщательно удалите оставшиеся смазку и масло.

6. При сварочных работах на агрегате, подсоединенном к трактору, отсоедините провода аккумулятора.

7. Все быстроизнашивающиеся и поврежденные детали должны заменяться оригинальными запчастями.

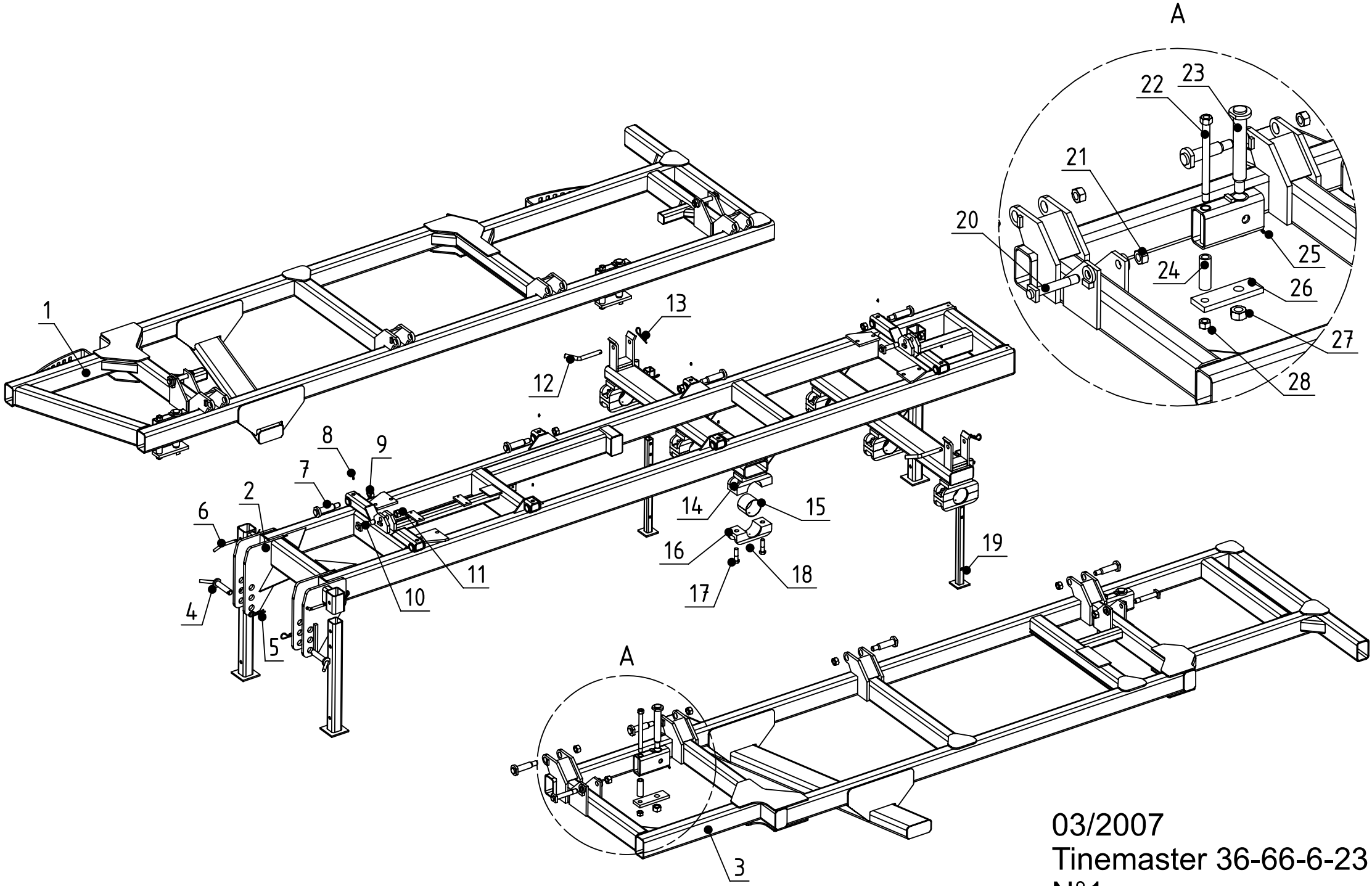

03/2007
Tinemaster 36-66-6-23
N°1

TINEMASTER 36-66-6-23

Rep.	Nom du produit	Beschreibung	Description	Designacion	Наименование	Code
1	Section droite nue TINEMASTER REPLIABLE GR Ø12	Rahmen	Frame	Bastidor	Правая секчия	APX00601
2	Chassis central nu TINEMASTER REPLIABLE GR Ø12	Rahmen	Main frame	Cajonera	Центральная рама	APX00600
3	Section gauche nue TINEMASTER REPLIABLE GR Ø1	Rahmen	Frame	Bastidor	Левая секчия	APX00602
4	Broche d'attelage Ø40x175	Spindel	Pin	Pasador	Причелной штырь Ш40х17	BRO04000
5	Goupille beta Ø6	Stift beta Ø6	Pin beta Ø6	Pasador beta Ø6	Штифт beta Ш6	GOU06000
6	Clé Ø20x200	Achse	Axle	Eje	Ключ Ш20х200	CLE02007
7	Axe Ø 40x170 M30 (acier) (sous tête)	Achse	Axle	Eje	Палеч Ш 40х170 М30	AXE40002
8	Graisseur M 8 droit	Schmiernippel	Grease nipple	Engrasador	Масленка М 8 лрямая	GRA08001
9	Ecrou nylstop M30 Zn	Mutter M30	Nut M30	Tuerca M30	Гайка nylstop M30 Zn	ECR30002
10	Axe Ø 30x140 M30 (acier) (sous tête)	Achse	Axle	Eje	Палеч Ш 30х140	AXE30027
11	Ecrou nylstop M30 Zn	Mutter M30	Nut M30	Tuerca M30	Гайка nylstop M30 Zn	ECR30002
12	Clé Ø20x200	Achse	Axle	Eje	Ключ Ш20х200	CLE02007
13	Goupille beta Ø6	Stift beta Ø6	Pin beta Ø6	Pasador beta Ø6	Штифт beta Ш6	GOU06000
14	Ecrou nylstop M24 Zn	Mutter M24	Nut M24	Tuerca M24	Гайка nylstop M24 Zn	ECR24003
15	Bague bronze Ø125/120 autoporteur	Büchse	Bushing	Casquillo	Втулка Ш125/120	BAG12500
16	Palier 1/2 gros rond usiné alésage Ø 125 (bague bronz	Lager	Bearing	Cojinete	1/2 корлуса лодшилников	PAL00031
17	Vis T.H.24x 80 8,8 brut	Schraube 24x80	Screw 24x80	Tornillo 24x80	Болт Т.Н.24х 80 8,8	VIS24020
18	Graisseur M 8 droit	Schmiernippel	Grease nipple	Engrasador	Масленка М 8 лрямая	GRA08001
19	Bequille tube carré de 45 lg 725	Ständer	Stand	Soporte	Олора для нерабочего лоло	BEQ04512
20	Axe Ø 30x185 M30 (acier)(sous tête)	Achse	Axle	Eje	Ось Ш 30х185 М30 (сталь)	AXE30039
21	Ecrou nylstop M30 Zn	Mutter M30	Nut M30	Tuerca M30	Гайка nylstop M30 Zn	ECR30002
22	Boulon T.H.25x330 M24 (acier)(sous tête)	Bolzen	Bolt	Perno	Болт Т.Н.25х330 М24	BLS24034
23	Axe Ø 45x345 M33x200	Achse	Axle	Eje	Ось Ш 45х345 М33х200	AXE45009
24	Douille Ø 25.5x40 lg121	Büchse	Bush	Casquillo	Втулка Ш 25.5х40 дл.121	BAG02518
25	Graisseur M 8 droit	Schmiernippel	Grease nipple	Engrasador	Масленка М 8 лрямая	GRA08001
26	Plaque de fixation de traverseTM-APXRS-APVRS	Platte	Plate	Placa	Крележная лластина	APX00064
27	Ecrou H. M33x200 percé M8	Mutter M33x200	Nut M33x200	Tuerca M33x200	Гайка Н. М33х200 лросвер	ECR33002

Rep.	Nom du produit	Beschreibung	Description	Designacion	Наименование	Code
28	Ecrou nylstop M24 Zn	Mutter M24	Nut M24	Tuerca M24	Гайка nylstop M24 Zn	ECR24003

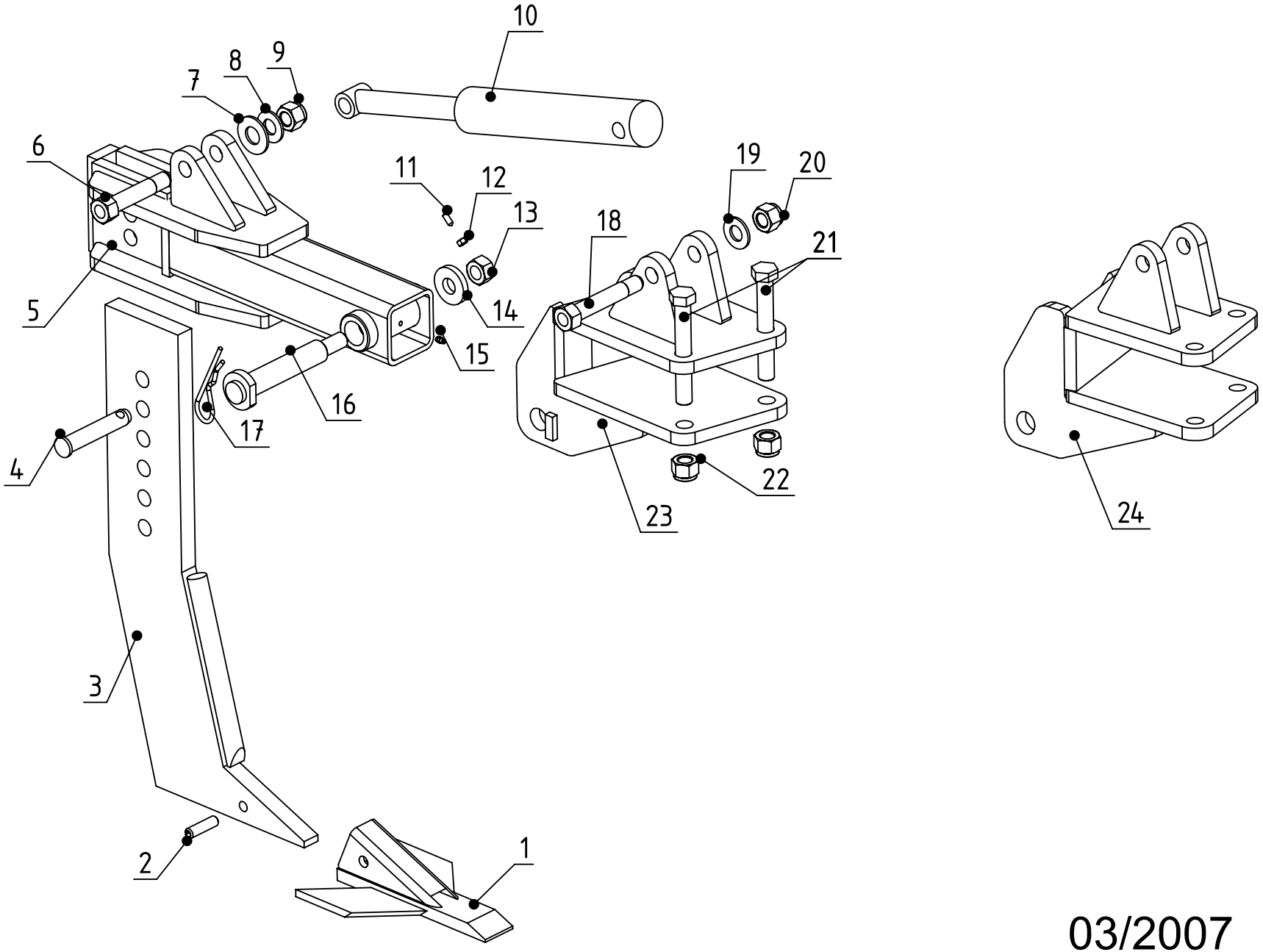

03/2007
Tinemaster 36-66-6-23
N°2.1

TINEMASTER 36-66-6-23

Rep.	Nom du produit	Beschreibung	Description	Designacion	Наименование	Code
1	Soc sous soleur à ailettes	Schar	Share	Reja	долото с крыльями	SOC00034
2	Goupille mécanindus 16x60 épaisse DIN1481	Stift 16x60	Pin 16x60	Pasador 16x60	Штифт 16x60	GOU16000
3	Dent nue de 900 droite TM	Zinken	Tine	Diente	Зуб	DTS11907
4	Axe Ø 25x135 de 3 point	Achse Ø25x135	Axle Ø25x135	Eje Ø25x135	Ось Ш 25x135 3-й точки	AXE25000
5	Tube support de dent de TM	Tube	Tube	Tubo	Олора зуба	SSO00501
6	Boulon T.H.25x150 M24 (acier) (sous tête)	Bolzen	Bolt	Perno	Болт Т.Н.25x150 M24 (ст	BLS24008
7	Rondelle plate 28x60x4	Scheibe	Washer	Arandela	Плоская шайба 28x60x4	RON02800
8	Rondelle plate 25x50x4	Scheibe 25x50x4	Washer 25x50x4	Arandela 25x50x4	Плоская шайба 25x50x4	RON02502
9	Ecrou nylstop M24 Zn	Mutter M24	Nut M24	Tuerca M24	Гайка nylstop M24 Zn	ECR24003
10	Vérin DE: 40x 70 C: 200 EAF:410 (réf:4072)	Zylinder	Cylinder	Cilindro hidraulico	Гидрочилиндр	VER04017
10	Pochette de joints pour vérin DE: 40x 70	Dichtungen	Seal kit	Juntas	Комллект лрокладок для г	PJT04007
11	Vis T.H.C. 8x20 8.8 brut b.poi	Schraube M8x20	Screw M8x20	Tornillo M8x20	Болт Т.Н.С. 8x20 8.8	VIS08015
12	Ecrou H. M12 Zn	Mutter M12	Nut M12	Tuerca M12	Гайка Н. M12 Zn	ECR12001
13	Ecrou H. M33x200 percé M8	Mutter M33x200	Nut M33x200	Tuerca M33x200	Гайка Н. M33x200 лросвер	ECR33002
14	Rondelle plate 25x60x10	Scheibe	Washer	Arandela	Плоская шайба	RON02510
15	Graisseur M 8 droit	Schmiernippel	Grease nipple	Engrasador	Масленка М 8 лрямая	GRA08001
16	Axe Ø 35x225 M33x200(sous tête)	Achse	Axle	Eje	Палеч	AXE35029
17	Goupille beta Ø6	Stift beta Ø6	Pin beta Ø6	Pasador beta Ø6	Штифт beta Ш6	GOU06000
18	Boulon T.H.25x150 M24 (acier) (sous tête)	Bolzen	Bolt	Perno	Болт Т.Н.25x150 M24 (ст	BLS24008
19	Rondelle grower WL Ø24	Scheibe WL Ø24	Washer WL Ø24	Arandela WL Ø24	Гроверная шайба WL Ш24	RON02400
20	Ecrou nylstop M24 Zn	Mutter M24	Nut M24	Tuerca M24	Гайка nylstop M24 Zn	ECR24003
21	Boulon T.H.25x180 M24 (acier)(sous tête)	Bolzen	Bolt	Bùlon	Болт Т.Н.25x180 M24 (ст	BLS24012
22	Ecrou nylstop M24 Zn	Mutter M24	Nut M24	Tuerca M24	Гайка nylstop M24 Zn	ECR24003
23	Support de dent de TM gauche	Halter	Bracket	Soporte	Олора зуба	SSO00500
24	Support de dent de TM droit	Halter	Bracket	Soporte	Олора зуба	SSO00503

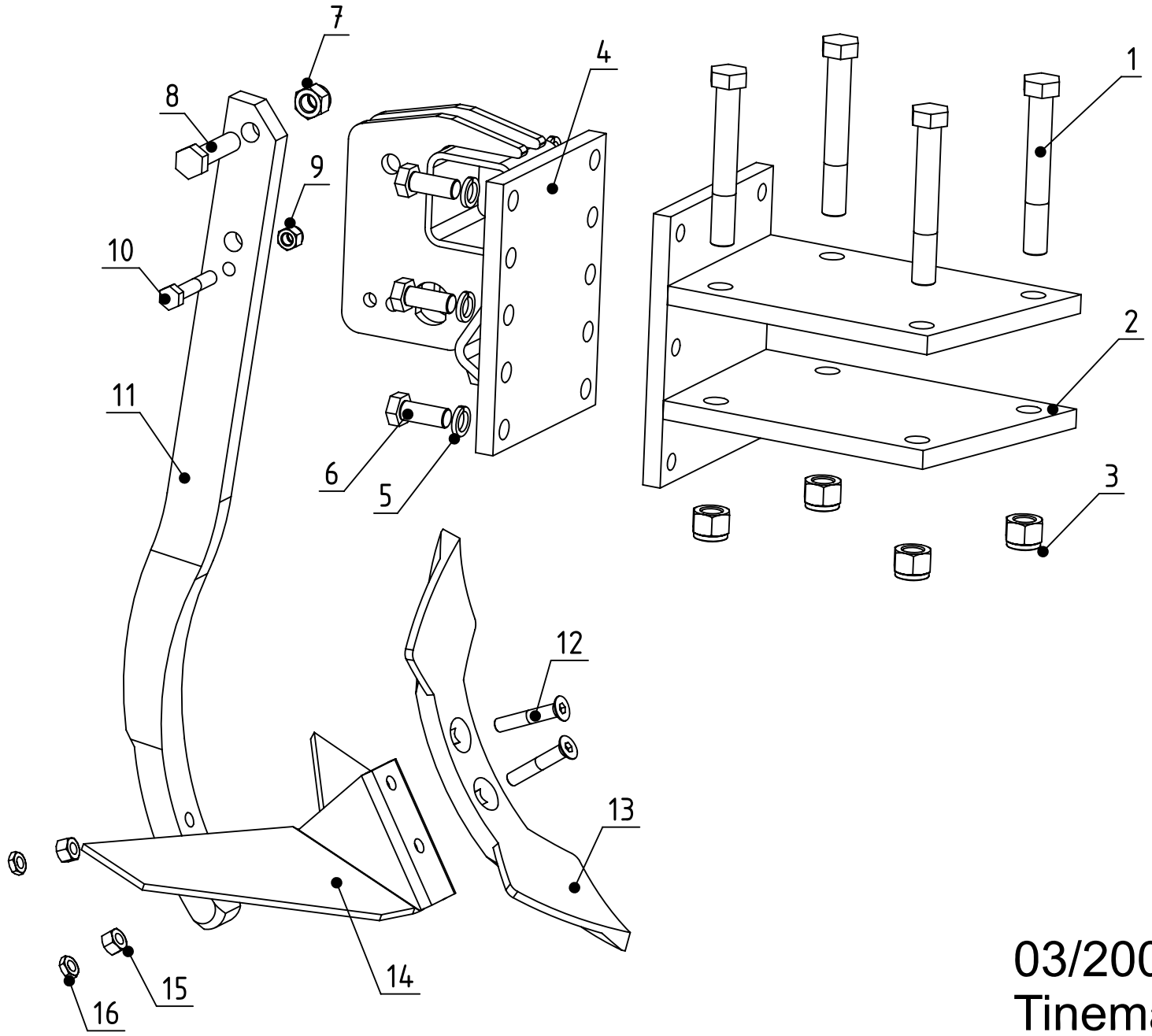

03/2007
Tinemaster 36-66-6-23
N°2.2

Rep.	Nom du produit	Beschreibung	Description	Designacion	Наименование	Code
1	Vis T.H.24x170 8,8 Zn	Schraube 24x170	Screw 24x170	Tornillo 24x170	Болт T.H.24x170 8,8 Zn	VIS24008
2	Support de dents sur chassis de maxi pout TM	Halter	Bracket	Soporte	Олора зуба	APX00605
3	Ecrou nylstop M24 Zn	Mutter M24	Nut M24	Tuerca M24	Гайка nylstop M24 Zn	ECR24003
4	Support de dents de maxiculteur pour TM	Halter	Bracket	Soporte	Олора зуба	APX00606
5	Rondelle grower WL Ø20	Scheibe WL Ø20	Washer WL Ø20	Arandela WL Ø20	Шайба grower WL Ш20	RON02000
6	Vis T.H.20x 50 8.8 brut	Schraube 20x50	Screw 20x50	Tornillo 20x50	Винт	VIS20002
7	Ecrou nylstop M20 Zn DIN 985	Mutter M20	Nut M20	Tuerca M20	Гайка nylstop M20 Zn DIN	ECR20003
8	Boulon T.H.20x 80 10.9 Znfileté sur 25	Bolzen 20x80	Bolt 20x80	Perno 20x80	болт	BLS20040
9	Ecrou nylstop M14 Zn	Mutter M14	Nut M14	Tuerca M14	Гайка nylstop M14 Zn	ECR14002
10	Vis T.H.14x 80 8.8 Zn	Schraube	Screw	Tornillo	Винт T.H.14x 80 8.8 Zn	VIS14018
11	Dent MX droite 60x25x875 nue (soc Ø14)	Zinken	Tine	Diente	Зуб	DTS20911
12	Boulon T.F.C.C. 14x 80 12.9brut	Bolzen 14x80	Bolt 14x80	Perno 14x80	Болт	BLS14038
13	Soc double coeur Ø14 (entraxe 70)	Schar Ø14	Share Ø14	Reja Ø14	Сошник	SOC20902
14	Soc déchaumeur double 480x 8 à15°Ø14	Schar 480x8 Ø14	Share 480x8 Ø14	Reja 480x8 Ø14	Сошник	SOC20921
15	Ecrou H. M14 Zn	Mutter M14	Nut M14	Tuerca M14	Гайка H. M14 Zn	ECR14001
16	Ecrou H50 M14 Zn (contre-éc)	Mutter	Nut	Tuerca	Гайка	ECR14006

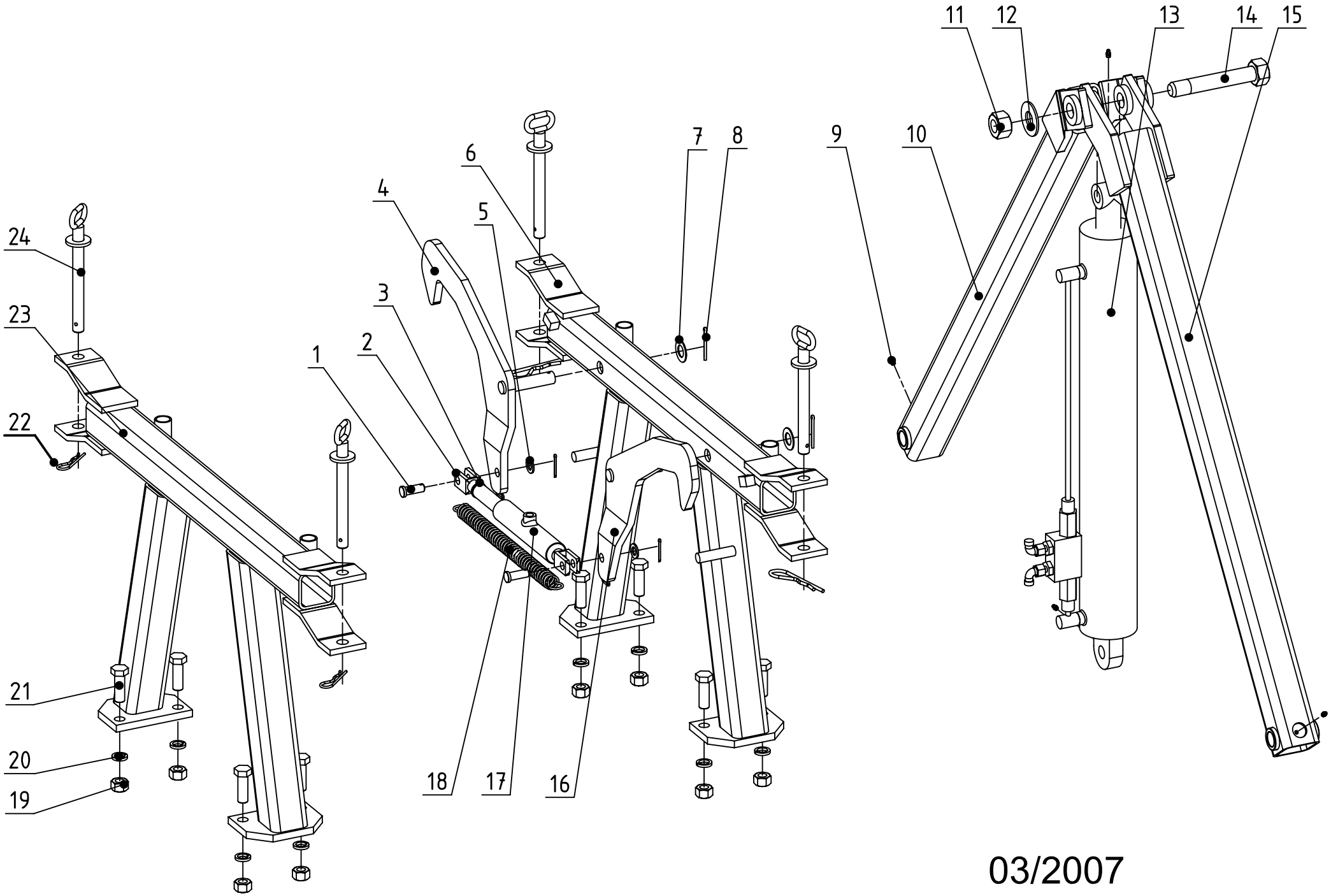

03/2007
Tinemaster 36-66-6-23
N°3

TINEMASTER 36-66-6-23

Rep.	Nom du produit	Beschreibung	Description	Designacion	Наименование	Code
1	Axe Ø 16x43 (sous tête)	Achse	Axle	Eje	Ось Ш 16х 43	AXE16001
2	Chape de vérin de verrouillage	Gabel	Yoke	Horquilla	Скоба гидрочилиндра блок	VER00002
3	Rondelle plate 16x35x3	Scheibe	Washer	Arandela	Плоская шайба 16х 35х3	RON01602
4	Crochet de blocage gauche autoporteur	Haken	Hook	Gancho	Крюк блокировки, левый	APX00032
5	Rondelle plate 17x30x3	Scheibe	Washer	Arandela	Плоская шайба 17х 30х3	RON01704
6	Support avant autoporteur repliable	Halter	Bracket	Soporte	Олора лередняя TINEMAS	APX00206
7	Rondelle plate 25x45x2	Scheibe Ø25x45x2	Washer Ø25x45x2	Arandela Ø25x45x2	Плоская шайба 25х 45х	RON02501
8	Goupille fendue 5x 60 Zn (DIN94 5x45 Zn)	Stift 5x60	Pin 5x60	Pasador 5x60	Разводной шллинт 5х 60	GOU05002
9	Graisseur M 8 droit	Schmiernippel	Grease nipple	Engrasador	Масленка М 8 лрямая	GRA08001
10	Tube de repliage chassis large(plat plié)	Tube	Tube	Tubo	труба леревода в трансл.л	APX00201
11	Ecrou H. M30 brut	Mutter M30	Nut M30	Tuerca M30	Гайка Н. М30 brut	ECR30001
12	Rondelle grower WL Ø30	Scheibe Ø30	Washer Ø30	Arandela Ø30	Шайба grower WL Ш30	RON03000
13	Vérin DE: 50x100 C: 700 EF:1000 A12441	Zylinder	Cylinder	Cilindro hidraulico	Гидрочилиндр DE: 50х100	VER05030
13	Pochette de joints pour vérin DE: 50x100 (après 1985)	Dichtungen	Seal kit	Juntas	Комллект лрокладок для г	PJT05001
14	Boulon T.H.30x190 M30 (acier) (sous tête)	Bolzen	Bolt	Bùlon	Болт Т.Н.30х190 М30 (ст	BLS30002
15	Tube de repliage chassis large	Tube	Tube	Tubo	Труба леревода в траснсло	APX00200
16	Crochet de blocage droit autoporteur	Haken	Hook	Gancho	Правый блокировочный кр	APX00033
17	Vérin SE: 30 C: 110 débrayage réf:A10624	Zylinder	Cylinder	Cilindro hidraulico	Гидрочилиндр SE: 30	VER03003
17	Pochette de joints pour vérin SE: 30	Dichtungen	Seal kit	Juntas	Комллект лрокладок для г	PJT03000
18	Ressort tract.Ø 30 lg180 (débrayage)	Feder	Spring	Muelle	Пружина Ш 30 дл.180	RES03003
19	Ecrou H. M20 brut DIN 934	Mutter M20	Nut M20	Tuerca M20	Гайка Н. М20 brut	ECR20001
20	Rondelle grower WL Ø20	Scheibe WL Ø20	Washer WL Ø20	Arandela WL Ø20	Шайба grower WL Ш20	RON02000
21	Vis T.H.20x 60 8.8 brut	Schraube 20x60	Screw 20x60	Tornillo 20x60	Болт Т.Н.20х 60 8.8 brut	VIS20005
22	Goupille beta Ø6	Stift beta Ø6	Pin beta Ø6	Pasador beta Ø6	Штифт beta Ш6	GOU06000
23	Support arrière autoporteur repliable	Halter	Bracket	Soporte	Олора задняя TINEMASTE	APX00205
24	Broche Ø22x170 utile avec maillon de chaine	Spindel	Pin	Pasador	Штырь Ш22х170	BRO02203

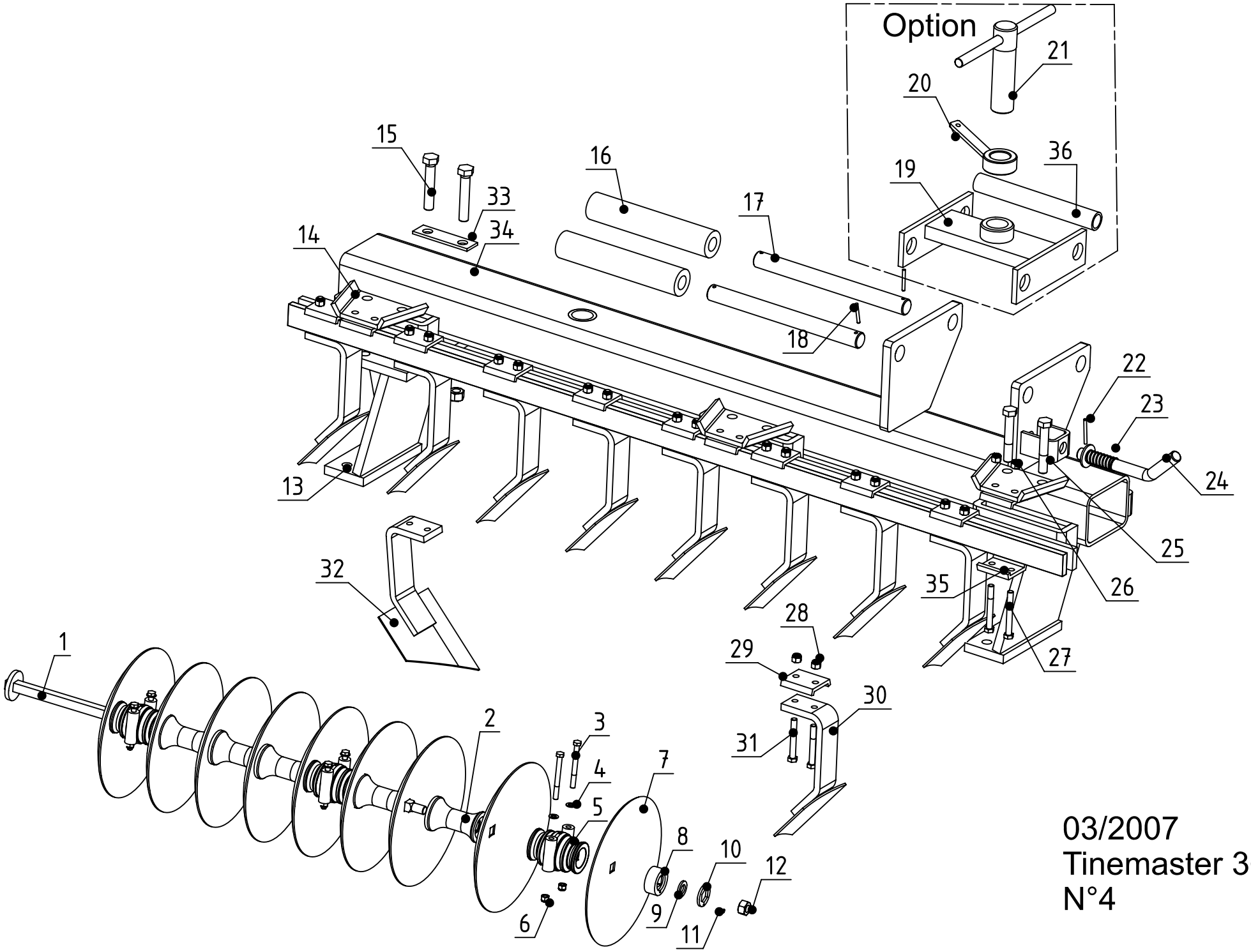

03/2007
Tinemaster 36-66-6-23
N°4

TINEMASTER 36-66-6-23

Rep.	Nom du produit	Beschreibung	Description	Designacion	Наименование	Code
1	Arbre c40 , 9 disques , écart230 , lg 2015	Welle	Shaft	Arbol	Вал c40, 9 дисков, расст.	CAR04005
1	Arbre c40 ,10 disques , écart230 , lg 2250	Welle	Shaft	Arbol	Вал c40,10 дисков, расст.	CAR04006
2	Entretoise ec230 c42 C702R usinée	Distanzring	Spacer	Arandela distanciadora	Промежуточная втулка	ENT23401
3	Vis T.H.18x200 8.8 brut	Schraube 18x200	Screw 18x200	Tornillo 18x200	Винт	VIS18009
4	Rondelle plate 18x35x2	Scheibe	Washer	Arandela	Плоская шайба 18x35x2	RON01803
5	Palier écart.230 c42 AP 230 complet	Lager	Bearing	Cojinete	Подшилник в сборе	PAL40000
6	Ecrou nylstop M18 Zn	Mutter M18	Nut M18	Tuerca M18	Гайка nylstop M18 Zn	ECR18002
7	Disque (nous consulter)	Scheiben	Disc	Disco	Диск (лроконсультироватьс	DSQ00000
8	Rondelle fonte c42 MC 714 percée M10	Scheibe	Washer	Arandela	Плоская шайба	RON04001
9	Rondelle plate 40x70x8	Scheibe	Washer	Arandela	Плоская шайба 40x70x8	RON04012
10	Rondelle trou hexagonal pour écrou M36	Scheibe	Washer	Arandela	Шайба	RON00000
11	Vis T.H.10x 20 8.8 Zn filetage total	Schraube 10x20	Screw 10x20	Tornillo 10x20	Болт T.H.10x 20 8.8 Zn л	VIS10006
12	Ecrou H. M36 brut pas 2 (arbre carré de 40)	Mutter M36	Nut M36	Tuerca M36	Гайка H. M36	ECR36000
13	Support mécano-soudé ht 310 pour palier carré de 40	Halter	Bracket	Soporte	Олора	SUP10000
14	Plat support de barre de raclette	Halter	Bracket	Soporte	Олорная лластина бруса ч	BAT00006
15	Vis T.H.20x110 8,8 Zn	Schraube 20x110	Screw 20x110	Tornillo 20x110	Винт T.H.20x110 8,8 Zn	VIS20032
16	Tube Ø 33x42 lg 300	Tube	Tube	Tubo	Труба Ш 33x42 дл. 300	BAT00009
17	Axe Ø 35x385 sans tête	Achse Ø35x385	Axle Ø35x385	Eje Ø35x385	Ось Ш 35x385	AXE35004
18	Goupille cannelée 8x50	Stift 8x50	Pin 8x50	Pasador 8x50	Шличованный штифт 8x50	GOU08001
19	Plaque de blocage de traverse APAXR	Platte	Plate	Placa	Блокировочная лластина	BAT00029
20	Ecrou vis de TL M48	Mutter M48	Nut M48	Tuerca M48	Гайка болта TL M48	ECR48001
21	Vis TL M48	Schraube	Screw	Tornillo	Болт TL M48	VIS48000
22	Goupille cannelée 6x50	Stift Ø6x50	Pin Ø6x50	Pasador Ø6x50	Шличованный шллинт 6x	GOU06003
23	Ressort compr.Ø 36 lg 80fil Ø 3,5	Feder Ø36x3,5 lg 80	Spring Ø36x3,5 lg 80	Muelle Ø36x3,5 lg 80	Пружина Ш 36дл. 80	RES03000
24	Levier de débrayage	Hebel	Lever	Palanca	выключающий рычаг	BAT00021
25	Vis T.H.20x110 8,8 Zn	Schraube 20x110	Screw 20x110	Tornillo 20x110	Винт T.H.20x110 8,8 Zn	VIS20032
26	Ecrou nylstop M12 Zn DIN 985	Mutter M12	Nut M12	Tuerca M12	Гайка nylstop M12 Zn DIN	ECR12002

Rep.	Nom du produit	Beschreibung	Description	Designacion	Наименование	Code
27	Vis T.H.12x 90 8.8 brut	Schraube 12x90	Screw 12x90	Tornillo 12x90	Болт Т.Н.12х 90 8.8	VIS12022
28	Ecrou nylstop M12 Zn DIN 985	Mutter M12	Nut M12	Tuerca M12	Гайка nylstop M12 Zn DIN	ECR12002
29	Chape à 2 trous pour barre 50x15	Gabel	Fork	Horquilla	Скоба с 2 отв. для бруса	BAT00005
30	Raclette AV DR et AR GA disque Ø660 pour support m	Abstreifer	Scraper	Raedera	Скребок	DEC00115
31	Vis T.H.12x100 8.8 brut	Schraube	Screw	Tornillo	Болт Т.Н.12х 100 8.8	VIS12023
32	Raclette AV DR et AR GA disque Ø660 pour support m	Abstreifer	Scraper	Raedera	Скребок	DEC00115
33	Plaque à 2 trous support de palier	Platte	Plate	Placa	Пластина с 2 отв. олоры	BAT00007
34	Traverse nue (nous consulter)	Tube	Tube	Tubo	Траверса	TRX00000
35	Chape à 2 trous pour barre 50x15	Gabel	Fork	Horquilla	Скоба с 2 отв. для бруса	BAT00005
36	Tube Ø 60/36,5 lg 300	Tube	Tube	Tubo	Труба Ш 60/36,5 дл. 300	BAT00023

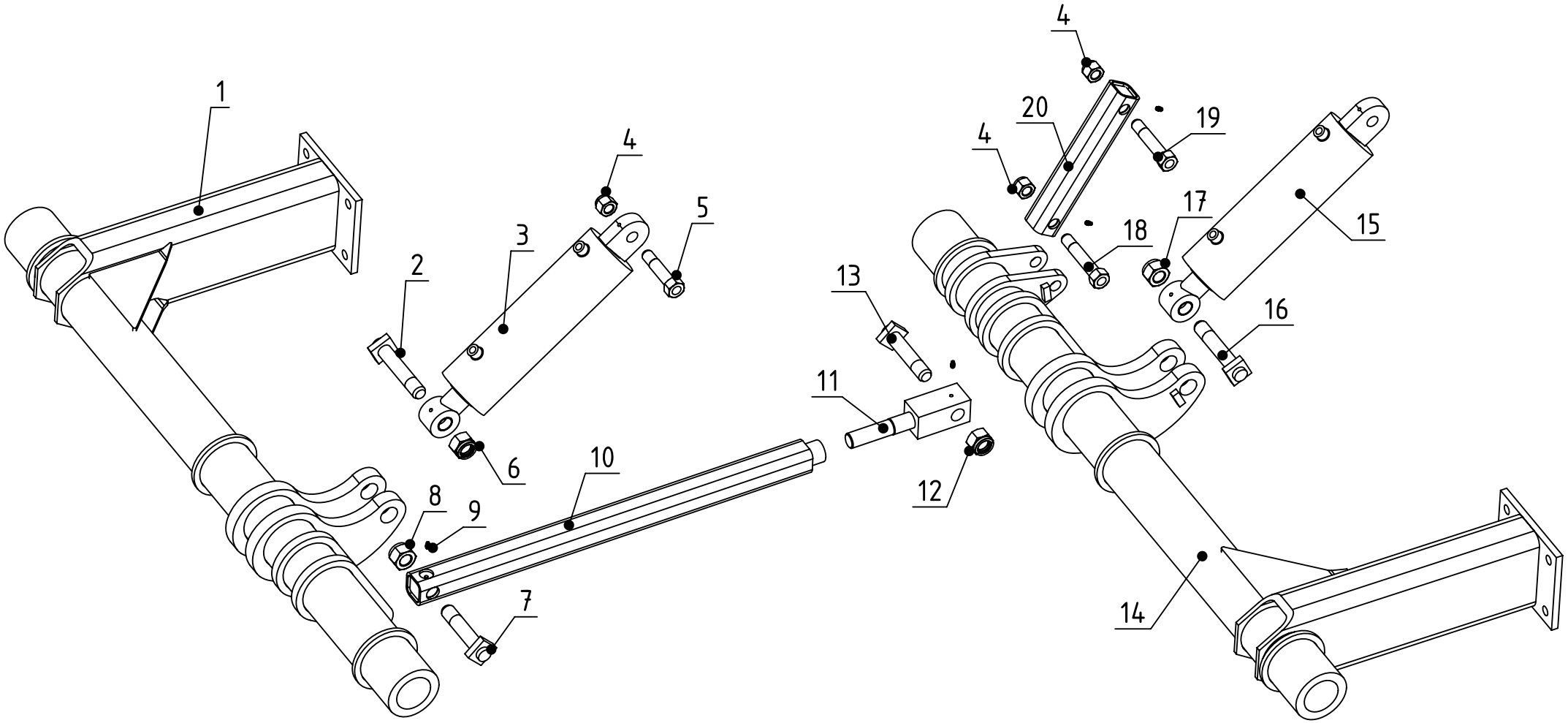

03/2007
Tinemaster 36-66-6-23
N°5

TINEMASTER 36-66-6-23

Rep.	Nom du produit	Beschreibung	Description	Designacion	Наименование	Code
1	Gros rond TINEM. AR GA (baguebr. Ø125/120) biel. pe	Tragplatterad	Wheel bracket	Soporte de rueda	Круглая труба	GRD00076
2	Boulon T.H.30x155 M30 (acier) (sous tête)	Bolzen	Bolt	Perno	Болт Т.Н.30x155 М30 (ст	BLS30000
3	Vérin DE: 50x110 C: 255 EF:570 butée méca et hydrau	Zylinder	Cylinder	Cilindro hidraulico	Гидрочилиндр	VER05056
3	Pochette de joints pour vérin DE: 50x110	Dichtungen	Seal kit	Juntas	Комллект лрокладок для г	PJT05004
4	Ecrou nylstop M24 Zn	Mutter M24	Nut M24	Tuerca M24	Гайка nylstop M24 Zn	ECR24003
5	Boulon T.H.25x130 M24 (acier) (sous tête)	Achse	Axle	Eje	Болт Т.Н.25x130 М24 (ст	BLS24023
6	Ecrou nylstop M30 Zn	Mutter M30	Nut M30	Tuerca M30	Гайка nylstop M30 Zn	ECR30002
7	Boulon T.H.30x155 M30 (acier) (sous tête)	Bolzen	Bolt	Perno	Болт Т.Н.30x155 М30 (ст	BLS30000
8	Ecrou nylstop M30 Zn	Mutter M30	Nut M30	Tuerca M30	Гайка nylstop M30 Zn	ECR30002
9	Graisseur M 8 droit	Schmiernippel	Grease nipple	Engrasador	Масленка М 8 лрямая	GRA08001
10	Tube de liaison lg 790 M33x200 trou Ø30,5 TM/APXRS	Tube	Tube	Tubo	соединительная труба	APX00216
11	Carré de réglage M33x200 trou Ø30	Verstellungswelle M33x200	End block link bar M33x200	Barra del acoplamiento	Регулировочная лластина	APX00011
12	Ecrou nylstop M30 Zn	Mutter M30	Nut M30	Tuerca M30	Гайка nylstop M30 Zn	ECR30002
13	Boulon T.H.30x155 M30 (acier) (sous tête)	Bolzen	Bolt	Perno	Болт Т.Н.30x155 М30 (ст	BLS30000
14	Gros rond TINEM. AV DR (baguebr. Ø125/120) biel. pe	Tragplatterad	Wheel bracket	Soporte de rueda	Круглая труба	GRD00075
15	Vérin DE: 50x110 C: 255 EF:570 butée méca et hydrau	Zylinder	Cylinder	Cilindro hidraulico	Гидрочилиндр	VER05056
15	Pochette de joints pour vérin DE: 50x110	Dichtungen	Seal kit	Juntas	Комллект лрокладок для г	PJT05004
16	Boulon T.H.30x155 M30 (acier) (sous tête)	Bolzen	Bolt	Perno	Болт Т.Н.30x155 М30 (ст	BLS30000
17	Ecrou nylstop M30 Zn	Mutter M30	Nut M30	Tuerca M30	Гайка nylstop M30 Zn	ECR30002
18	Boulon T.H.25x155 M24 (sous tête)	Bolzen	Bolt	Perno	Болт Т.Н.25x155 М24	BLS24015
19	Boulon T.H.25x145 M24 (acier) (sous tête)	Bolzen	Bolt	Bùlon	Болт Т.Н.25x145 М24	BLS24009
20	Tube de liaison lg 360 trou Ø25 TM	Tube	Tube	Tubo	Соединительная труба дл.	APX00213

03/2007
Tinemaster 36-66-6-23
N°6

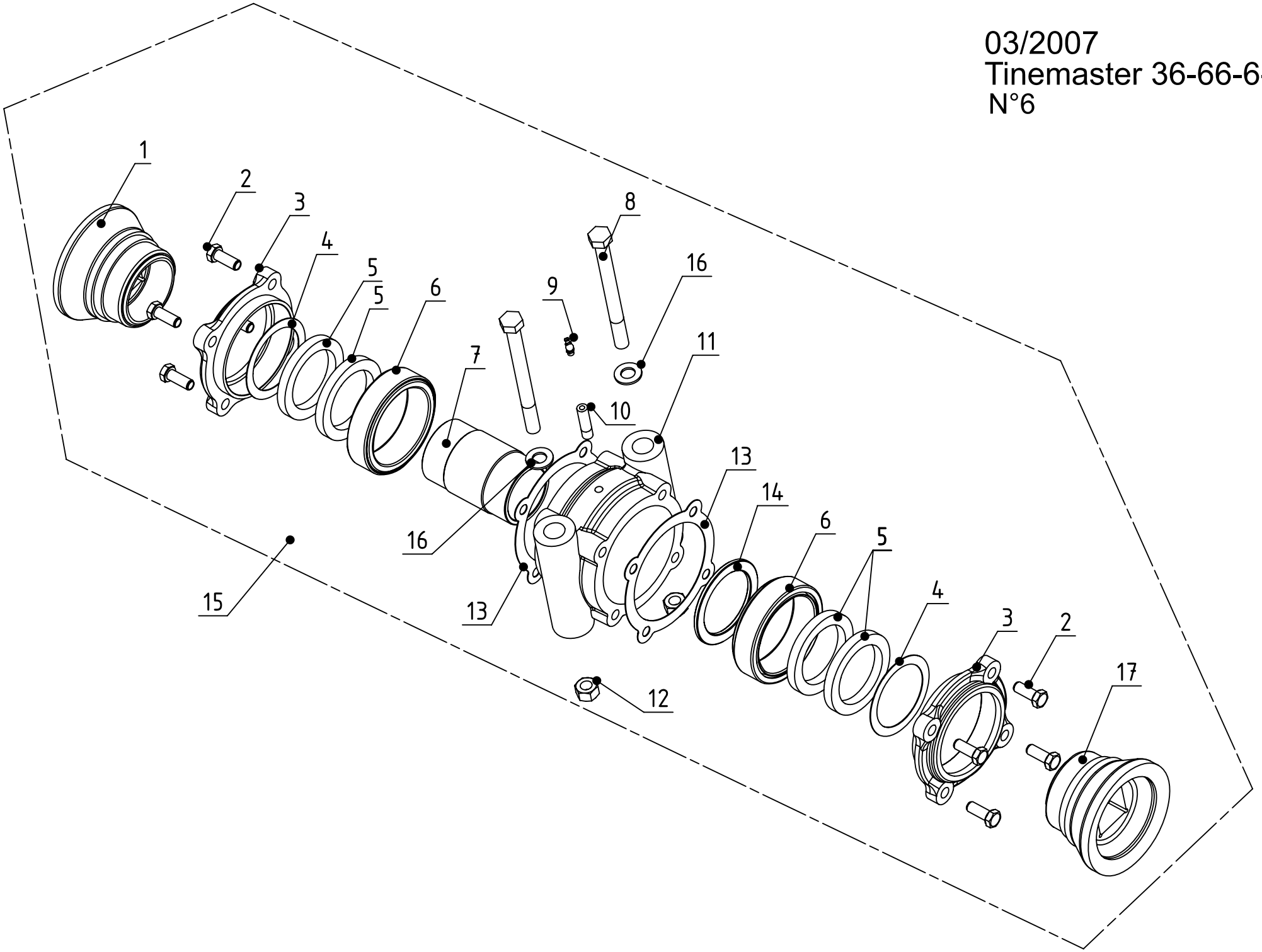

TINEMASTER 36-66-6-23

Rep.	Nom du produit	Beschreibung	Description	Designacion	Наименование	Code
1	Embout ec230 c42 creux MC616C	Endstück	End piece	Pieza terminal	Наконечник	EMB23646
1	Embout ec260 c42 creux MC616CL	Endstück	End piece	Pieza terminal	Наконечник	EMB26646
2	Vis T.H.10x 35 6.8 brut	Schraube	Screw	Tornillo	Винт Т.Н.10х 35 6.8	VIS10018
3	Couvercle MC 617 usiné	Deckel	Cover	Tapa	Крышка	COU00006
4	Rondelle plate 90x115x1,2 acier (MC86)	Deckel	Cover	Tapa	Плоская шайба	RON09000
5	Joint à lèvre Ø 90x115x13 (MC668)	Dichtung	Tight joint	Junta	Прокладка	JOI09000
6	Rlt roul.co.125/70 réf.30214	Lager	Bearing	Cujinete	Подшилник	RLT30214
7	Douille MC 621	Büchse	Bush	Casquillo	Втулка	BAG00001
8	Vis T.H.18x200 8.8 brut	Schraube 18x200	Screw 18x200	Tornillo 18x200	Винт	VIS18009
9	Graisseur M 8 coudé 45°	Schmiernippel	Grease nipple	Engrasador	Масленка М 8 угол 45°	GRA08000
10	Allonge de graisseur M8	Verlängerung	Extension	Extensiòn	Удлинитель масленки М8	GRA08002
11	Corps palier: CVB 700 usiné	Körper	Casing	Cuerpo	Корлус лодшилника	COR00004
12	Ecrou nylstop M18 Zn	Mutter M18	Nut M18	Tuerca M18	Гайка nylstop M18 Zn	ECR18002
13	Joint papier Ø125 pour paliercarré de 40 (MC87)	Dichtung	Tight joint	Junta	Прокладка	JOI17000
14	Bague Ø 71x 90 lg 11 (MC88)	Büchse	Bushing	Casquillo	Втулка	BAG07101
15	Palier écart.230 c42 AP 230 complet	Lager	Bearing	Cojinete	Подшилник в сборе	PAL40000
15	Palier écart.260 c42 AP 260 complet	Lager	Bearing	Cojinete	Подшилник в сборе	PAL40001
16	Rondelle plate 19x36x3	Scheibe	Washer	Arandela	Плоская шайба	RON01900
17	Embout ec230 c42 bombé MC616B	Endstück	End piece	Pieza terminal	Наконечник	EMB23641
17	Embout ec260 c42 bombé MC616BL	Endstück	End piece	Pieza terminal	Наконечник	EMB26641

Rep.	Nom du produit	Beschreibung	Description	Designacion	Наименование	Code
1	Embout ec230 c52 creux	Endstück	End piece Concave	Pieza terminal	Наконечник	EMB23856
1	Embout ec260 c52 creux	Endstück	End piece Concave	Pieza terminal	Наконечник	EMB26856
1	Embout ec280 c52 creux	Tube	Tube	Tubo	Наконечник ec280 c52 лол	EMB28856
2	Vis T.H.10x 35 6.8 brut	Schraube	Screw	Tornillo	Винт T.H.10x 35 6.8	VIS10018
3	Couvercle palier c51 usiné	Deckel	Cover	Tapa	Крышка лодшилника в сб	COU00007
4	Rondelle plate 112x129,7x1,5	Scheibe	Washer	Arandela	Плоская шайба 112x129,7x	RON11200
5	Joint à lèvre Ø110x130x12	Dichtung	Tight joint	Junta	Прокладка Ш110x130x12	JOI11000
6	Rlt roul.co.140/90 réf.32018X	Lager	Bearing	Cujinete	Подшилник 140/90 rйf.32	RLT32018
7	Douille palier carré de 50	Büchse	Bush	Casquillo	Втулка	BAG00004
8	Vis T.H.18x200 8.8 brut	Schraube 18x200	Screw 18x200	Tornillo 18x200	Винт	VIS18009
9	Graisseur M 8 coudé 45°	Schmiernippel	Grease nipple	Engrasador	Масленка M 8 угол 45°	GRA08000
10	Allonge de graisseur M8	Verlängerung	Extension	Extensiòn	Удлинитель масленки M8	GRA08002
11	Corps palier: CVB 800 usiné	Körper	Casing	Cuerpo	Корлус лодшилников CVB	COR00006
12	Ecrou nylstop M18 Zn	Mutter M18	Nut M18	Tuerca M18	Гайка nylstop M18 Zn	ECR18002
13	Joint papier Ø140 pour paliercarré de 50	Dichtung	Tight joint	Junta	Прокладка Ш140	JOI14000
14	Rondelle entretoIse palier carré de 50	Scheibe	Washer	Arandela	Шайба лромежуточной вту	BAG00005
15	Palier écart.230 c52 complet	Lager	Bearing	Cojinete	Корлус лодшилника	PAL50002
15	Palier écart.260 c52 complet	Lager	Bearing	Cojinete	Корлус лодшилника	PAL50000
15	Palier écart.280 c52 complet	Lager	Bearing	Cojinete	Подшилник расст. 280 c52	PAL50001
16	Rondelle plate 19x36x3	Scheibe	Washer	Arandela	Плоская шайба	RON01900
17	Embout ec230 c52 bombé	Endstück	End piece Convex	Pieza terminal	Наконечник	EMB23851
17	Embout ec260 c52 bombé	Endstück	End piece Convex	Pieza terminal	Наконечник	EMB26851
17	Embout ec280 c52 bombé	Tube	Tube	Tubo	Наконечник ec280 c52 выл	EMB28851

03/2007
Tinemaster repliable
N°7

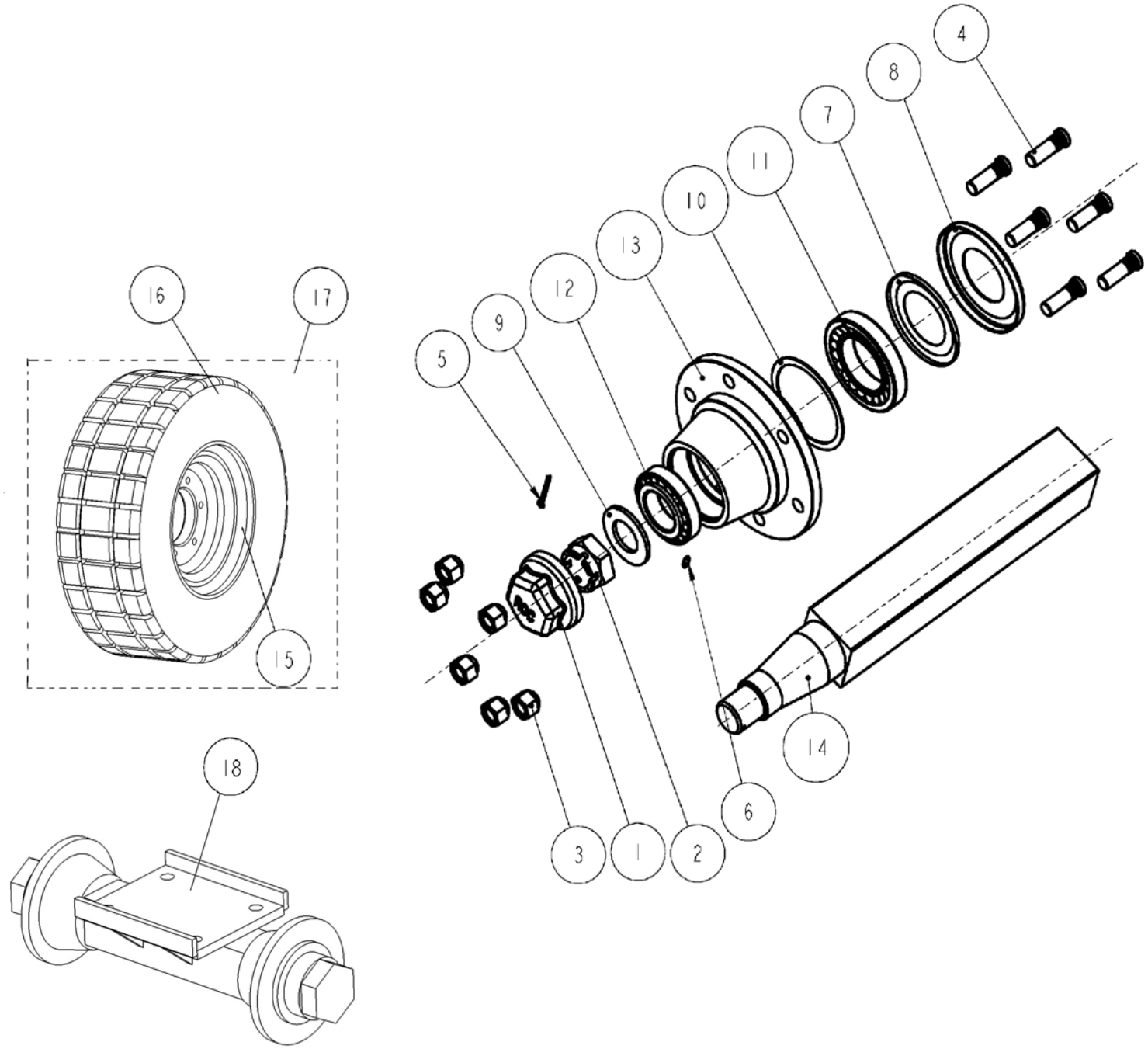

TINEMASTER 36-66-6-23

Rep.	Nom du produit	Beschreibung	Description	Designacion	Наименование	Code
1	Bouchon de roue fileté Ø101,5x150	Stopfen	Plug	Tapòn	резьбовая заглушка колеса	ESS58002
2	Ecrou créneaux HK M45x200	Mutter M45x200	Nut M45x200	Tuerca M45x200	Корончатая гайка HK M45	ECR45002
3	Ecrou de goujon M18x150 - 29plat	Mutter	Nut	Tuerca	Гайка шлильки M18x150 -	ESS58004
4	Goujon M18x150 lg54/39	Gewindebolzen	Stud	Esparrago roscado	Шлилька M18x150 дл.54/3	ESS56003
5	Goupille fendue 6x 70 Zn	Stift 6x70	Pin 6x70	Pasador 6x70	Срезной шллинт 6x 70	GOU06011
6	Graisseur M 6 droit	Schmiernippel	Grease nipple	Engrasador	Масленка M6 лравая	GRA06000
7	Joint nylos Ø75 30215	Dichtung	Tight joint	Junta	Прокладка nylos Ш75 302	JOI07506
8	Rondelle enveloppante 75x145x2	Scheibe	Washer	Arandela	Шайба 75x145x2	RON07505
9	Rondelle plate 45x80x5	Scheibe	Washer	Arandela	Плоская шайба 45x 80x 5	RON04507
10	Rondelle 111x129,6x2	Scheibe	Washer	Arandela	Шайба 111x129,6x2	RON11100
11	Rlt roul.co.130/75 réf.30215	Lager	Bearing	Cujinete	Конический лодшилник 30	RLT30215
12	Rlt roul.co.100/55 réf.32211	Lager	Bearing	Cujinete	Конический лодшилник 32	RLT32211
13	Moyeu usiné 806A R.O.V.	Nabe	Hub	Cubo	Стулича 806A	MOY00200
14	Corps d'essieu 806AF 300x60C	Teil von dem Radachse	Pant of wheel axle	Parte del eje de rueda	Корлус оси 806AF 300x60C	ESS58025
15	Jante 9x22,5 pour roue 295/60 R22,5/6 trous	Radfelge	Wheel rim	Llanta de rueda	Диск 9x22,5	JAN29500
16	Pneu 295/60x22,5	Reifen	Tyre	Neumatico	Шина 295/60x22,5	PNE29500
17	Roue 295/60 R22,5 / 6 trous (CH=3375Kg)	Rad	Wheel	Rueda	Колесо 295/60x22,5/14отв.	RPN29500
18	Essieu complet c80-6 axes voie480 non freiné avec gra	Radachse	Wheel axle	Eje	Ось в сборе c80-6 осей 480	ESS08006

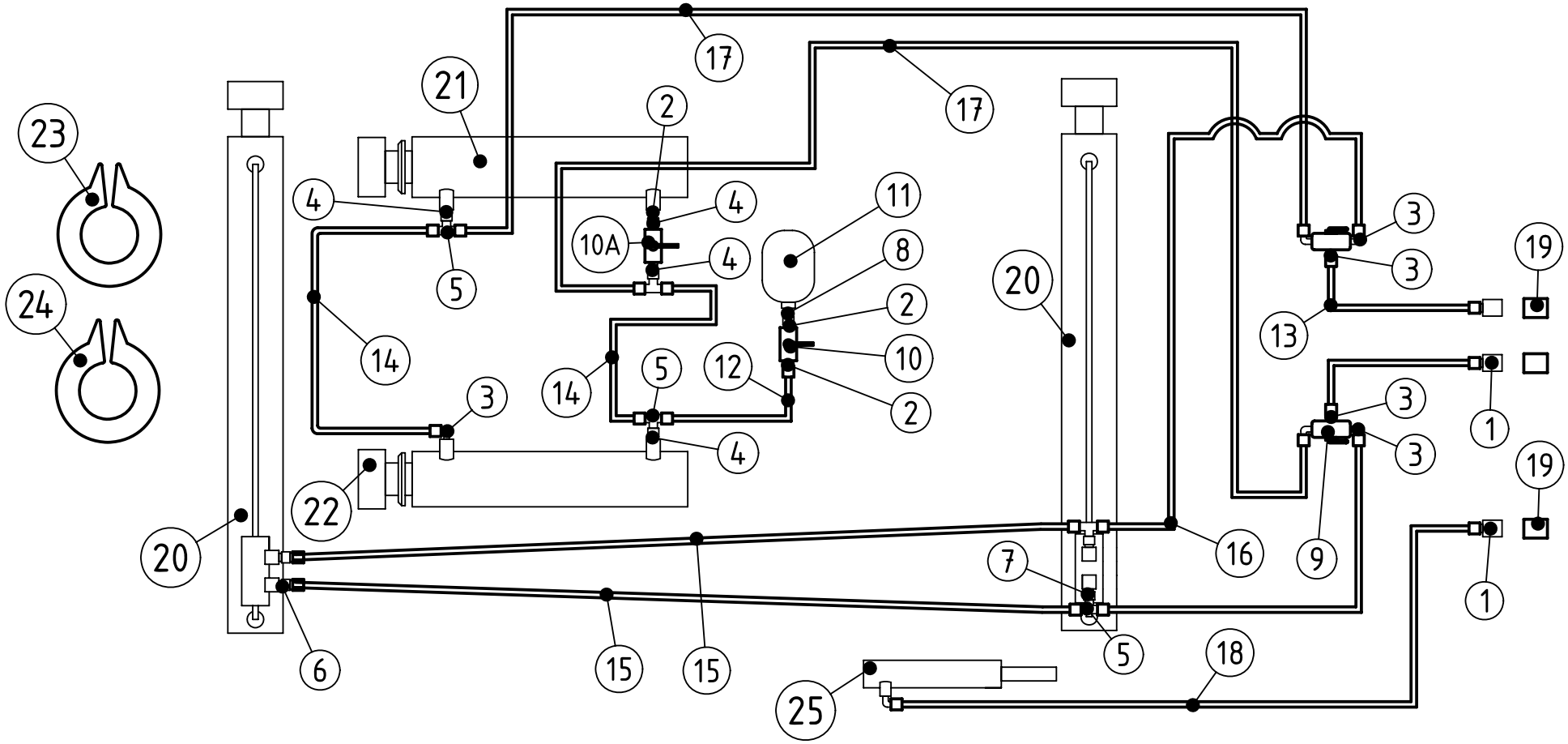

03/2007
Tinemaster 36-66-6-23
N°8

Rep.	Nom du produit	Beschreibung	Description	Designacion	Наименование	Code
1	Coupleur male 1/2 à clapet(male 18x150)	Kuppler	Coupler	Cuerpo	Муфта наружная 1/2 шари	HYD10710
2	Union M 12L - M 3/8 conique	Ölanschluss	Oil connector	Empalme	Соединение 4A12 12-17	HYD10016
3	Coude M 12L - M 3/8 conique	Ölanschluss	Oil connector	Empalme	Колено наружное коническ	HYD10305
4	Union F 12L - M 3/8 conique tournant	Ölanschluss	Oil connector	Empalme	Переходник (с вращающей	HYD10201
5	Té égal M 12L	Ölanschluss	Oil connector	Empalme	Тройник равный 10A12	HYD10402
6	Union M 12L - M 1/2 conique	Ölanschluss	Oil connector	Empalme	Соединение 4A12 15-21	HYD10017
7	Union F 12L - M 1/2 conique tournant	Ölanschluss	Oil connector	Empalme	Переходник (с вращающей	HYD10202
8	Adaptateur M 3/4 - F 3/8	Ölanschluss	Oil connector	Empalme	Переходник MG 3/4 - FG	HYD10553
9	Vanne 3 voies en L gaz 3/8SBS3LGF3/8PCZ+2TROU	Tap	Hahn	Espita	Вентиль с 3 выходами 3/8	HYD00069
10	Robinet 2 voies F 3/8	Hahn	Tap	Espita	Кран с 2 выходами 8 FG	HYD00023
11	Boule d'azote 1,5 lltres / 55 bars	Akkumulator	Gas bowl	Acumulador	Амортизатор для трансл.	HYD01020
12	Flexible FF TD2C8 EFR12L-EFR12L lg 300	Schlauch	Hydraulic hose	Tuberia	Шланг FF TD2C8 UF18-UF	FFD00308
13	Flexible FF TD2C8 EFR12L-EFR12L lg 1600	Schlauch	Hydraulic hose	Tuberia	Шланг FF TD2C8 UF18-UF	FFD01608
14	Flexible FF TD2C8 EFR12L-EFR12L lg 1600	Schlauch	Hydraulic hose	Tuberia	Шланг FF TD2C8 UF18-UF	FFD01608
15	Flexible FF TD2C8 EFR12L-EFR12L lg 4500	Schlauch	Hydraulic hose	Tuberia	Шланг FF TD2C8 EFR12L-	FFD04508
16	Flexible FF TD2C8 EFR12L-EFR12L lg 3700	Schlauch	Hydraulic hose	Tuberia	Шланг FF TD2C8 EFR12L-	FFD03708
17	Flexible FF TD2C8 EFR12L-EFR12L lg 7500	Schlauch	Hydraulic hose	Tuberia	Шланг FF TD2C8 EFR12L-	FFD07508
18	Flexible FF TD2C8 EFR12L-EFR12L lg 5300	Schlauch	Hydraulic hose	Tuberia	Шланг FF TD2C8 EFR12L-	FFD05308
19	Capuchon de coupleur 1/2 TF12 bleu	Stopfen	Plug	Tapòn	Коллачок муфты 1/2 TF12	HYD00300
20	Vérin DE: 50x100 C: 700 EF:1000 A12441	Zylinder	Cylinder	Cilindro hidraulico	Гидрочилиндр DE: 50x100	VER05030
20	Pochette de joints pour vérin DE: 50x100 (après 1985)	Dichtungen	Seal kit	Juntas	Комллект лрокладок для г	PJT05001
21	Vérin DE: 50x110 C: 255 EAF: 570 + butée méca	Zylinder	Cylinder	Cilindro hidraulico	Гидрочилиндр DE: 50x110	VER05044
21	Pochette de joints pour vérin DE: 50x110	Dichtungen	Seal kit	Juntas	Комллект лрокладок для г	PJT05004
22	Vérin DE: 50x110 C: 255 EAF: 570 + butée méca	Zylinder	Cylinder	Cilindro hidraulico	Гидрочилиндр DE: 50x110	VER05044
22	Pochette de joints pour vérin DE: 50x110	Dichtungen	Seal kit	Juntas	Комллект лрокладок для г	PJT05004
23	Hydro-clip Ø50 lg 25,4mm	Hydro-clip	Hydro-clip	Hydro-clip	Гидро-зажим 25,4 мм	HYD00072
24	Hydro-clip Ø50 lg 38,1mm	Hydro-clip	Hydro-clip	Hydro-clip	Гидро-зажим 38,1 мм	HYD00073

Rep.	Nom du produit	Beschreibung	Description	Designacion	Наименование	Code
25	Vérin SE: 30 C: 110 débrayage réf:A10624	Zylinder	Cylinder	Cilindro hidraulico	Гидрочилиндр SE: 30	VER03003
25	Pochette de joints pour vérin SE: 30	Dichtungen	Seal kit	Juntas	Комллект лрокладок для г	PJT03000

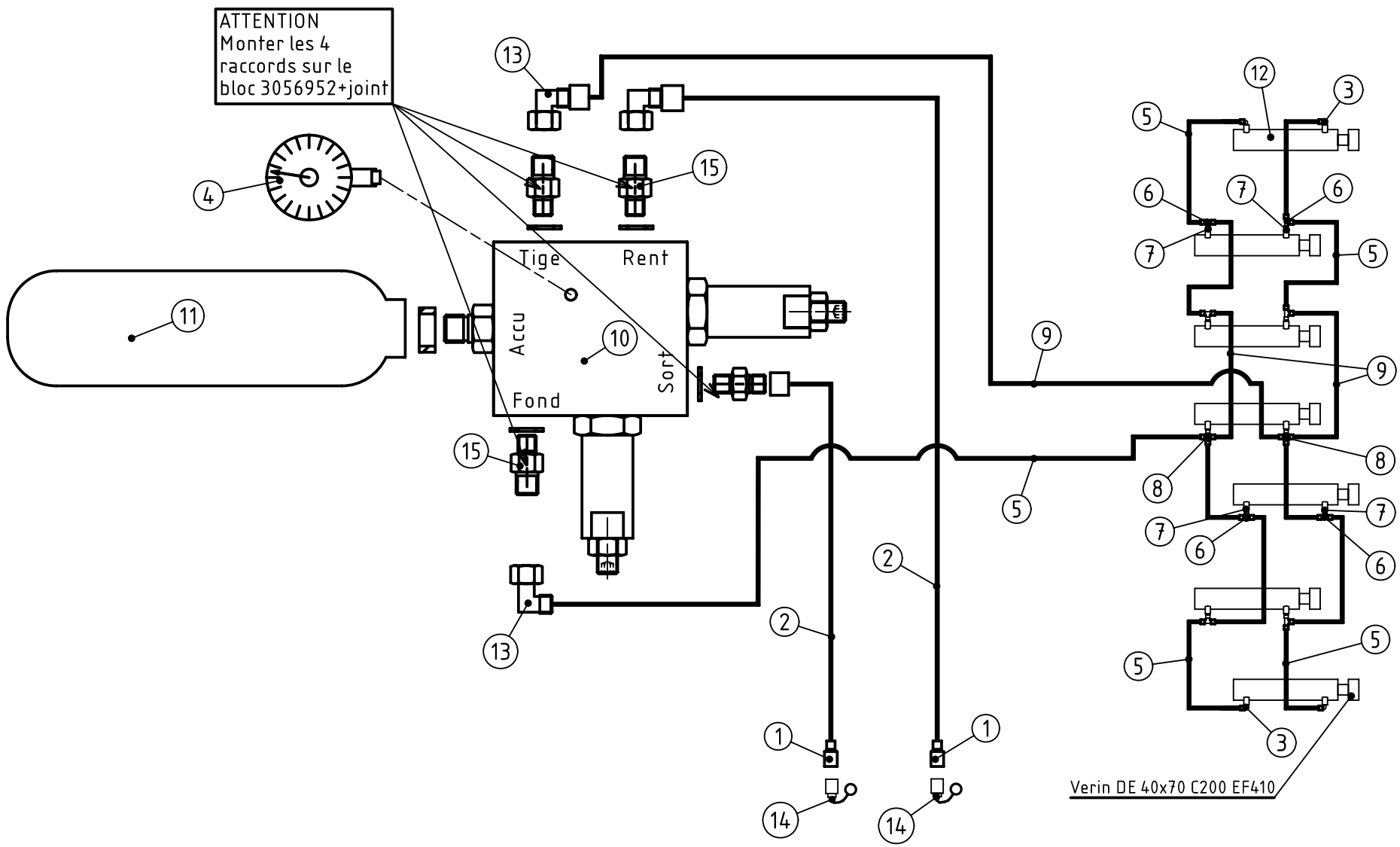

03/2007
Tinemaster 36-66-6-23
N°9

TINEMASTER 36-66-6-23

Rep.	Nom du produit	Beschreibung	Description	Designacion	Наименование	Code
1	Coupleur male 1/2 à clapet(male 18x150)	Kuppler	Coupler	Cuerpo	Муфта наружная 1/2 шари	HYD10710
2	Flexible FF TD2C8 EFR12L-EFR12L lg 5800	Schlauch	Hydraulic hose	Tuberia	Шланг FF TD2C8 EFR12L-	FFD05808
3	Coude M 12L - M 3/8 conique	Ölanschluss	Oil connector	Empalme	Колено наружное коническ	HYD10305
4	Manomètre avec raccord radial G1/4 (TINEMASTER)	Ölmanometer	Oil pressure gauge	Manometro del aceite	Манометр	HYD03004
5	Flexible FF TD2C8 EFR12L-EFR12L lg 1600	Schlauch	Hydraulic hose	Tuberia	Шланг FF TD2C8 UF18-UF	FFD01608
6	Té égal M 12L	Ölanschluss	Oil connector	Empalme	Тройник равный 10A12	HYD10402
7	Union F 12L - M 3/8 conique tournant	Ölanschluss	Oil connector	Empalme	Переходник (с вращающей	HYD10201
8	Croix égale M 12L	Ölanschluss	Oil connector	Empalme	крестовина	HYD10350
9	Flexible TD2C8 EFR12L-EFR12L lg 2000	Schlauch	Hydraulic hose	Tuberia	Шланг TD2C8 EFR12L-EF	FFD02008
10	Bloc hydraulique type 3056952Bloc de securité Tinema	Gehäuse	Case	Casa	Гидравлический блок	HYD03002
11	Boule d'azote 4 lltres / 145 bars	Akkumulator	Gas bowl	Acumulador	Азотный шарик, 4 л/145 а	HYD01065
12	Vérin DE: 40x 70 C: 200 EAF:410 (réf:4072)	Zylinder	Cylinder	Cilindro hidraulico	Гидрочилиндр	VER04017
12	Pochette de joints pour vérin DE: 40x 70	Dichtungen	Seal kit	Juntas	Комллект лрокладок для г	PJT04007
13	Coude tournant M 12L - F 12L	Ölanschluss	Oil connector	Empalme	Колено M 12L - F 12L	HYD10452
14	Capuchon de coupleur 1/2 TF12 bleu	Stopfen	Plug	Tapòn	Коллачок муфты 1/2 TF12	HYD00300
15	Union M 12L - M 3/8 conique	Ölanschluss	Oil connector	Empalme	Соединение 4A12 12-17	HYD10016

03/2007
Tinemaster 36-66-6-23
N°10

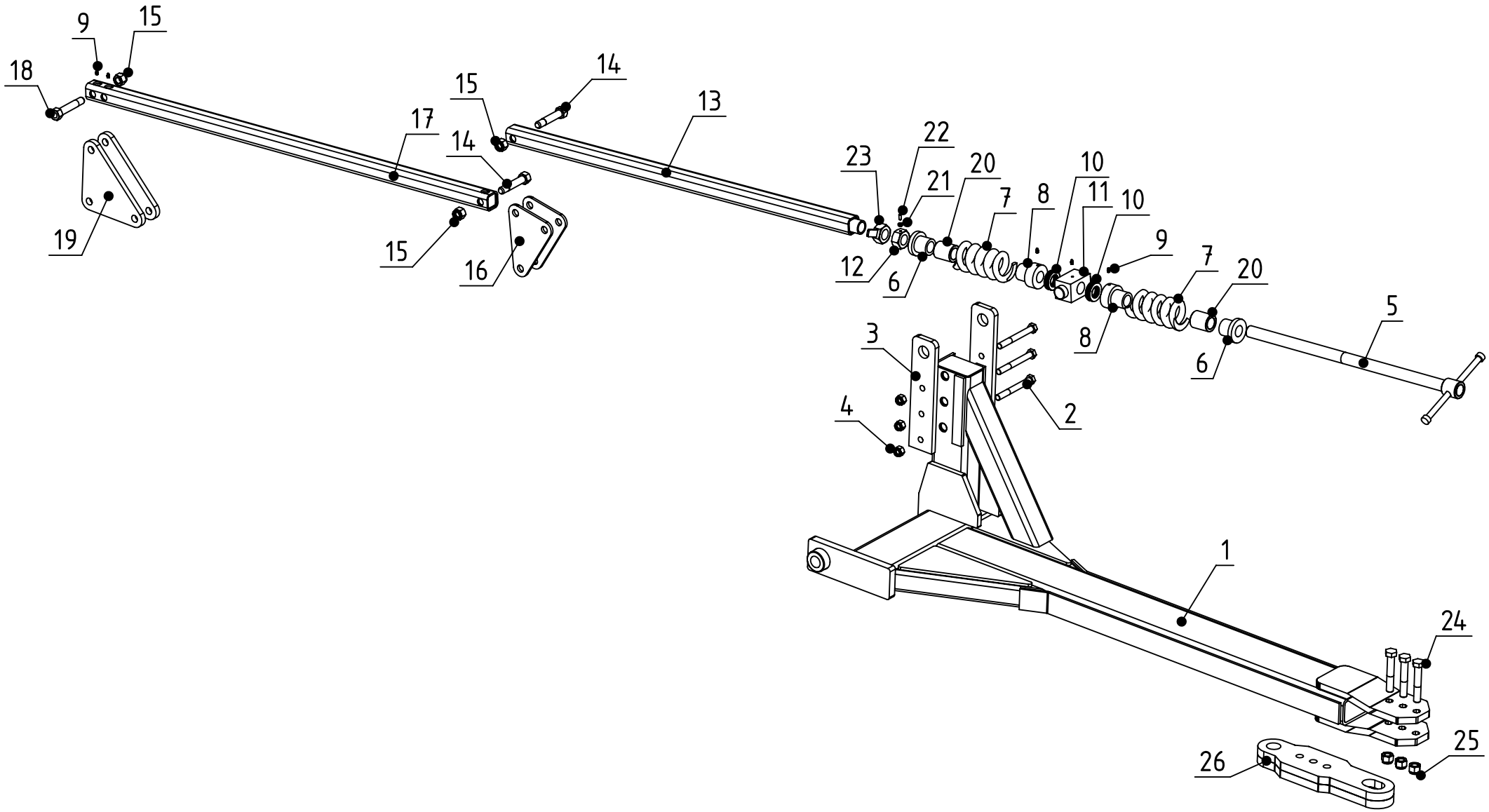

TINEMASTER 36-66-6-23

Rep.	Nom du produit	Beschreibung	Description	Designacion	Наименование	Code
1	Flèche nue TINEMASTER28 à 36 disques	Zugdeichsel	Drawbar	Lanza de enganche	Причелное устройство дис	FLE00065
2	Vis T.H.20x180 8.8 brut	Schraube 20x180	Screw 20x180	Tornillo 20x180	Болт Т.Н.20x180 8.8	VIS20023
3	Plat droit (trou Ø45) pour TM	Platte	Plate	Placa	Прямая лластина	FLE00067
4	Ecrou nylstop M20 Zn DIN 985	Mutter M20	Nut M20	Tuerca M20	Гайка nylstop M20 Zn DIN	ECR20003
5	Vis de téléscopique Ø40 lg 1050	Schraube	Screw	Tornillo	Винт телесколической тру	VIS40001
6	Rondelle pour vis Ø40	Scheibe	Washer	Arandela	Шайба	RON04004
7	Ressort compr.Ø120 lg220 fil Ø30 (Ø60 inter)	Feder	Spring	Muelle	Пружина Ш120 дл.220	RES30000
8	Rondelle pour butée (vis Ø40)	Scheibe	Washer	Arandela	Шайба для улора	RON04005
9	Graisseur M 8 droit	Schmiernippel	Grease nipple	Engrasador	Масленка М 8 лрямая	GRA08001
10	Rlt butée bille 68/40 réf.51208	Lager	Bearing	Cujinete	Улорный шариколодшилни	RLT51208
11	Carré d'articulation lg 155 pour vis Ø40	Klauen	Dogs	Antiolazioni	Шарнирный брус дл 155 д	FLE00007
12	Ecrou M40 Percé M8	Mutter M40	Nut M40	Tuerca M40	Гайка для телесколическог	ECR40009
13	Tube de liaison lg 1510 M40x300 trou Ø25 TM	Tube	Tube	Tubo	Соединительная труба	APX00210
14	Boulon T.H.25x125 M24 (acier)(sous tête)	Achse Ø25x125 - M24	Axle Ø25x125 - M24	Eje Ø25x125 - M24	Болт Т.Н.25x125 М24 (ст	BLS24014
15	Ecrou nylstop M24 Zn	Mutter M24	Nut M24	Tuerca M24	Гайка nylstop M24 Zn	ECR24003
16	Triangle de renvoi 30°TM	Drehestift	Pivot	Pivote	треугольник отражения 30	APX00215
17	Tube de liaison lg 1770 trou Ø25 TM	Tube	Tube	Tubo	Соединительная труба	APX00212
18	Boulon T.H.25x140 M24 (acier) (sous tête)	Bolzen	Bolt	Perno	Болт Т.Н.25x140 М24 (ст	BLS24028
19	Triangle de renvoi 90°TM	Drehestift	Pivot	Pivote	треугольник отражения 90	APX00214
20	Bague Ø 40,5x60 lg 60 (renfortressort flèche)	Büchse	Bushing	Casquillo	Втулка Ш 40,5x 60 дл. 80	BAG04009
21	Ecrou H. M 8 brut	Mutter M8	Nut M8	Tuerca M8	Гайка Н. М 8	ECR08000
22	Vis T.H.C. 8x20 8.8 brut b.poi	Schraube M8x20	Screw M8x20	Tornillo M8x20	Болт Т.Н.С. 8x20 8.8	VIS08015
23	Ecrou vis téléscopique M40 (avec levier)	Mutter	Nut	Tuerca	Гайка для телесколическог	ECR40002
24	Vis T.H.24x140 8,8 Zn	Schraube 24x140	Screw 24x140	Tornillo 24x140	Болт Т.Н.24x140 8,8 Zn	VIS24007
25	Ecrou nylstop M24 Zn	Mutter M24	Nut M24	Tuerca M24	Гайка nylstop M24 Zn	ECR24003
26	Anneau plat traction 32 T CH.Vert 4000 Kg	Zughöse	Ring	Argolla	Кольчо лластины тяги 32	ANN00010