Дисковая борона APAXR GL

ИНСТРУКЦИЯ ПО ЭКСПЛУАТАЦИИ

Запуск в работу – Техническое обслуживание - Меры безопасности- Запасные части

Quivogne CEE
Austria Vienna
Тел.:+ 43 1 997 19 35
Факс: +43 1 997 19 35 10
sales@quivogne.fr
www.quivogne.fr

ОГЛАВЛЕНИЕ

1. ПРЕДМЕТ ИНСТРУКЦИИ....4

1.1. ДЛЯ ЧЕГО СЛУЖИТ ИНСТРУКЦИЯ?....4
1.2. ПРЕДУПРЕЖДАЮЩИЕ ЗНАКИ....4
1.3. ХРАНЕНИЕ....4
1.4. ПОЛЕЗНЫЕ КООРДИНАТЫ....4

2. ИДЕНТИФИКАЦИЯ МАШИНЫ....5

2.1. ИДЕНТИФИКАЦИЯ....5
2.2. ТЕХНИЧЕСКИЕ ХАРАКТЕРИСТИКИ....5
2.3. УСЛОВИЯ ЭКСПЛУАТАЦИИ....6
231. РОЛЬ АГРЕГАТА....6
232. КВАЛИФИКАЦИЯ ОПЕРАТОРА....6
233. РАБОЧЕЕ МЕСТО....6
2.4. ПОДЪЕМНО-ТРАНСПОРТНЫЕ ОПЕРАЦИИ....6
241. ОБЩИЕ ПОЛОЖЕНИЯ....6
242. ХАРАКТЕРИСТИКА ЭЛЕМЕНТОВ....7
2.5. БАЗОВОЕ ОБОРУДОВАНИЕ....7
2.6. ОПЦИОННОЕ ОБОРУДОВАНИЕ....7

3. ПЕРЕЧЕНЬ ИНФОРМАЦИОННЫХ ЗНАКОВ....7

4. МЕРЫ БЕЗОПАСНОСТИ....9

4.1. ОБЩИЕ ПОЛОЖЕНИЯ....9
4.2. ИНДИВИДУАЛЬНЫЕ СРЕДСТВА ЗАЩИТЫ....9
4.3. УСЛОВИЯ РАБОТЫ....10
431. РАБОТА НА СКЛОНАХ....10
432. ОСВЕТИТЕЛЬНОЕ ОБОРУДОВАНИЕ И РАБОТА НОЧЬЮ....10
433. ПУЧОК ЭЛЕКТРИЧЕСКИХ ПРОВОДОВ....10
434. РИСК ПОЖАРА....10
4.4. ТОКСИЧНЫЕ ПРЕПАРАТЫ....10
4.5. ОТВЕТСТВЕННОСТЬ ПРОИЗВОДИТЕЛЯ И ПОЛЬЗОВАТЕЛЯ....11
4.6. СЦЕПКА АГРЕГАТА....11
461. ОБЩИЕ ПОЛОЖЕНИЯ....11

5. ТЕХОБСЛУЖИВАНИЕ....11

5.1. ОБЩИЕ ПОЛОЖЕНИЯ....11
5.2. СВАРОЧНЫЕ РАБОТЫ....12
5.3. ОБЩИЙ УХОД....12
531. СМАЗКА....12
5.4. Протяжка батарей дисков (рис.2)....12
5.5. ЗАМЕНА ШИН....13
551. ОБЩИЕ ПОЛОЖЕНИЯ....13
552. ДАВЛЕНИЕ В ШИНАХ....13
553. РЕГУЛИРОВКА БОКОВОГО ЗАЗОРА КОЛЕС....13
5.6. ОПЕРАЦИИ С ЭЛЕКТРИЧЕСКИМ ОБОРУДОВАНИЕМ....13
5.7. ОПЕРАЦИИ С ГИДРАВЛИЧЕСКИМ ОБОРУДОВАНИЕМ....13
571. АККУМУЛЯТОР....13
572. КЛАПАНЫ И ГИДРОЦИЛИНДРЫ....14
5.8. РЕМОНТ....14
5.9. ОЧИСТКА....14

591. НОШЕНИЕ ЗАЩИТНОЙ ОДЕЖДЫ *14*
592. РЕКОМЕНДАЦИИ *14*
593. КОНТРОЛЬ ПОСЛЕ ОЧИСТКИ *14*
594. ХРАНЕНИЕ НА СКЛАДЕ *15*

6. ЗАПУСК В РАБОТУ 15

6.1. ПРИЕМКА АГРЕГАТА 15
6.2. МОНТАЖ 16
621. ОБЩИЕ ПОЛОЖЕНИЯ *16*
622. МЕТОД СБОРКИ (РИС.4). *16*
6.3. СЦЕПКА АГРЕГАТА 17
6.4. ПЕРЕВОД В РАБОЧЕЕ ПОЛОЖЕНИЕ 17
6.5. ПЕРЕВОД В ТРАНСПОРТНОЕ ПОЛОЖЕНИЕ 18
6.6. РЕГУЛИРОВКА 19
661. ПАРАЛЛЕЛЬНОСТЬ *19*
662. АМОРТИЗАТОР ДЛЯ ТРАНСПОРТНОГО ПОЛОЖЕНИЯ *19*
663. ГЛУБИНА ОБРАБОТКИ ПОЧВЫ (рис.11) *19*
664. УГОЛ РАБОТЫ (рис.12) *20*

7. МОНТАЖ И РЕГУЛИРОВКА БОКОВЫХ КОЛЕС 21

8. МОНТАЖ ЗАДНЕЙ СЦЕПКИ 21

9. ТРАНСПОРТИРОВКА 22

10. ПРИЛОЖЕНИЯ 22

10.1. РАЗМЕЩЕНИЕ НАКЛЕЕК О МЕРАХ БЕЗОПАСНОСТИ 22
10.2. ГИДРАВЛИЧЕСКАЯ СХЕМА 23
10.3. ТОРМОЗА И СВЕТООТРАЖАТЕЛИ 24

11. ТЕХНИЧЕСКИЕ РЕКОМЕНДАЦИИ ПО СОБЛЮДЕНИЮ МЕР БЕЗОПАСНОСТИ ПРИ ЭКСПЛУАТАЦИИ СЕЛЬСКОХОЗЯЙСТВЕННОГО ОБОРУДОВАНИЯ 25

1. ПРЕДМЕТ ИНСТРУКЦИИ

1.1. *ДЛЯ ЧЕГО СЛУЖИТ ИНСТРУКЦИЯ?*

Данная инструкция по эксплуатации содержит всю практическую информацию по запуску в работу, управлению, регулировке и уходу за вашей машиной.

Прочитайте её внимательно и соблюдайте все инструкции и рекомендации по мерам безопасности.

1.2. *ПРЕДУПРЕЖДАЮЩИЕ ЗНАКИ*

На вашем оборудовании находятся наклейки, которые определяют потенциальный риск получения травм и дают важные правила по запуску в работу и по уходу.

Этот предупреждающий знак указывает на важные сообщения, которым необходимо следовать для вашей безопасности. Когда вы видите этот знак, будьте осторожны: можно пораниться. Прочитайте внимательно информацию на знаке и предупредите о ней других пользователей.

Левая сторона – это сторона слева от пользователя, когда он стоит в направлении нормального хода машины.

Правая сторона- сторона справа от пользователя, когда он стоит в направлении нормального хода машины.

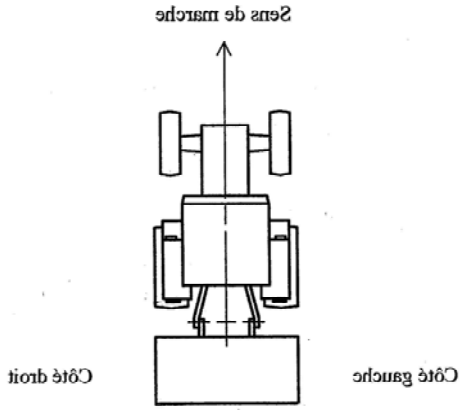

1.3. *ХРАНЕНИЕ*

Сохраните инструкцию для дальнейшего пользования, чтобы она была постоянно под рукой на вашем рабочем месте (или в хозяйстве).

Передайте её другому пользователю, даже при перепродаже машины или при сдаче машины в аренду.

1.4. *ПОЛЕЗНЫЕ КООРДИНАТЫ*

По всем вопросам, касающимся вашей техники, обращайтесь в нашу службу технической поддержки и послепродажного обслуживания или к нашему дистрибьютору:

SAS QUIVOGNE
ZI des Etrapeux – BP 29
70 500 JUSSEY (France)
Tél. 00 33 (0)3 84 68 04 00
Fax : 00 33 (0)3 84 92 26 59

Печать дистрибьютора:

E-mail : contact@quivogne.fr
S.A.V. : 03.84.68.18.70

2. ИДЕНТИФИКАЦИЯ МАШИНЫ

Мы рекомендуем записать все характеристики вашей машины в нижеприлагаемую анкету, чтобы сохранить о машине данные, позволяющие идентифицировать вашу технику.

Пластина производителя, маркировка ЕС и информационные знаки-наклейки должны быть сохранены на машине.

2.1. *ИДЕНТИФИКАЦИЯ*

ТИП :……..

ПРОИЗВОДСТВЕННЫЙ № : …….

ДАТА ВЫПУСКА : …….

2.2. *ТЕХНИЧЕСКИЕ ХАРАКТЕРИСТИКИ*

ТИП (число дисков, диаметр, расстояние между дисками)		**ШИРИНА ЗАХВАТА, м**	**ВЕС ДИСКА, КГ**	**ВЕС, КГ**
APAXR – GL 60-66-23	20 подшипников	6.60	155	9330
APAXR – GL 64-66-23	20 подшипников	7.00	144	9500
APAXR – GL 68-66-23	24 подшипника	7.40	145	9860
APAXR – GL 72-66-23	24 подшипника	8.00	139	10030
APAXR – GL 76-66-23	24 подшипника	8.60	134	10200
APAXR – GL 80-66-23	24 подшипника	9.20	130	10380

2.3. *УСЛОВИЯ ЭКСПЛУАТАЦИИ*

231. РОЛЬ АГРЕГАТА

Данная машина предназначена исключительно для сельскохозяйственных работ, таких, как обработка почвы с образованием мульчирующего слоя из стерни на полях после уборки.

Запрещается использовать агрегат не по назначению.

232. КВАЛИФИКАЦИЯ ОПЕРАТОРА

Машина должна использоваться, обслуживаться и ремонтироваться только персоналом, хорошо знающим её характеристики и обученным правилам безопасности при работе с агрегатом.

Перед использованием вашей машины ознакомьтесь со всеми командами и правилами эксплуатации.

Во время работы сделать это будет слишком поздно.

В случае сомнений по поводу работы машины, обращайтесь к нашему дистрибьютору или в нашу службу технической поддержки и послепродажного обслуживания.

233. РАБОЧЕЕ МЕСТО

Ни в коем случае не оставлять рабочее место в тракторе, когда он работает.

Не допускать нахождения рядом с рабочим местом посторонних лиц.

Чтобы добраться до рабочих органов, пользуйтесь специально предусмотренными для этого средствами (лестницей, подножками и т.д.)

Перед запуском машины в работу или во время работы рядом с агрегатом не должно быть посторонних лиц.

Категорически запрещается вставать на агрегат, даже если он остановлен.

2.4. *ПОДЪЕМНО-ТРАНСПОРТНЫЕ ОПЕРАЦИИ*

241. ОБЩИЕ ПОЛОЖЕНИЯ

Машину поднимают с помощью подъемных колец, специально предусмотренных для этого, и с помощью подъемного устройства (кран, таль и т.д)

Не используйте подъемные кольца агрегата, когда он уже полностью смонтирован. Кольца должны использоваться только для подъема отдельных элементов и для монтажа агрегата.

Во время подъема машины следите за тем, чтобы рядом никого не было. Ни в коем случае не вставайте под поднятой машиной.

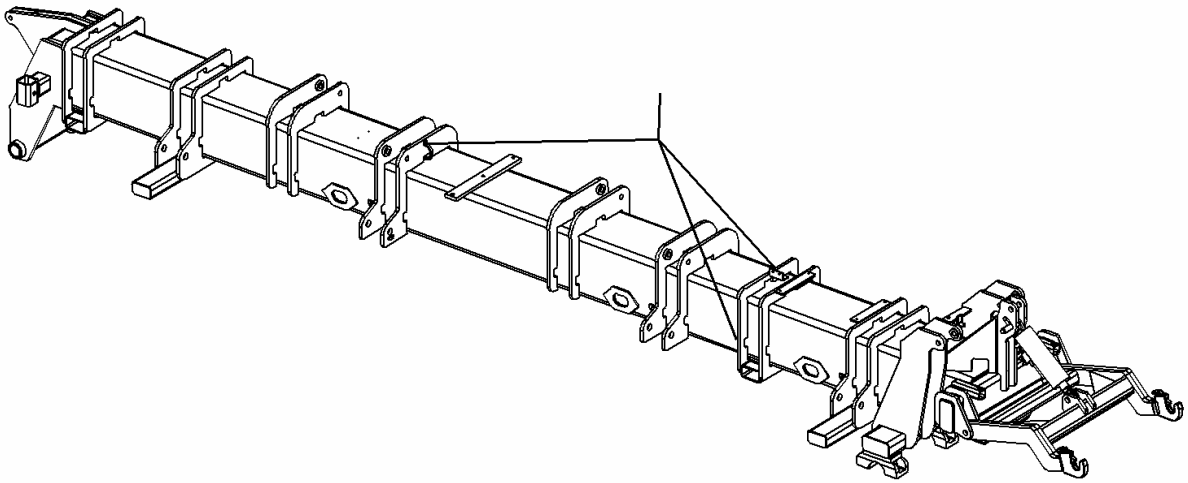

242. ХАРАКТЕРИСТИКА ЭЛЕМЕНТОВ

Рама: 3 точки на раме (вес рамы: 2200 кг)
Батареи дисков: 900-1350 кг на одну батарею дисков

2.5. *БАЗОВОЕ ОБОРУДОВАНИЕ*

Дисковые бороны тип **APAXR – GL** поставляются в разобранном виде:

1 центральная рама
2 наружные рамы (1 правая и 1 левая)
4 батареи дисков.
2 колеса 560X60X22.5.
2 колеса + опоры (колеса на наружных рамах).
1 прицепное устройство.
1 комплект запчастей (комплект гидравлики, ключ затяжки батарей дисков …).
1 комплект (светоотражатели, тормоза).

2.6. *ОПЦИОННОЕ ОБОРУДОВАНИЕ*

Полный список опционного оборудования можно посмотреть в нашем действующем тарифе. Внимание: некоторые опции нужно предварительно заказать.

Среди наиболее распространенных опций можно выделить:

Задняя механическая сцепка.
Комплект шлангов для оборудования, находящегося сзади.
Гидроцилиндр задней 3-й точки.
Счетчик гектаров.
Линейный счетчик.
Пневматические тормоза.
Прицепное устройство для подсоединения к трактору при помощи крюка.
Блокировка батарей.
Защита подшипников.
Дополнительные подшипники.
Расстояние между дисками 260 мм вместо 230 мм.
Подшипники, квадрат 50, расстояние 230.
Подшипники, квадрат 50, расстояние 260.
Диски анти-выброса.
Задние зазубренные диски.
Диски Ø 610X6.
Диски Ø 660X7.
Диски Ø 660X8.
Диски Ø 710X7.
Диски Ø 710X8.
Диски лоббе Ø 660X6

3. <u>ПЕРЕЧЕНЬ ИНФОРМАЦИОННЫХ ЗНАКОВ</u>

Предупреждения и графические символы, наклеенные на машине, дают указания о мерах безопасности, которые необходимо строго соблюдать, и способствуют избежанию несчастных случаев.

Следите, чтобы предупреждения и графические символы всегда оставались чистыми, и чтобы их было хорошо видно. В случае их повреждения, спросите новые наклейки у производителя вашей техники (или у дистрибьютора).

В случае ремонта следите, чтобы на запасных частях были те же самые наклейки, что и на оригинальных деталях.

Для того, чтобы наклеить информационные знаки, обратитесь к приложениям в конце каталога.

До выхода из трактора или до начала выполнения любых действий на машине, выключить двигатель, вынуть ключ зажигания и подождать до полной остановки всех движущихся частей.

До запуска в работу машины внимательно прочитать инструкцию по эксплуатации и мерам безопасности. Каждый раз до использования машины устанавливать защитные механизмы и проверять затяжку гаек и болтов.

Скорость на дороге не должна превышать 25 км/ч.

Перед первым использованием агрегата, приведите в движение распределитель для заполнения гидравлической системы.

Внимание: опасная зона. Особенно во время фаз открытия и закрытия.
Зона шарнирных соединений с риском разъединения.

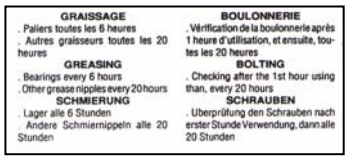

Необходимо регулярно смазывать подшипники и шарнирные соединения. Необходимо часто проверять затяжку болтов.

Монтаж гидравлических соединений при помощи loctite 542 или эквивалента.

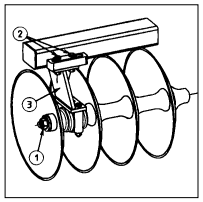

Описание способа протяжки дисков.

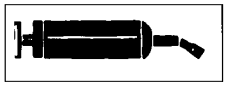

Местонахождение масленок.

4. МЕРЫ БЕЗОПАСНОСТИ

4.1. *ОБЩИЕ ПОЛОЖЕНИЯ*

Другие главы инструкции по эксплуатации дают дополнительные указания, которые вы должны соблюдать для вашей безопасности.

Не забывайте, что бдительность и осторожность являются лучшими козырями вашей безопасности.

Необходимо постоянно соблюдать положения и правила, предостерегающие от несчастных случаев и касающиеся мер безопасности, производственной профилактики, защиты окружающей среды и дорожного движения.

Перед запуском машины в работу и при выполнении любых действий проверьте, чтобы рядом не находились люди, животные или какие-либо препятствия.

Не допускайте к машине детей.

На машину не разрешается брать пассажиров.

Не вставайте ни на капот, ни на какую-нибудь другую часть машины, за исключением специально предусмотренных для этого зон (лестница, платформа, средства доступа к рабочему месту). Эти зоны должны быть свободными. После запуска в работу и особенно во время рабочих фаз там никто не должен находиться.

До начала любых действий на машине убедитесь, что она не может включиться случайно: после того, как машина будет поставлена на ровную, горизонтальную и твердую площадку, остановите трактор, выключите контакт, выньте ключ зажигания, подождите остановки всех движущихся частей. Проверьте, что включена система безопасности, что гидравлическая система не находится под давлением, отключите гидроклапаны и вал отбора мощности.

Все механизмы, которые можно привести в действие дистационно (веревка, кабель, тяга, шланг и т.д.) должны быть размещены в местах, предусмотренных для того, чтобы они не могли случайно запустить машину в работу.

Перед любым использованием проверьте затяжку болтов, гаек и соединений. При необходимости закрутите.

Перед любым использованием, после каждой регулировки и техобслуживания убедитесь, что все защитные механизмы на месте и в исправном состоянии и что включена блокировка

Убедитесь, что в зоне проведения работ нет мусора (деревянных, железных, пластмассовых предметов), заграждений и т.д., что могло бы задеть или повредить машину.

Не носите широкой одежды, волосы должны быть убраны. Не допускается ношение украшений, т.к. они могут зацепиться или застрять в движущихся частях машины.

Ни в коем случае не касаться руками или ногами движущихся частей машины, даже если машина работает на малой скорости. Держитесь подальше от работающих органов машины.

Когда вы услышите шум или необычную вибрацию, остановите машину, найдите и устраните причину неисправности перед тем, как возобновить работу. При необходимости обратитесь к вашему продавцу.

Категорически запрещается полностью или частично модифицировать машину.

4.2. *ИНДИВИДУАЛЬНЫЕ СРЕДСТВА ЗАЩИТЫ*

При выполнении любых действий на агрегате необходимо вооружиться индивидуальными средствами защиты: перчатками, специальной обувью.

В зависимости от типа операции может оказаться необходимым использование комбинезона, каски и защитных очков.

В любом случае разрешается носить только индивидуальное защитное оборудование с маркировкой ЕС, согласно директиве № 89/686/ЕЭС.

4.3. *УСЛОВИЯ РАБОТЫ*

431. РАБОТА НА СКЛОНАХ

Необходимо выбрать скорость и манеру вождения в зависимости от выполнения задач: работа в поле или транспортировка на дороге. Будьте бдительны и осторожны!

В любых условиях и, в частности, на неровной, холмистой почве скорость должна быть небольшой, особенно на поворотах. Старайтесь не менять резко направления.

При подъеме или спуске не рекомендуется резко трогаться с места или резко тормозить.

432. ОСВЕТИТЕЛЬНОЕ ОБОРУДОВАНИЕ И РАБОТА НОЧЬЮ

Работайте только днем. В противном случае необходимо использовать искусственное освещение (обращайтесь к производителю или дилеру).

433. ПУЧОК ЭЛЕКТРИЧЕСКИХ ПРОВОДОВ

Проверьте, чтобы во всех случаях использования машины клиренс был достаточным.

Подумайте также о любом другом механизме, стоявшем изначально или смонтированным позже, которое изменяет высоту машины.

В случае контакта машины с электрическими проводами немедленно остановите машину, выключите двигатель и поставьте машину на тормоз.

Проверьте, можете ли вы покинуть ваше рабочее место, не задевая электрические провода, потом прыгните с вашего места так, чтобы не коснуться земли вблизи заземления провода.

Не дотрагиваться до машины до тех пор, пока электрические провода не будут отключены от напряжения.

Необходимо предупредить всех людей, находящихся рядом с машиной, об осторожности касания машины и отключить провода от напряжения.

434. РИСК ПОЖАРА

Чтобы предупредить любой риск пожара, старайтесь содержать машину и вспомогательное оборудование в чистом виде. Агрегат не должен быть загрязнен травой, листьями или остатками масла.

При возникновении пожара необходимо проявлять благоразумие и стараться потушить пожар. В случае сильного пожара или в обстоятельствах, когда близкое нахождение опасных препаратов не позволяет быстро потушить пожар, немедленно отойдите от машины и проверьте, чтобы никто не находился рядом с ней.

4.4. *ТОКСИЧНЫЕ ПРЕПАРАТЫ*

Рекомендуется иметь под рукой аптечку первой помощи.

Не допускайте попадания на кожу и в рот таких препаратов, как горючее, масло, растворы, антифриз и чистящие препараты. Большинство из них содержат вредные для вашего здоровья вещества.

В случае инцидента обратитесь к врачу.

Скрупулезно выполняйте все указания, нанесенные на предупреждающие этикетки токсичных препаратов

Аккумуляторы содержат серную кислоту. В случае попадания кислоты на кожу, тщательно промойте это место и обратитесь к врачу.

Рабочая жидкость, находящаяся под давлением, может попасть на кожу и вызвать сильные ранения. В случае попадания жидкости на кожу тела, немедленно обратитесь к врачу.

4.5. *ОТВЕТСТВЕННОСТЬ ПРОИЗВОДИТЕЛЯ И ПОЛЬЗОВАТЕЛЯ*

Необходимо соблюдать правила монтажа, работы, регулировки, обслуживания и ремонта, изложенные в этой инструкции.

Используйте исключительно оригинальные запасные части, соответствующие указаниям изготовителя.

Ничего не меняйте на машине сами и не давайте менять кому-нибудь другому технические, электрические, гидравлические, пневматические параметры, без предварительного письменного согласия производителя.

Несоблюдение этих правил может привести к тому, что машина будет представлять опасность для вас. В этом случае производитель не несет никакой ответственности за ущерб или получение травм.

4.6. *СЦЕПКА АГРЕГАТА*

461. ОБЩИЕ ПОЛОЖЕНИЯ

Агрегат подсоединяется к трактору только в точках сцепки, специально предусмотренных для этого.

Проверьте, чтобы агрегат был совместим с трактором (минимальную и максимальную мощность двигателя, тип сцепки, характеристики вала отбора мощности трактора и т.д.).

Не вставайте между трактором и машиной, не поставив рычаг скоростей в нейтральное положение, не включив ручной тормоз трактора и машины, не отключив вал отбора мощности.

Для выполнения различных операций выбирайте оптимальную скорость движения.

Во время сцепки поставьте механизмы подъема трактора так, чтобы во время операций они не двигались.

Как только агрегат будет подсоединен, необходимо включить блокировку. Перед началом любого движения проверьте блокировку и состояние сцепки.

Проверьте, чтобы сцепка с агрегатом не вызывала ни перегрузки, ни неправильного распределения веса на тракторе, который мог бы повлиять на устойчивость трактора. Не превышать максимально допустимой нагрузки и при необходимости положить балласт на специально предусмотренные для этого опоры.

Во время сцепки, чтобы избежать нарушения равновесия машины, не забудьте поставить все поддерживающие приспособления на место (это касается машин, где это предусмотрено).

5. <u>ТЕХОБСЛУЖИВАНИЕ</u>

5.1. *ОБЩИЕ ПОЛОЖЕНИЯ*

Все операции по уходу и ремонту должны проводиться квалифицированным персоналом. Машина должна быть выключена и остановлена, двигатель трактора выключен, ключ зажигания вынут, вал отбора мощности и трансмиссия отключены.

Поддерживайте всегда агрегат и его вспомогательное оборудование в исправном состоянии.

Следите за чистотой масляных и топливных баков.

Соблюдайте график техобслуживания.

До начала любых действий :

Установите приспособления для обеспечения устойчивости (подпорки, стойки для нерабочего положения и т.д.).

Выключите двигатель, выньте ключ зажигания, отключите электрическую розетку.

Поставьте рычаг переключения скоростей в нейтральное положение.

Поставьте на ручной тормоз.

Подождите до полной остановки всех движущихся частей.

Отсоедините гидравлические шланги.

Оставьте охлаждаться двигатель, трансмиссионный редуктор и другие узлы машины.

5.2. *СВАРОЧНЫЕ РАБОТЫ*

Сварка должна проводиться только квалифицированным специалистом. В сомнительных случаях обращайтесь в нашу службу технической поддержки.

Во время сварочных работ на сцепке отсоедините аккумулятор и закройте трубопроводы защитным кожухом (например, резиновым), чтобы они не были повреждены раскаленными искрами, что могло бы вызвать утечку масла, рабочей жидкости, охлаждающей жидкости и т.д.

5.3. *ОБЩИЙ УХОД*

Проверяйте болты через один час работы, затем через 5 часов и потом через каждые 20 часов работы.

До начала работы проверять состояние гидравлической системы (амортизатор транспортного положения, шланги, гидроцилиндры …). По обслуживанию амортизатора для транспортного положения, см. параграф 5.7.

До начала работы проверять состояние дисков и их креплений (заменять по необходимости).

Заменяйте всегда запасные части, вышедшие из строя, на оригинальные запчасти.

531. СМАЗКА

Через каждые 20 часов смазывайте все точки, где есть смазка

Смазывать корпуса подшипников через каждые 6 часов (2-3 впрыска масленки).

На песчаных почвах необходимо смазывать чаще.

Используйте масло SHELL RETINAX A, TOTAL MULTI EP1 или эквивалент.

5.4. *ПРОТЯЖКА БАТАРЕЙ ДИСКОВ (РИС.2)*

До начала работы проверить протяжку батарей дисков. Следуйте следующим инструкциям:

- Отвинтить болт № 5.
- Снять шайбу № 3.
- Ослабить 4 болта № 2 (оставив 4 болта № 1 заблокированными).
- Протянуть гайку № 4 батареи дисков (используйте ключ с удлинителем длиной 1 м)
- Снова поставить шайбу № 3, потом винт № 5.
- Снова завинтить 4 болта № 2.

Для батарей дисков с 4 корпусами подшипников отвинтить болты крепления 3 опор.

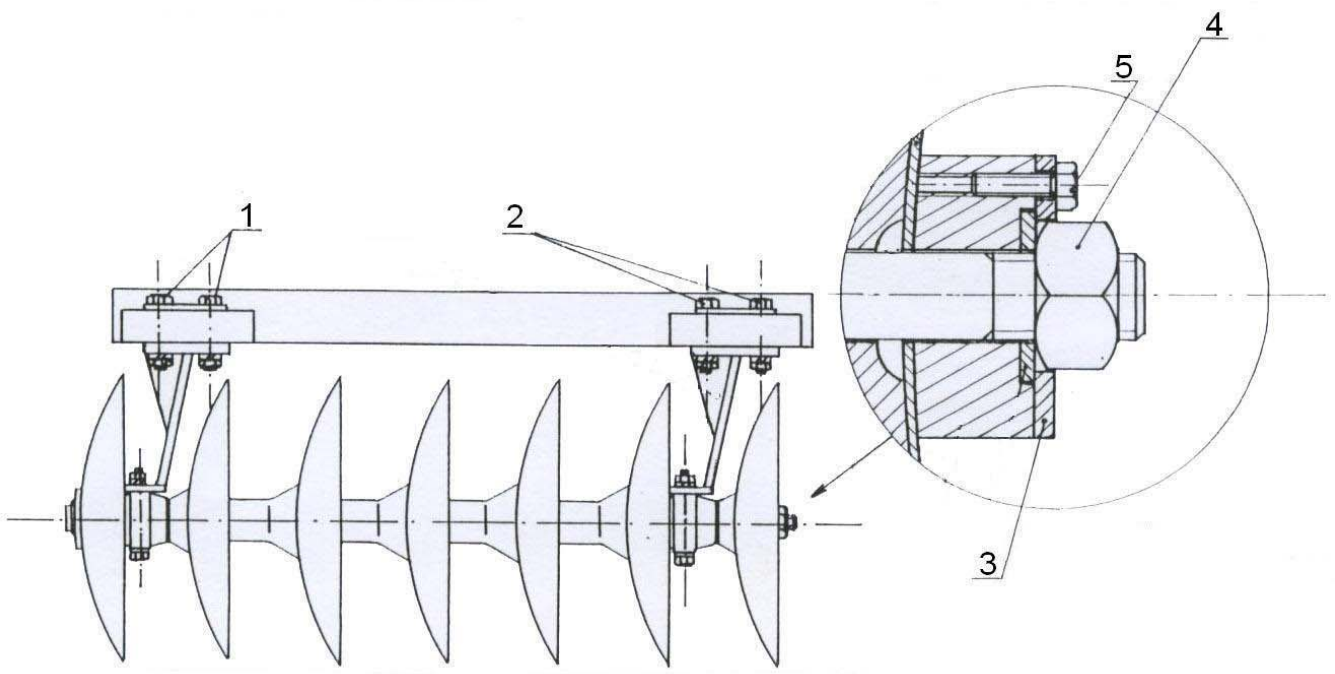

Fig.2

5.5. *ЗАМЕНА ШИН*

551. ОБЩИЕ ПОЛОЖЕНИЯ

Любые действия по замене шин должны проводиться квалифицированным персоналом. В сомнительных случаях обращайтесь в нашу службу технической поддержки.

Для работы по замене шин необходимо иметь, как минимум, необходимое оборудование и опыт работы. Неправильный монтаж шин может серьезно угрожать вашей безопасности. Если есть сомнения по правильности монтажа шин, обратитесь к квалифицированному специалисту.

Запрещается монтаж шин, характеристики которых отличаются от рекомендуемых производителем.

552. ДАВЛЕНИЕ В ШИНАХ

Колесо 560Х60Х22.5----------4 атмосферы.

553. РЕГУЛИРОВКА БОКОВОГО ЗАЗОРА КОЛЕС

Демонтировать колпак на конце оси, снять предохранительный штифт гайки. Слегка затянуть гайку и не забыть поставить штифт. Набить смазки в колпак и установить его.

Следует регулярно проверять боковой зазор колес и регулировать его по мере необходимости.

5.6. *ОПЕРАЦИИ С ЭЛЕКТРИЧЕСКИМ ОБОРУДОВАНИЕМ*

Эти операции должны проводиться только квалифицированным специалистом. В случае сомнения обращайтесь в нашу службу технической поддержки.

Перед тем, как начать работы по установке электрики, отключите ток.

5.7. *ОПЕРАЦИИ С ГИДРАВЛИЧЕСКИМ ОБОРУДОВАНИЕМ*

Эти операции должны проводиться только квалифицированным специалистом. В случае сомнения обращайтесь в нашу службу технической поддержки.

Перед тем, как предпринимать какие-либо действия на гидравлике, проверьте, чтобы система не находилась под давлением. Перед тем, как отсоединить гидравлические шланги, отключите давление.

571. АККУМУЛЯТОР

Любые операции с аккумулятором требуют квалификации и специального оборудования. Обращайтесь к вашему дилеру.

Гидропневматический аккумулятор – это агрегат под давлением газа. Запрещается модифицировать его внешний вид посредством промышленной обработки, сварки, шлифования, сверления или любых других методов.

Гидропнематический аккумулятор и его крепление должны постоянно поддерживаться в исправном состоянии.

Для того, чтобы не превышать максимально допустимое давление для аккумулятора давления, необходимо принять все меры предосторожности.

После контроля или регулировки не должно быть никакой утечки газа.

Перед тем, как установить давление в гидравлических трубах, убедитесь, что все соединения правильно затянуты.

Давление Ро, указанное на аккумуляторе должно быть отрегулировано во время каждого монтажа, а также после любого ремонта. Одна проверка, как минимум, необходима в течение первой недели работы бороны. Если не будет обнаружена утечка азота, то

следующий контроль должен быть осуществлен через 4 месяца. Если во время этого контроля давление остается без изменений, то одна годовая проверка может считаться достаточной.

572. КЛАПАНЫ И ГИДРОЦИЛИНДРЫ

После каждого использования почистить гидравлические клапаны и вставить шток в гидроцилиндр. Несмотря на то, что шток - хромированный, вы продлите срок эксплуатации гидроцилиндра.
Снова установить пластмассовые колпачки (цветные, чтобы отметить маркеры) на ½ гидроклапанах.
После использования зафиксировать ½ гидроклапаны на опорах, расположенных на прицепном устройстве агрегата (рис. 6).

Figure 6

5.8. *РЕМОНТ*

Эти операции должны проводиться только квалифицированным специалистом. В случае сомнения обращайтесь в нашу службу технической поддержки.

Устранить любую поломку, которая может угрожать безопасности.

Немедленно устранить утечку масла из гидросистемы или из системы охлаждения агрегата.

Не пытайтесь пальцами нащупать место утечки гидравлического масла: масло - под давлением.

Неисправные или поврежденные защитные и блокировочные механизмы подлежат немедленной замене. Ни в коем случае не следует снимать или модифицировать оригинальные защитные механизмы.

Не следует использовать шланги, бывшие в употреблении в гидравлической системе. На жестких трубопроводах не должно быть сварки. При повреждении гибкого или жесткого трубопровода следует немедленно заменить его оригинальным.

Ремонт рабочих органов, находящихся под давлением или под напряжением (пружины, аккумуляторы и т.д.) требует специальных процедур и особых инструментов. Ремонт этих органов должен быть осуществлен квалифицированным специалистом.

По поводу приобретения каталога запасных частей обращайтесь в нашу службу послепродажного обслуживания.

Используйте только оригинальные запасные части.

5.9. *ОЧИСТКА*

591. НОШЕНИЕ ЗАЩИТНОЙ ОДЕЖДЫ

Очистка машины требует ношения защитной одежды (перчатки, сапоги, комбинезон, очки и т.д.).

592. РЕКОМЕНДАЦИИ

Закройте все отверстия, подлежащие защите от проникновения воды, пара и чистящих средств.

При использовании брандспойта под высоким давлением не держите шланг рядом со сцепкой, и не направляйте струю на электронику, двигатель и электрические соединения, трубопроводы и гидрошланги, прокладки, пробки заполнения, подшипники и т.д.

593. КОНТРОЛЬ ПОСЛЕ ОЧИСТКИ

Как только очистка будет окончена, проверьте масляные трубопроводы, систему тормозов, гидравлическое масло и проверьте, что нет утечки, что соединения не зажаты и не повреждены.

При обнаружении повреждений немедленно их устраните.

594. ХРАНЕНИЕ НА СКЛАДЕ

5941) **Предварительный уход**

Перед хранением агрегата необходимо вставить штоки в гидроцилиндры и смазать части, которые останутся на открытом воздухе.

Чтобы рабочие органы не ржавели, необходимо их слегка подкрасить. Части, подлежащие сварке, должны быть смазаны.

5942) **Хранение**

Агрегат должен храниться в проветриваемом, закрытом помещении, недоступном для детей.

Агрегат должен быть поставлен на ровную, горизонтальную твердую площадку, с опорой на колеса и стойку для нерабочего положения.

В разложенном положении -на дисках, или в сложенном положении - на передних установочных опорах и задних колесах (рис. 3).

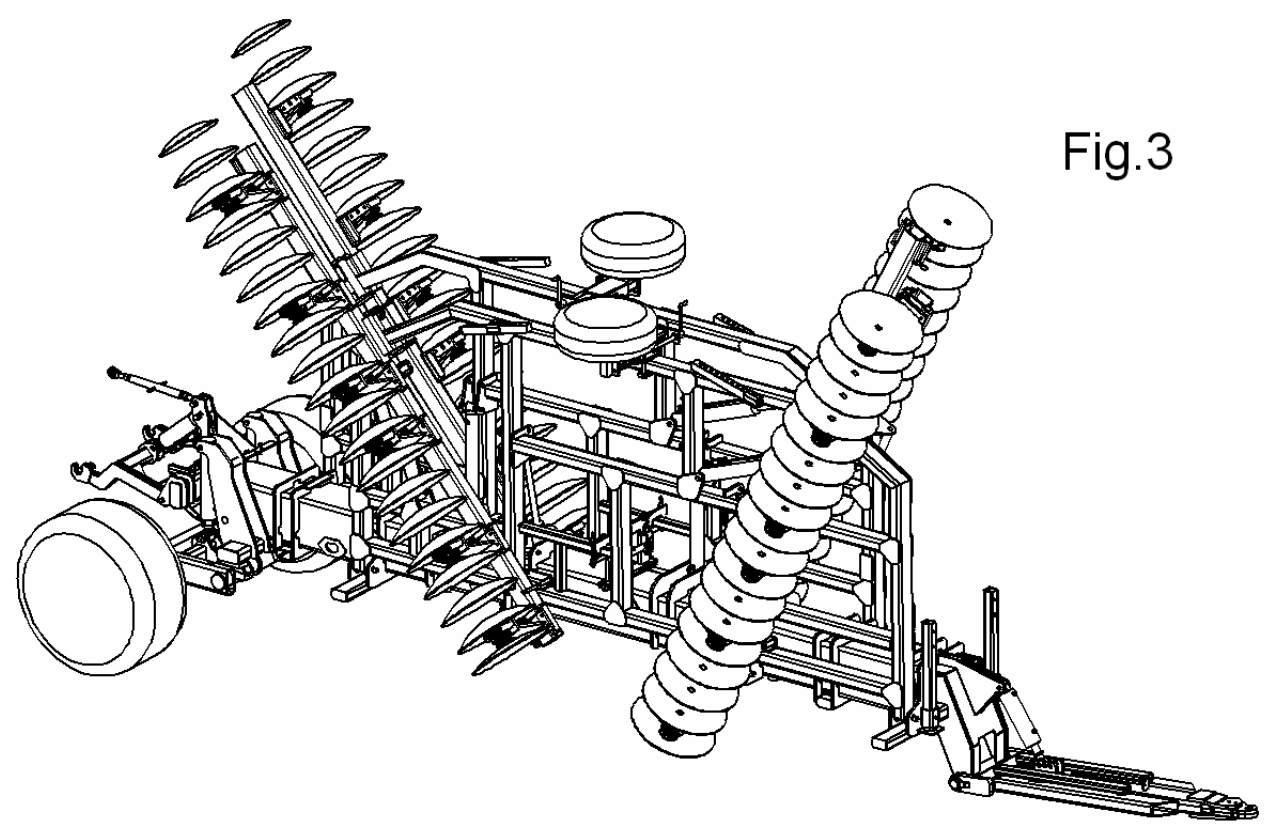

5943) **Предварительный контроль при запуске в работу**

Перед следующим запуском в работу агрегата необходимо обязательно провести общую и полную ревизию агрегата.

6. ЗАПУСК В РАБОТУ

6.1. *ПРИЕМКА АГРЕГАТА*

Проверьте, что машина оборудована всеми рабочими органами, заказанными вами, и что ни один из них не поврежден.

6.2. *МОНТАЖ*

621. ОБЩИЕ ПОЛОЖЕНИЯ

Сборка должна проводиться компетентным специалистом, который ознакомился со всеми правилами безопасности, касающимися сборки и эксплуатации агрегата.

В сомнительных случаях свяжитесь с нашей службой технической поддержки и послепродажного обслуживания.

Сборка агрегатов должна осуществляться на ровной, горизонтальной и твердой поверхности.

622. МЕТОД СБОРКИ (РИС.4).

Внимательно прочитайте вкладыш «Технические рекомендации по соблюдению мер безопасности при эксплуатации сельскохозяйственного оборудования».

Смонтировать наружные рамы (рис. 2 и 3) на главную раму (рис.1)
Зафиксировать 4 гидроцилиндра (рис.4)
Смонтировать прицепное устройство (рис.5) на раму (рис.1) при помощи оси (рис.6)
Смонтировать гидроцилиндр (рис.7)
Смонтировать направляющее устройство для шлангов (рис.8)
Смонтировать 2 колеса (рис.9)
Смонтировать гидравлическую систему (см. схему в приложении)
Подсоединить агрегат к трактору

Включить гидравлику при помощи гидрораспределителей трактора, чтобы заполнить гидроцилиндры маслом.

Смонтировать 4 батареи дисков, чистики должны быть расположены сзади батарей дисков.

Смонтировать 4 гидроцилиндра (рис.10)
Смонтировать установочные опоры (рис. 11)
Смонтировать тормоза (см. схему в приложении)
Смонтировать светоотражатели (см. схему в приложении)

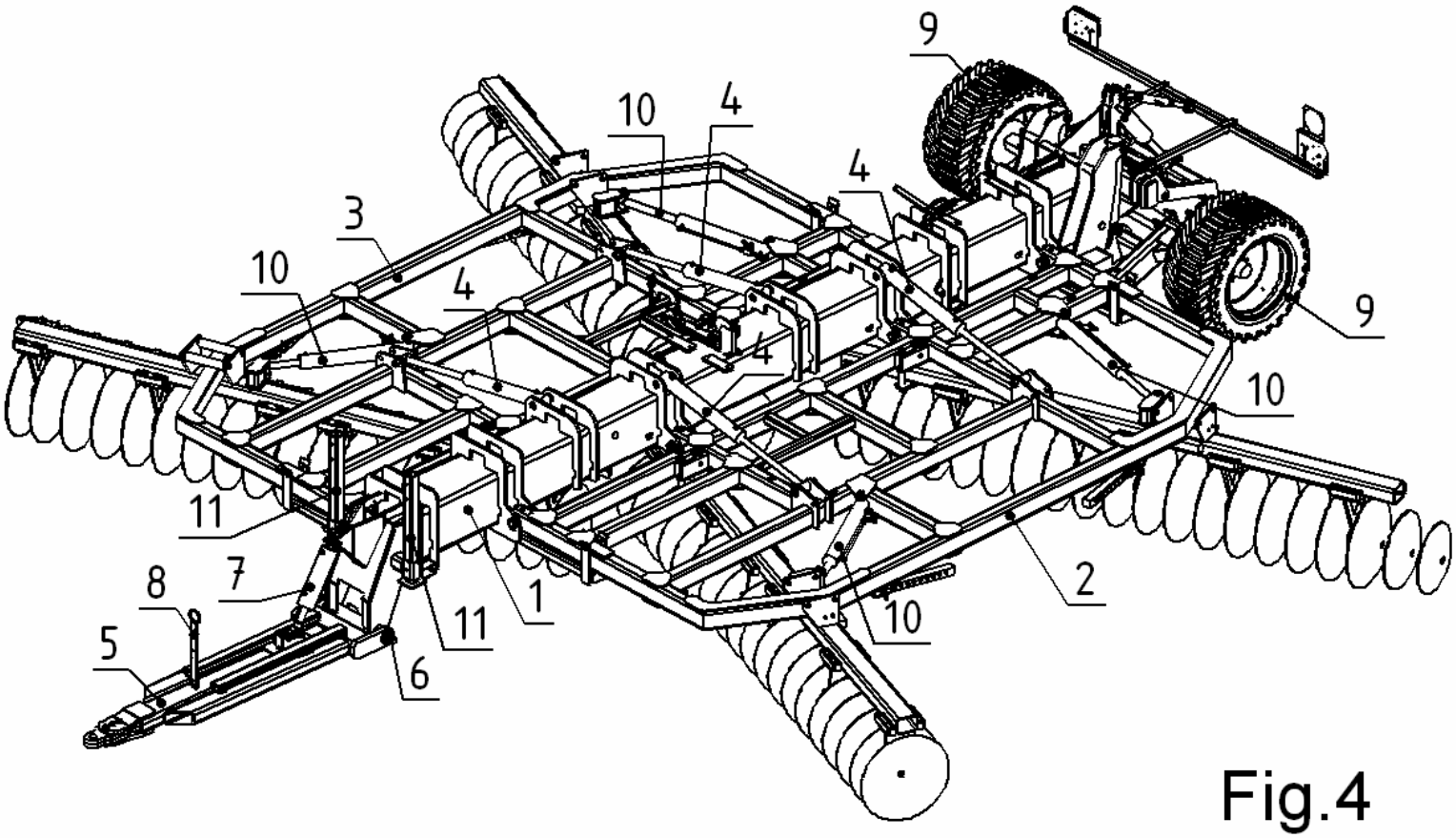

Fig.4

Ваш агрегат готов к работе.

Перед любым использованием агрегата осуществите полный контроль всех рабочих органов.

6.3. *СЦЕПКА АГРЕГАТА*

Подгоните трактор к прицепному устройству бороны. Следите, чтобы между трактором и бороной никого не было.

Подсоедините борону к трактору.

Подсоедините к трактору гидравлические шланги (один цвет колпачка соответствует одному распределителю двойного действия).

Подсоедините электрический разъем к пульту управления электроклапана.

6.4. *ПЕРЕВОД В РАБОЧЕЕ ПОЛОЖЕНИЕ*

Удалите всех людей от агрегата и от трактора.

Операции по раскладыванию и складыванию агрегата – опасные.

Все операции должны осуществляться на горизонтальной, ровной и твердой площадке.

Приподнять агрегат на максимальную высоту (колеса + прицепное устройство).

Приподнять установочные опоры (обозн. 11 рис. 4)

Снять 2 предохранительных штыря (обозн. 1 рис. 6)

Открыть крюки (обозн. 2), гидроцилиндр простого действия (положение 3).

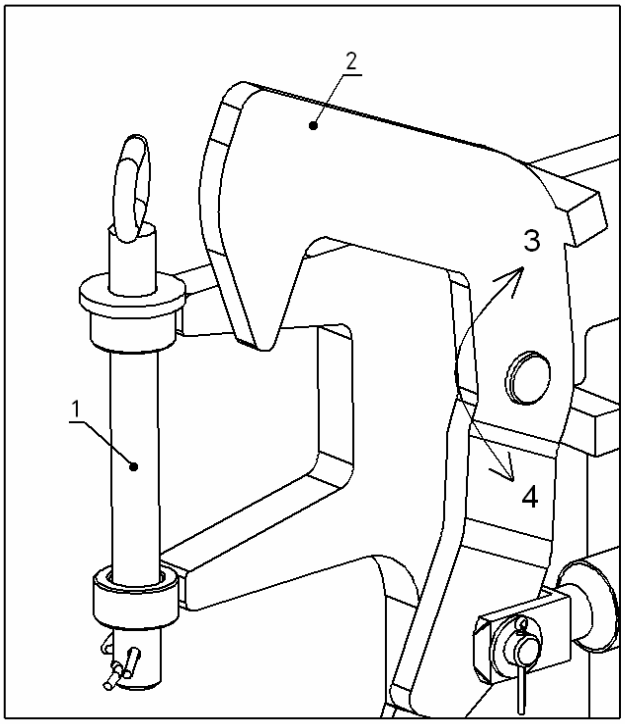

Fig.6

Разложите при помощи гидравлики наружные рамы.

Отрегулируйте упоры для батарей дисков (обозн.1 рис.8)

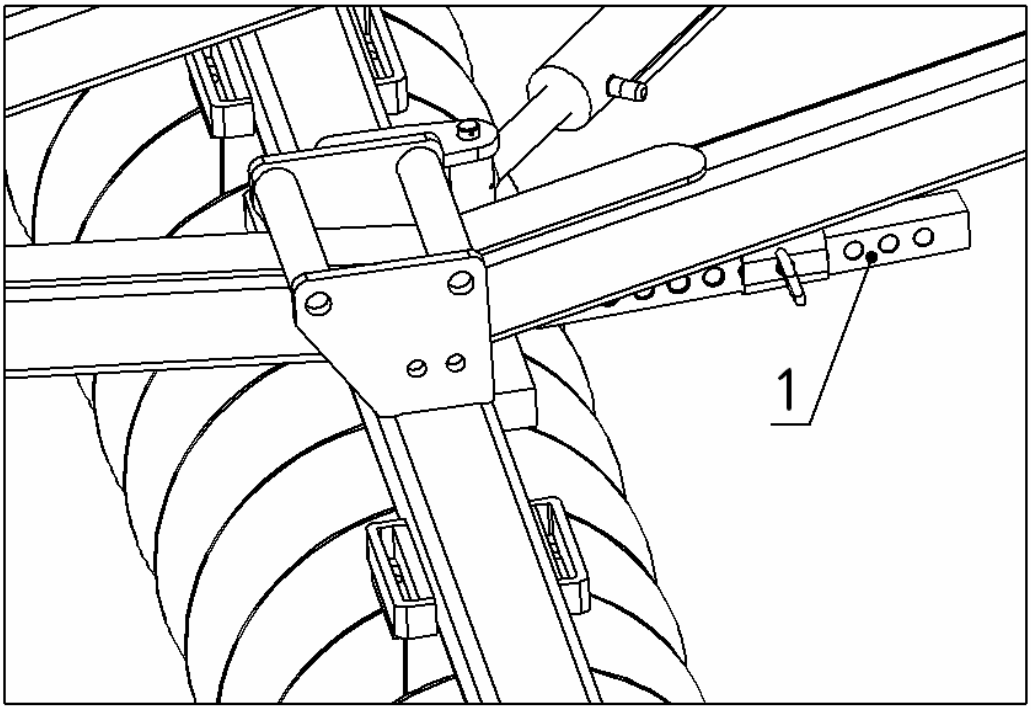

Fig.8

Открыть при помощи гидравлики 4 батареи дисков, до соприкосновения с упорами (обозн. 1, рис. 8).

Агрегат в рабочем положении.

Для регулировки агрегата, см. параграф «Регулировка».

6.5. *ПЕРЕВОД В ТРАНСПОРТНОЕ ПОЛОЖЕНИЕ*

Все операции должны проводиться на горизонтальной, ровной и твердой площадке.

Двигатель трактора в замедленном режиме.

Поднять агрегат (колеса + гидроцилиндр прицепного устройства)

Сложить агрегат по вертикали.

Закрыть предохранительные крюки (положение 4, рис.6) при помощи гидравлического распределителя простого действия.

Поставить 2 предохранительных штыря (обозн. 1 рис. 6)

Открыть батареи (положение 1 рис.9)

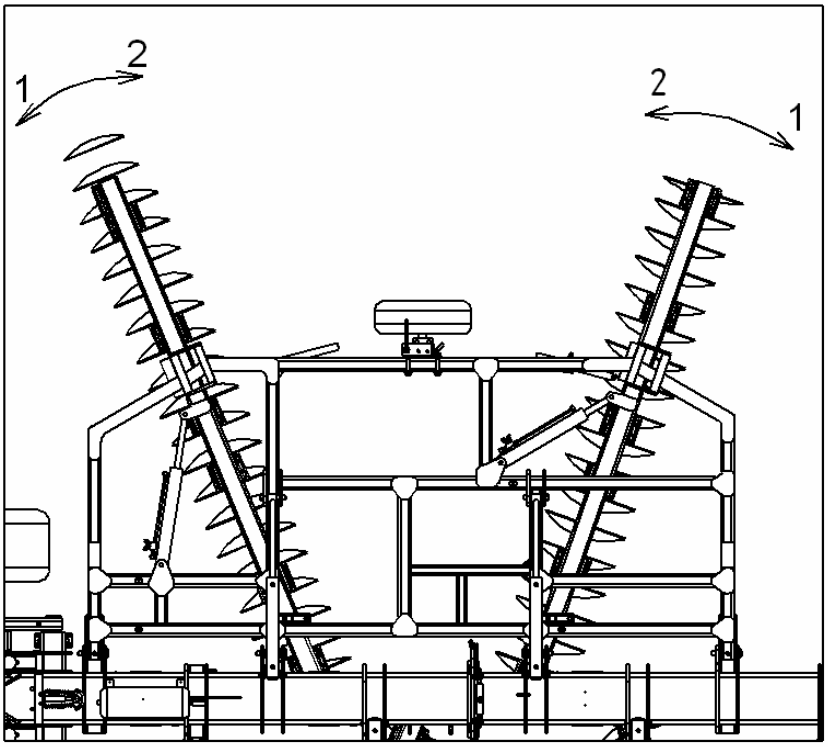

Fig.9

- Подсоединить разъем для светоотражателей и провести трос приведения в действие механического тормоза в кабину трактора. Подключить, если ваш агрегат этим оборудован, гидравлический шланг системы тормозов.

6.6. *РЕГУЛИРОВКА*

661. ПАРАЛЛЕЛЬНОСТЬ

В рабочем положении точка сцепки с трактором должна быть приподнята на примерно 10 см относительно сцепки с дисковой бороной (рис. 10). Регулировка осуществляется при помощи клина (обозн. 1), который устанавливается на шток гидроцилиндра (обозн. 2) и при помощи оси (обозн. 3), которая вставляется в разные регулировочные отверстия.

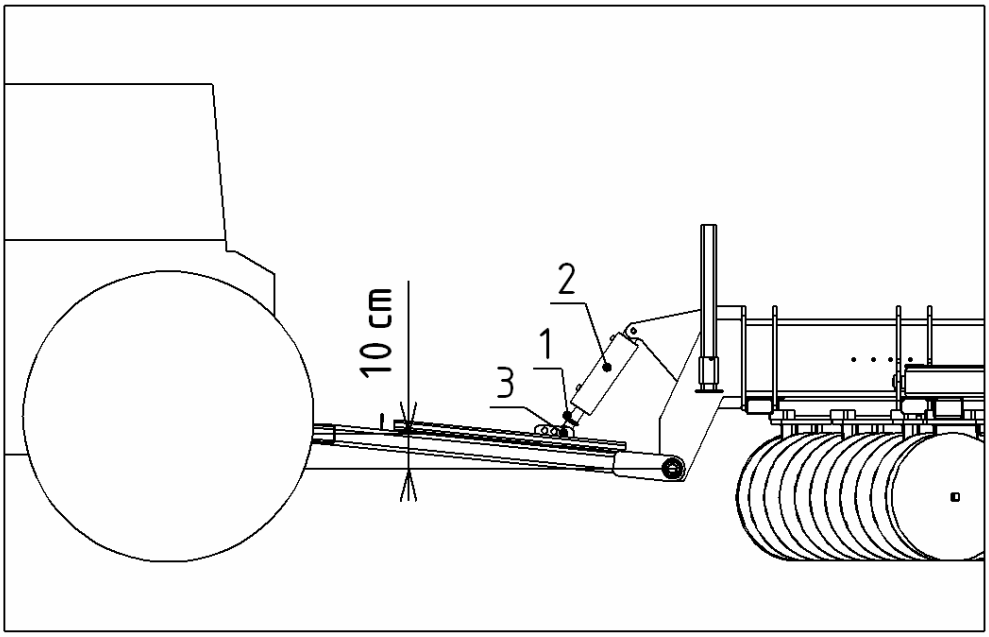

Fig.10

662. АМОРТИЗАТОР ДЛЯ ТРАНСПОРТНОГО ПОЛОЖЕНИЯ

На колесах

Дисковые бороны могут быть оборудованы газонаполненным амортизатором, который включается при транспортировке. Кран амортизатора должен быть открыт во время транспортировки и закрыт во время работы

663. ГЛУБИНА ОБРАБОТКИ ПОЧВЫ (рис.11)

Регулировка глубины обработки почвы осуществляется при помощи втулок различной толщины, которые установлены на штоке подъемных гидроцилиндров (рис. 11).

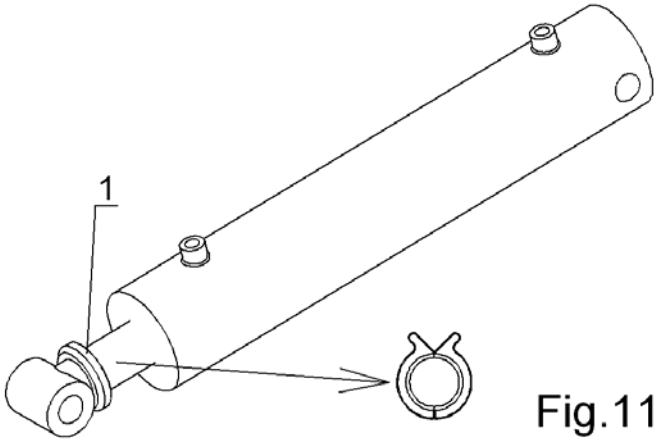

Fig.11

Регулировка угла атаки батарей дисков осуществляется при помощи секторов, имеющих регулировочные отверстия (обозн. 1 рис. 8).

664. УГОЛ РАБОТЫ (рис.12)

Положение 1 : закрытие, положение 2 : открытие.

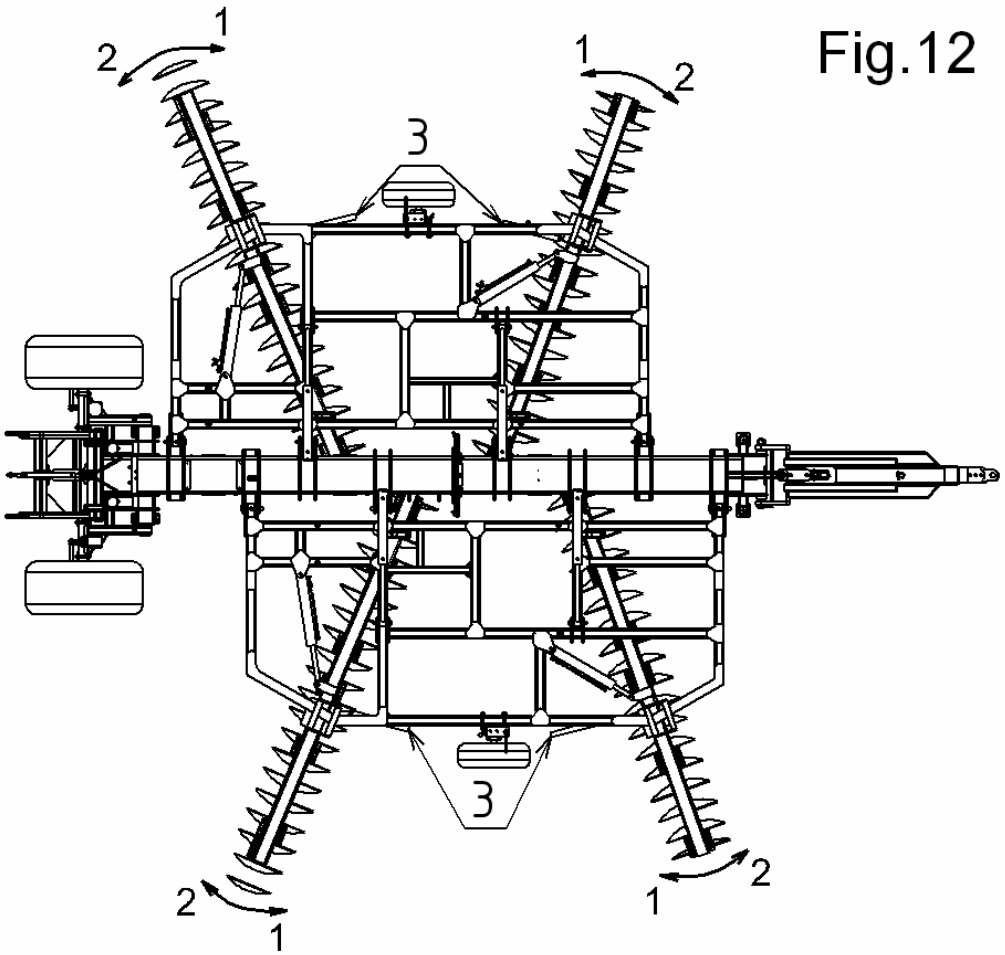

Для агрегатов в форме X, две передние батареи дисков должны иметь одинаковый угол открытия (то же самое и две задние батареи).

Рекомендуемая регулировка :

- открытие передних батарей дисков на 23°
- открытие задних батарей дисков на 20°

Регулировка угла открытия осуществляется при помощи регулировочных пластин (обозн. 3 рис. 12) с несколькими отверстиями.

Регулировка при неравномерной обработке почвы:

- Если почва образует бугорки после прохода агрегата, следует открыть 1 или 2 отверстия передних батарей дисков и закрыть задние батареи дисков.
- Если почва образует впадины после прохода агрегата, следует снова закрыть 1 и 2 отверстия батарей дисков и открыть задние батареи дисков.

7. МОНТАЖ И РЕГУЛИРОВКА БОКОВЫХ КОЛЕС

Регулировка глубины боковых колес осуществляется при помощи винта (обозн. 1 рис. 13). После регулировки ключ (обозн. 2 рис.13) установить на место.

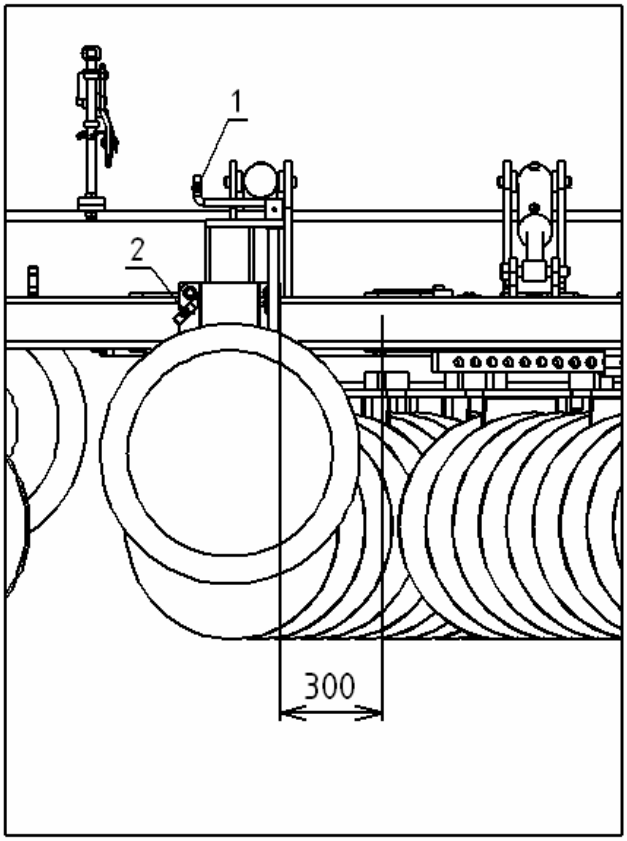

Fig.13

8. МОНТАЖ ЗАДНЕЙ СЦЕПКИ

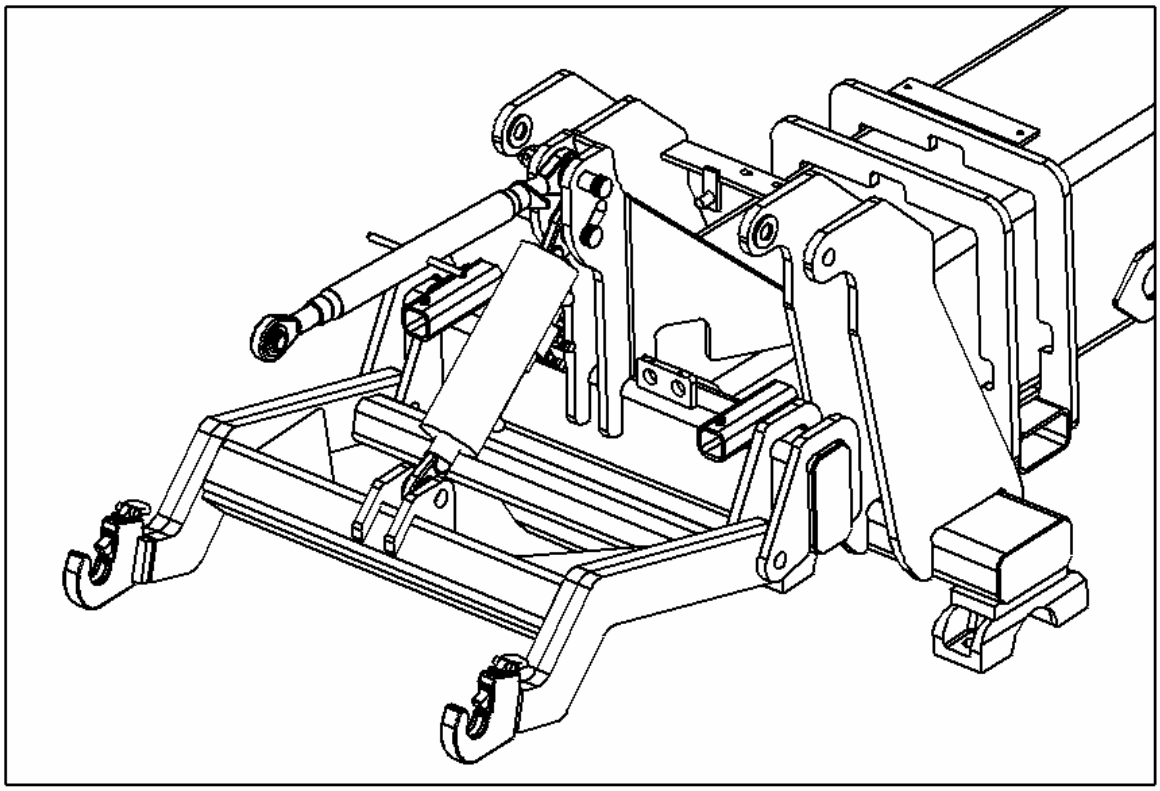

Fig.14

9. ТРАНСПОРТИРОВКА

Перед тем, как транспортировать дисковую борону, внимательно прочитать «Технические рекомендации по соблюдению мер безопасности при эксплуатации сельскохозяйственного оборудования».

Перед тем, как выехать с дисковой бороной на трассу:

Переведите дисковую борону в транспортное положение, следуя указаниям, изложенным в этой инструкции.

Проверьте исправность тормозов и защитных приспособлений (механических и гидравлических).

Проверьте наличие, чистоту и функционирование систем сигнализации и освещения,

На дороге соблюдайте правила дорожного движения,

Соблюдайте максимально разрешенные габариты (ширину, длину).

Соблюдайте максимальную нагрузку на ось и общий вес.

Проверьте, чтобы нагрузка на переднюю ось трактора была не меньше 20 % от веса порожнего трактора. При необходимости поместите на переднюю часть трактора балласт.

Соблюдайте максимально разрешенную скорость.

10. ПРИЛОЖЕНИЯ

10.1. *РАЗМЕЩЕНИЕ НАКЛЕЕК О МЕРАХ БЕЗОПАСНОСТИ*

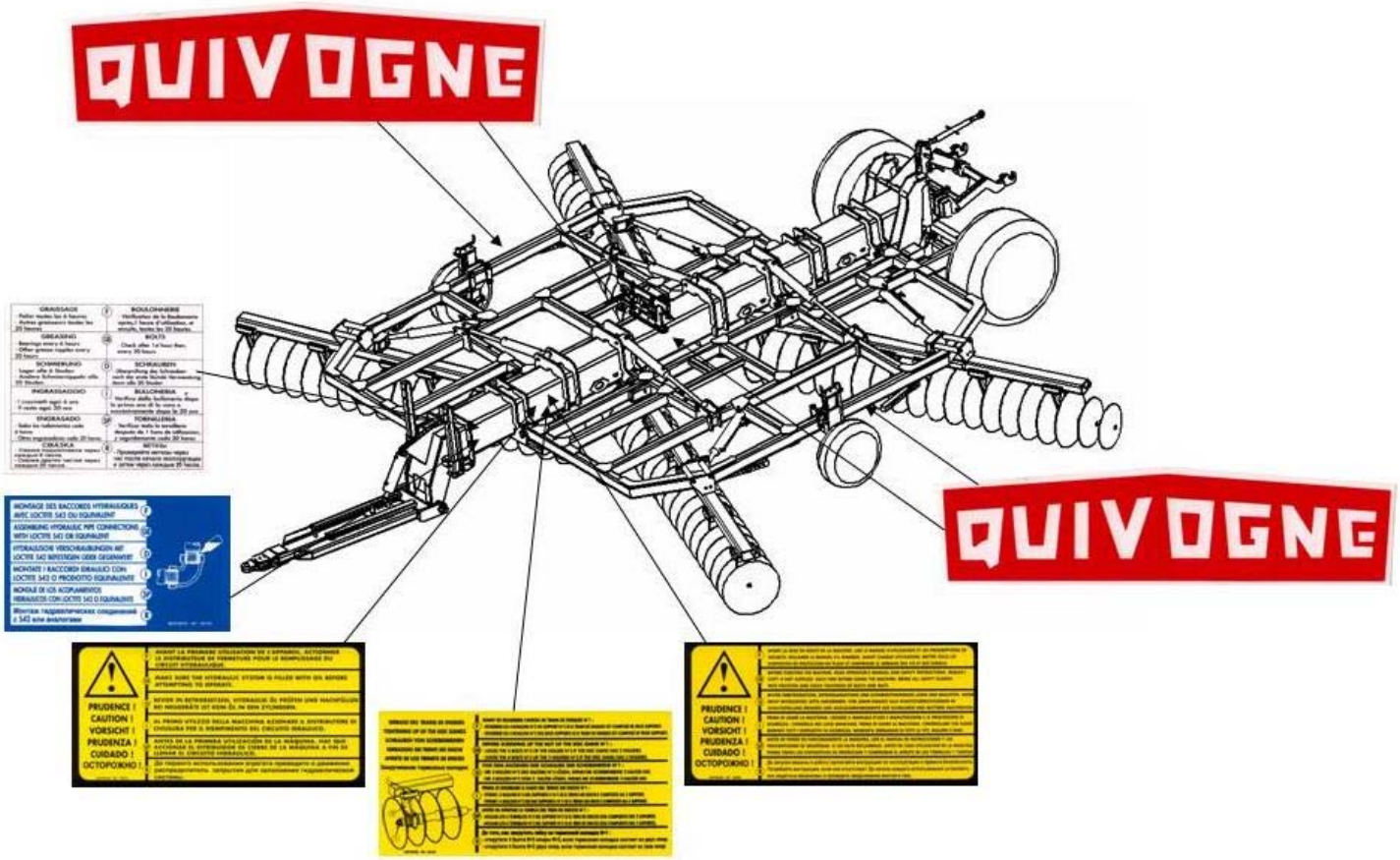

10.2. *ГИДРАВЛИЧЕСКАЯ СХЕМА*

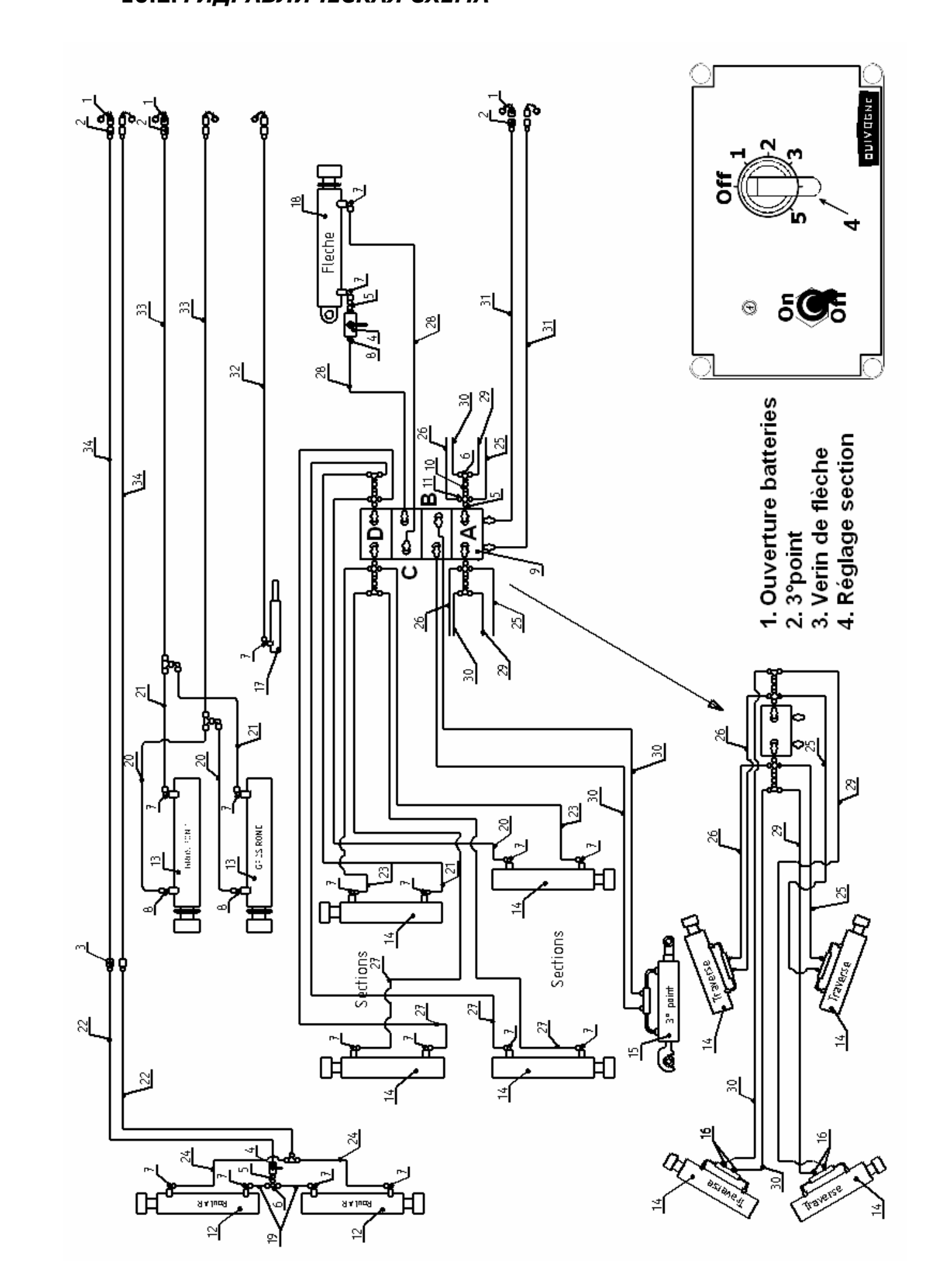

10.3. *ТОРМОЗА И СВЕТООТРАЖАТЕЛИ*

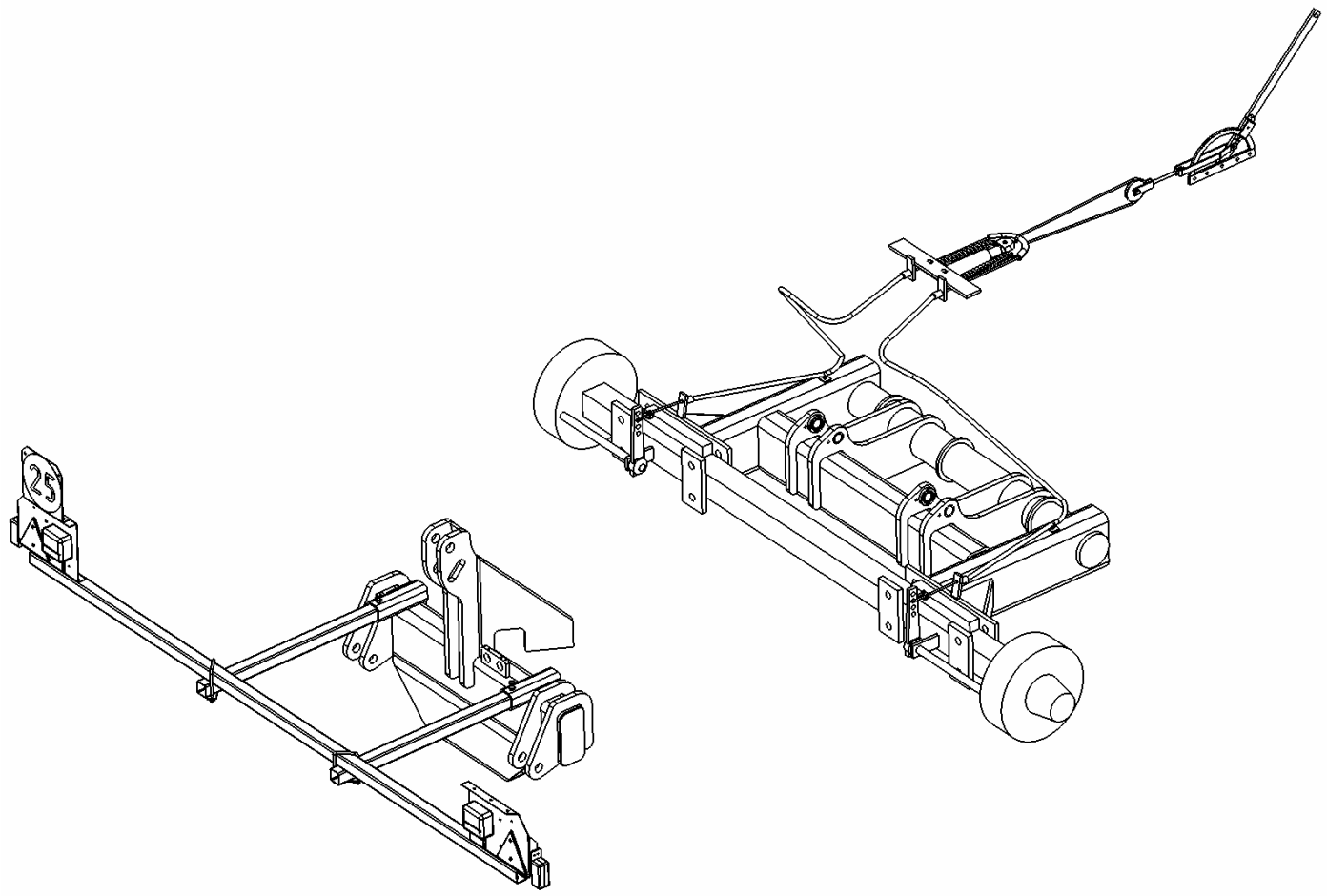

11. ТЕХНИЧЕСКИЕ РЕКОМЕНДАЦИИ ПО СОБЛЮДЕНИЮ МЕР БЕЗОПАСНОСТИ ПРИ ЭКСПЛУАТАЦИИ СЕЛЬСКОХОЗЯЙСТВЕННОГО ОБОРУДОВАНИЯ

До запуска в работу внимательно прочитайте нижеизложенные рекомендации. Этот агрегат предназначен для использования исключительно в сельском хозяйстве. Не допускается использование агрегата в целях, отличных от сельского хозяйства. Продавец не несет ответственности за любой ущерб, возникший из использования агрегата не по назначению. Ответственность в этом случае полностью ложится на пользователя. Агрегат должен использоваться персоналом, обученным правилам техники безопасности. Необходимо придерживаться правил техники безопасности, правил производственной профилактики, правил дорожного движения, правил Европейского Союза «Директив по сельскохозяйственному оборудованию». Никакие технические модификации не могут быть привнесены в оборудование без согласия производителя. В противном случае производитель не несет никакой ответственности.

Основные общие правила- Правила техники безопасности- Защита от несчастных случаев

Перед каждым использованием проверить исправное состояние агрегата и трактора.

1. Придерживаться рекомендаций и правил безопасности, описанных в каталоге по запуску в работу.
2. Прочитать информационные знаки, наклеенные на агрегат, они содержат важную информацию.
3. Придерживаться правил безопасности и правил дорожного движения при каждом использовании агрегата.
4. До начала работы освоить элементы управления машины, во время работы будет поздно «внимательно читать инструкцию по запуску в работу».
5. Не носить слишком широкую одежду, чтобы не зацепиться за кардан, В.О.М., ротор и т.д.
6. Держать всегда машину в чистом состоянии, чтобы избежать риска пожара и преждевременной коррозии.
7. Следите, чтобы при начале и во время работы рядом с машиной не было посторонних лиц.
8. Не брать пассажиров, не вставать на машину при транспортировке или во время работы.
9. Агрегатировать машину только с оборудованием, рекомендованным производителем.
10. Подсоединить машину к трактору, приподнимать осторожно во избежание несчастного случая.
11. Всегда учитывать общий вес нагрузки и ширину в транспортном положении на дороге.
12. При транспортировке всегда устанавливать осветительные приборы, сигнальные огни.

13. При транспортировке оставлять веревки полуавтоматической сцепки ослабленными, чтобы агрегат не заблокировался.

14. Не оставлять трактор на ходу, выключить двигатель, остановить В.О.М., поставить ручной тормоз.

15. Убедиться в исправности тормозной системы, рулевого управления, при сцепке агрегата вес машины влияет на торможение машины.

16. При транспортировке обращать внимание на перенос нагрузки при поворотах, на состояние дороги.

17. Запускать агрегат в работу только при условии соблюдения всех условий безопасности и защиты.

18. Немедленно остановить агрегат при приближении или нахождении в рабочей зоне человека.

19. Перед тем, как остановить трактор, поставить агрегат на землю, остановить двигатель, поставить на ручной тормоз, вынуть ключ зажигания.

20. Не вставать между трактором и агрегатом, если они не полностью остановлены.

21. Не работать на агрегате в состоянии большой усталости, алкогольного или наркотического опьянения.

22. Установить отражающие приборы спереди и сзади агрегата, которые должны находиться в чистом состоянии.

Навесной агрегат

1. До подсоединения агрегата к трактору убедитесь, что система подъема в исправном состоянии, чтобы избежать падения агрегата или потери равновесия при подсоединении.

2. Убедиться, что категория сцепки машины соответствует категории системы подъема.

3. При работе с подъемными устройствами следует быть очень осторожными, т.к. можно порезаться.

4. При подсоединении к трактору или установке верхней тяги (3-й точки) не вставать между прицепным устройством агрегата и трактором.

5. При транспортировке убедиться в исправности механизма остановки стоек подъема трактора, чтобы ограничить наклон машины в сторону.

6. Заблокировать ручку управления системы подъема при транспортировке машины.

7. При транспортировке машины установить осветительные, сигнальные и защитные приборы.
8. При транспортировке агрегата установить защитные штыри, включить систему блокировки.

9. Регулярно проверять состояние осей, рым-болтов сцепки, шарнирных осей, соединительного бруса.

Самонесущий агрегат

1. Убедиться в исправности прицепного устройства, скобы вращающегося кольца, фиксированного кольца, крюка.

2. Проверить сцепную систему трактора: сцепную скобу, крюк, оси, рым-болты и т.д.

3. При сцепке не вставать между трактором и агрегатом.

4. Никогда не подсоединять агрегат, оборудованный вращающимся кольцом на вращающуюся скобу трактора- «риск блокировки движений при транспортировке».

5. Проверить и регулярно чистить питательные клапаны, гидравлические шланги, соединения, гидроцилиндры, предохранительные клапаны для транспортировки и т.д.

6. При транспортировке установить предохранительные штыри или включить систему блокировки.

7. При транспортировке закрыть предохранительные клапаны, установленные на подъемных гидроцилиндрах агрегата.

8. На поворотах и на мостах следует транспортировать агрегат очень осторожно. В транспортном положении агрегат должен быть сложен в длину.

9. При транспортировке машины установить осветительные, сигнальные и защитные приборы.

10. Не отсоединять агрегат на склонах, в противном случае поставить агрегат на землю.

11. До того, как выйти из трактора, отсоединить агрегат, поставить его на землю или на стойки для нерабочего положения.

12. Открывать и закрывать агрегат на ровной площадке, поставив трактор на малый ход.

Агрегаты с гидравлическим оборудованием

1. До начала работы проверить состояние шлангов, соединений, клапанов.

2. Ознакомиться со схемой монтажа, осуществлять сцепку по прилагаемой схеме.

3. До начала работы заполнить систему гидравлики, при помощи гидроклапанов.

4. Удалить посторонних лиц из рабочей зоны, обращать внимание на машины с большим разворотом.

5. При транспортировке машины обязательно закрывать предохранительные клапаны гидроцилиндров.

6. Обязательно ставить предохранительные штыри на машину с вертикальным или горизонтальным складыванием.

7. Не приступать к двум действиям одновременно, подождать до завершения одного, затем начать выполнение следующего действия.

8. Все операции должны проводиться при режиме двигателя трактора на малом ходу, машина должна стоять на ровной площадке.

Карданная передача

1. Использовать карданную передачу, рекомендованную производителем, с пометкой « CE ».

2. Смонтировать трубы и защитные устройства карданной передачи и вала отбора мощности.

3. При транспортировке и в рабочем положении обращать особое внимание на карданную передачу агрегата.

4. Никогда не включать В.О.М. трактора, когда машина поднята и кардан в движении.

5. Смонтировать карданную передачу и соблюдать правила безопасности и защиты машины.

6. Обязательно поставить страховочные цепи карданной передачи, чтобы обеспечить ее защиту.

7. До того, как включить В.О.М., убедитесь, что его вращение совпадает с вращением агрегата.

8. Перед тем, как включать вал отбора мощности, проверьте, чтобы рядом с машиной никого не было.

9. Никогда не включать В.О.М. при выключенном двигателе трактора или, наоборот, когда двигатель включен на полную мощность.

10. Проверьте, чтобы рядом с движущимися частями агрегата, никто не находился.

11. Не дотрагиваться руками, ногами или другими частями тела до работающих элементов агрегата.

12. Выключить В.О.М. при слишком быстром движении рабочих механизмов или при отсутствии необходимости в их эксплуатации.

13. Не вставать рядом с машиной на ходу, даже если В.О.М. трактора выключен, подождать до полной остановки движущихся рабочих механизмов: кардана, В.О,М,, ротора, винта…

14. Техобслуживание, смазка, чистка или другие операции необходимо проводить, когда кардан выключен, вал отбора мощности остановлен, двигатель выключен, ключ зажигания вынут, машина в неподвижном состоянии.

15. Положить отсоединенный кардан на опоры, чтобы не повредить его при транспортировке.

16. Вышедшую из строя запасную часть следует обязательно заменять оригинальной, с пометкой « CE ».

<u>Техническое обслуживание</u>

1. Техническое обслуживание, смазка, чистка или любые другие операции должны проводиться при условии полной остановки агрегата: двигатель трактора выключен, ручной тормоз поставлен, ключ зажигания вынут.

2. Проверить метизы, сцепку, сцепные рым-болты, шарнирные оси, быстроизнашивающиеся детали, регулярно их подтягивать или заменять при необходимости на оригинальные запчасти.

3. При выполнении любых действий на машине хорошо закрепите её, с целью не допустить раздавливания деталей, обратите внимание на детали, которые могут отсоединиться или упасть с агрегата.

4. При работе на агрегате надевайте перчатки, осторожно с окисляющимися и острыми деталями.

5. Перед новой смазкой тщательно удалите оставшиеся смазку и масло.

6. При сварочных работах на агрегате, подсоединенном к трактору, отсоедините провода аккумулятора.

7. Все быстроизнашивающиеся и поврежденные детали должны заменяться оригинальными запчастями

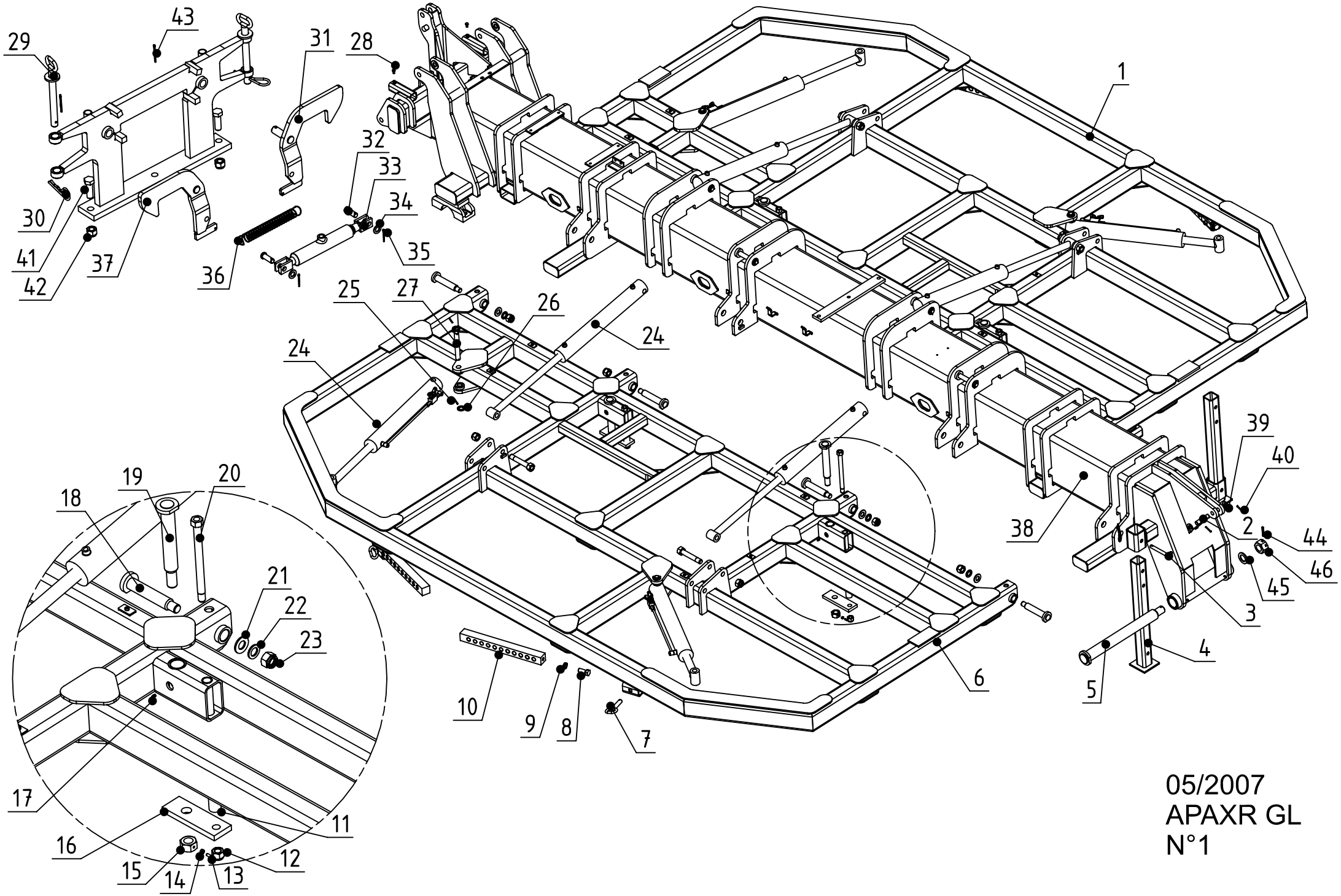

05/2007
APAXR GL
N°1

APAXRGL

Rep.	Nom du produit	Beschreibung	Description	Designacion	Наименование	Code
1	Section gauche MAGNUM	Rahmen	Frame	Bastidor	Левая секчия	APX00802
2	Axe Ø 25x110 sans tête (2 trous Ø6)	Achse	Axle	Eje	Ось Ш 25x110 без головки	AXE25007
3	Clé Ø20x140 lg totale 225	Achse	Axle	Eje	Ключ Ш20x140, общая дл	CLE02005
4	Bequille carré 80 lg 850	Ständer	Stand	Soporte	Улор квадратный 80 дл. 8	BEQ08007
5	Axe Ø 70x715 M48x200 (sous tête)	Achse	Axle	Eje	Палеч Ш 70x715 M48x200	AXE70007
6	Section droite MAGNUM	Rahmen	Frame	Bastidor	Правая секчия	APX00801
7	Broche Ø25x 95	Spindel	Pin	Pasador	Штырь Ш25x 95	BRO02503
8	Vis T.H.24x 60 8.8 Zn	Schraube	Screw	Tornillo	Винт Т.Н.24x 60 8.8 Zn	VIS24029
9	Ecrou H50 M24 brut (demi écrou)	Mutter M24	Nut M24	Tuerca M24	Гайка Н50 M24	ECR24001
10	Butée de réglage ouverture traverse MAGNUM	Anschlag	Adjustable stop	Tope adjustable	Регулировочный улор	APX00810
11	Douille Ø 25.5x40 lg121	Büchse	Bush	Casquillo	Втулка Ш 25.5x40 дл.121	BAG02518
12	Ecrou nylstop M24 Zn	Mutter M24	Nut M24	Tuerca M24	Гайка nylstop M24 Zn	ECR24003
13	Vis T.H.C. 8x20 8.8 brut b.poi	Schraube M8x20	Screw M8x20	Tornillo M8x20	Болт Т.Н.С. 8x20 8.8	VIS08015
14	Ecrou H. M 8 Zn	Mutter M8	Nut M8	Tuerca M8	Гайка Н. М 8 Zn	ECR08002
15	Ecrou H. M33x200 percé M8	Mutter M33x200	Nut M33x200	Tuerca M33x200	Гайка Н. M33x200 лросвер	ECR33002
16	Plaque de fixation de traverseTM-APXRS-APVRS	Platte	Plate	Placa	Крележная лластина	APX00064
17	Graisseur M 8 droit	Schmiernippel	Grease nipple	Engrasador	Масленка М 8 лрямая	GRA08001
18	Axe Ø 40x220 M30 (acier)(sous tête)	Achse	Axle	Eje	Штырь Ш 40x220 M30	AXE40020
19	Axe Ø 45x320 M33x200 (sous tête)	Achse Ø45x295	Axle Ø45x295	Eje Ø45x295	Ось Ш 45x320 M33x200	AXE45024
20	Boulon T.H.25x315 M24 (acier)(sous tête)	Bolzen	Bolt	Perno	Болт Т.Н.25x315 M24	BLS24032
21	Rondelle plate 31x60x5	Scheibe	Washer	Arandela	Шайба ллоская 31x 60x	RON03100
22	Rondelle plate 31x50x5	Scheibe	Washer	Arandela	Плоская шайба 31x50x5	RON03001
23	Ecrou nylstop M30 Zn	Mutter M30	Nut M30	Tuerca M30	Гайка nylstop M30 Zn	ECR30002
24	Vérin DE: 45x 90 C: 600 EF:810 réf:9015/93 A10426a	Zylinder	Cylinder	Cilindro hidraulico	Гидрочилиндр	VER04502
24	Pochette de joints pour vérin DE: 45x 90 (après 1985)	Dichtungen	Seal kit	Juntas	Комллект лрокладок для г	PJT04500
25	Goupille fendue 5x 60 Zn (DIN94 5x45 Zn)	Stift 5x60	Pin 5x60	Pasador 5x60	Разводной шллинт 5x 60	GOU05002
26	Rondelle plate 31x50x5	Scheibe	Washer	Arandela	Плоская шайба 31x50x5	RON03001

Rep.	Nom du produit	Beschreibung	Description	Designacion	Наименование	Code
27	Axe Ø 30x220 sans tête (2 trous Ø6)	Achse	Axle	Eje	Штырь Ш 30x220	AXE30040
28	Vis T.H.10x 20 8.8 Zn filetage total	Schraube 10x20	Screw 10x20	Tornillo 10x20	Болт Т.Н.10x 20 8.8 Zn л	VIS10006
29	Broche Ø22x170 utile avec maillon de chaine	Spindel	Pin	Pasador	Штырь Ш22x170	BRO02203
30	Goupille beta Ø6	Stift beta Ø6	Pin beta Ø6	Pasador beta Ø6	Штифт beta Ш6	GOU06000
31	Crochet droite de verrouillage MAGNUM	Hacken	Hook	Gancho	Правый блокировочный кр	APX00811
32	Axe Ø 16x43 (sous tête)	Achse	Axle	Eje	Ось Ш 16x 43	AXE16001
33	Vérin SE: 30 C: 110 débrayage réf:A10624	Zylinder	Cylinder	Cilindro hidraulico	Гидрочилиндр SE: 30	VER03003
33	Pochette de joints pour vérin SE: 30	Dichtungen	Seal kit	Juntas	Комллект лрокладок для г	PJT03000
34	Rondelle plate 17x30x3	Scheibe	Washer	Arandela	Плоская шайба 17x 30x3	RON01704
35	Goupille fendue 4x 40 Zn	Stift 4x40	Pin 4x40	Pasador 4x40	Разводной шллинт 4x 40	GOU04001
36	Ressort tract.Ø 30 lg180 (débrayage)	Feder	Spring	Muelle	Пружина Ш 30 дл.180	RES03003
37	Crochet gauche de verrouillage MAGNUM	Hacken	Hook	Gancho	Левый блокировочный кр	APX00812
38	Chassis central MAGNUM	Rahmen	Frame	Cajonera	Центральная рама	APX00800
39	Rondelle plate 25,5x50x6	Scheibe	Washer	Arandela	Плоская шайба 25,5x50x6	RON02513
40	Goupille fendue 5x 60 Zn (DIN94 5x45 Zn)	Stift 5x60	Pin 5x60	Pasador 5x60	Разводной шллинт 5x 60	GOU05002
41	Vis T.H.20x 65 8.8 brut	Schraube 20x65	Screw 20x65	Tornillo 20x65	Винт Т.Н.20x 65 8.8	VIS20029
42	Ecrou nylstop M20 Zn DIN 985	Mutter M20	Nut M20	Tuerca M20	Гайка nylstop M20 Zn DIN	ECR20003
43	Goupille fendue 5x 60 Zn (DIN94 5x45 Zn)	Stift 5x60	Pin 5x60	Pasador 5x60	Разводной шллинт 5x 60	GOU05002
44	Goupille mécanindus 10x 70	Stift 10x70	Pin 10x70	Pasador 10x70	Штифт 10x 70	GOU10003
45	Rondelle plate 49x80x6	Scheibe	Washer	Arandela	Плоская шайба 49x 80x 6	RON04900
46	Ecrou créneaux HK M48x200	Mutter M48x200	Nut M48x200	Tuerca M48x200	Корончатая гайка HK M48	ECR48003

05/2007
APAXR GL
N°2

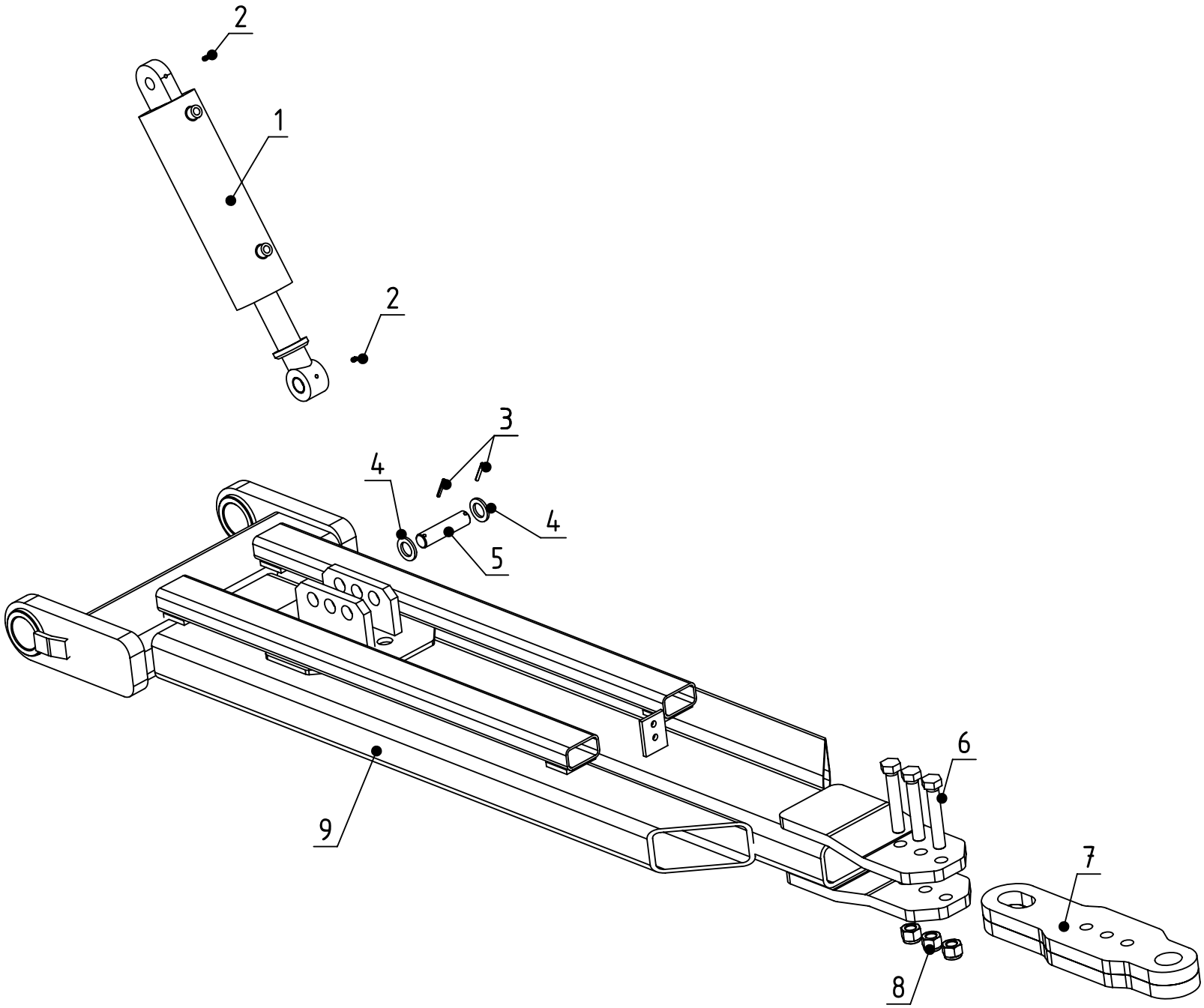

APAXRGL

Rep.	Nom du produit	Beschreibung	Description	Designacion	Наименование	Code
1	Vérin DE: 50x110 C: 255 EAF: 570 + butée méca	Zylinder	Cylinder	Cilindro hidraulico	Гидрочилиндр DE: 50x110	VER05044
2	Graisseur M 8 droit	Schmiernippel	Grease nipple	Engrasador	Масленка M 8 лрямая	GRA08001
3	Goupille mécanindus 6x 50 épaisse DIN1481	Stift 6x50	Pin 6x50	Pasador 6x50	Штифт 6x 50	GOU06002
4	Rondelle plate 31x50x5	Scheibe	Washer	Arandela	Плоская шайба 31x50x5	RON03001
5	Axe Ø 30x125 sans tête (2 trous Ø6)	Achse	Axle	Eje	Ось Ш 30x125	AXE30041
6	Vis T.H.24x140 8,8 Zn	Schraube 24x140	Screw 24x140	Tornillo 24x140	Болт T.H.24x140 8,8 Zn	VIS24007
7	Anneau d'attelage TM boulonné	Zughöse	Ring	Argolla	Кольчевая счелка	ANN00007
8	Ecrou nylstop M24 Zn	Mutter M24	Nut M24	Tuerca M24	Гайка nylstop M24 Zn	ECR24003
9	Flèche APAXR GL avec anneau plat traction	Zugdeichsel	Drawbar	Lanza de enganche	Причелное устройство	FLE00706

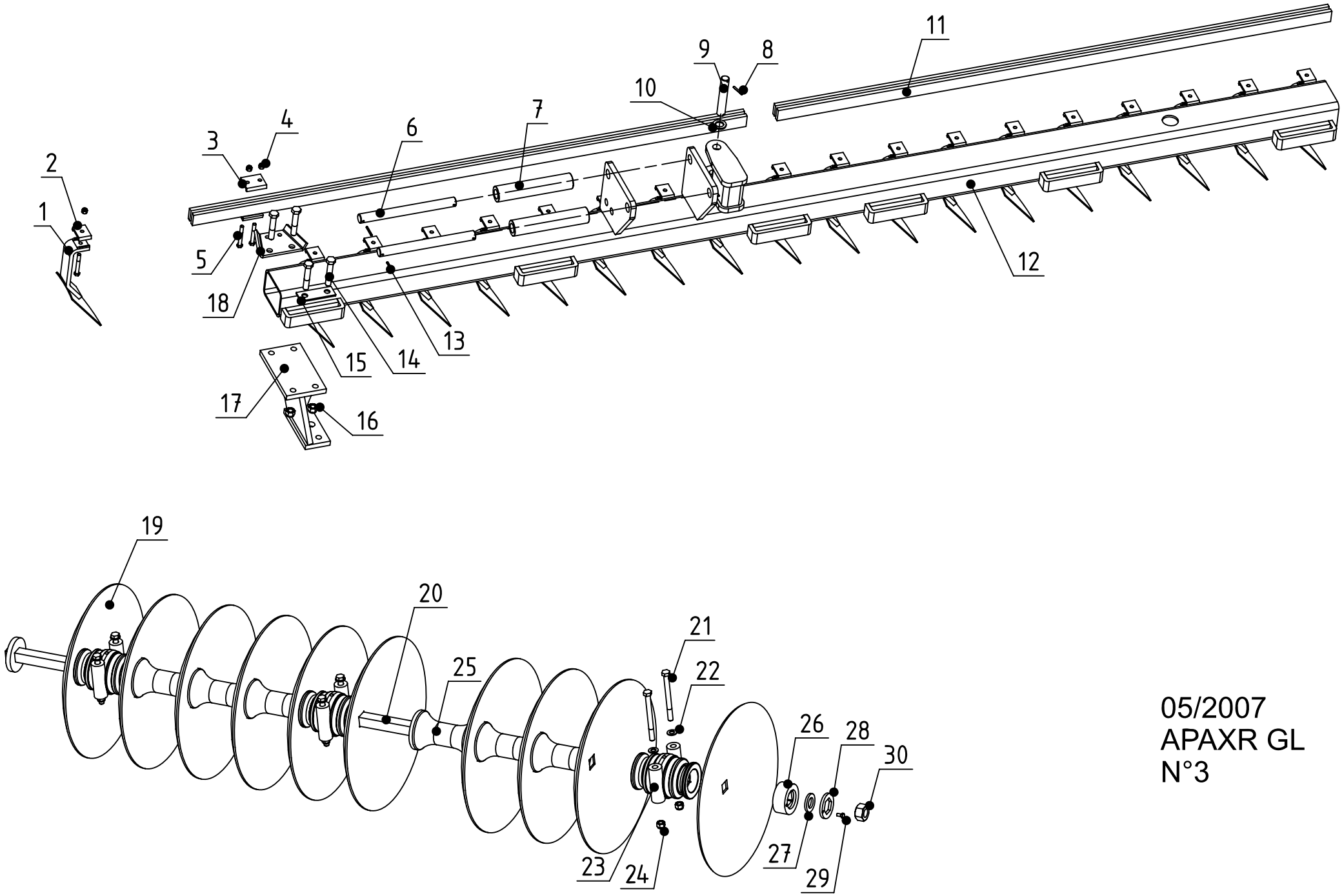

05/2007
APAXR GL
N°3

APAXRGL

Rep.	Nom du produit	Beschreibung	Description	Designacion	Наименование	Code
1	Raclette AV DR et AR GA disque Ø610 pour support m	Abstreifer	Scraper	Raedera	Чистик	DEC00105
1	Raclette AV DR et AR GA disque Ø660 pour support m	Abstreifer	Scraper	Raedera	Скребок	DEC00115
2	Chape à 1 trou pour barre 50x15	Gabel	Fork	Horquilla	Штырь Ш 30x145	BAT00004
3	Chape à 2 trous pour barre 50x15	Gabel	Fork	Horquilla	Скоба с 2 отв. для бруса	BAT00005
4	Ecrou nylstop M12 Zn DIN 985	Mutter M12	Nut M12	Tuerca M12	Гайка nylstop M12 Zn DIN	ECR12002
5	Boulon T.H.12x 90 8.8 brut	Bolzen	Bolt	Perno	Болт Т.Н.12x 90 8.8	BLS12025
6	Axe Ø 35x385 sans tête	Achse Ø35x385	Axle Ø35x385	Eje Ø35x385	Ось Ш 35x385	AXE35004
7	Tube Ø 33x42 lg 300	Tube	Tube	Tubo	Труба Ш 33x42 дл. 300	BAT00009
8	Goupille fendue 5x 60 Zn (DIN94 5x45 Zn)	Stift 5x60	Pin 5x60	Pasador 5x60	Разводной шллинт 5x 60	GOU05002
9	Axe Ø 30x175 sans tête (2 trous Ø6)	Achse	Axle	Eje	Штырь Ш 30x175	AXE30042
10	Rondelle plate 31x50x5	Scheibe	Washer	Arandela	Плоская шайба 31x50x5	RON03001
11	Barre de raclette (nousconsulter)	Balken	Bar	Barra	Брус чистика	BAR00000
12	Traverse nue (nous consulter)	Tube	Tube	Tubo	Траверса	TRX00000
13	Goupille cannelée 6x50	Stift Ø6x50	Pin Ø6x50	Pasador Ø6x50	Шличованный шллинт 6x	GOU06003
14	Vis T.H.20x110 8,8 Zn	Schraube 20x110	Screw 20x110	Tornillo 20x110	Винт Т.Н.20x110 8,8 Zn	VIS20032
15	Plaque à 2 trous support de palier	Platte	Plate	Placa	Пластина с 2 отв. олоры	BAT00007
16	Ecrou nylstop M20 Zn DIN 985	Mutter M20	Nut M20	Tuerca M20	Гайка nylstop M20 Zn DIN	ECR20003
17	Support mécano-soudé ht 310 pour palier carré de 40	Halter	Bracket	Soporte	Олора	SUP10000
18	Plat support de barre de raclette	Halter	Bracket	Soporte	Олорная лластина бруса ч	BAT00006
19	Disque (nous consulter)	Scheiben	Disc	Disco	Диск (лроконсультироватьс	DSQ00000
20	Arbre carré (nous consulter)	Sheiben welle	Disc shaft	Arbol de disco	Квадратный вал	CAR00000
21	Vis T.H.18x200 8.8 brut	Schraube 18x200	Screw 18x200	Tornillo 18x200	Винт	VIS18009
22	Rondelle plate 18x35x2	Scheibe	Washer	Arandela	Плоская шайба 18x35x2	RON01803
23	Palier écart.230 c42 AP 230 complet	Lager	Bearing	Cojinete	Подшилник в сборе	PAL40000
24	Ecrou nylstop M18 Zn	Mutter M18	Nut M18	Tuerca M18	Гайка nylstop M18 Zn	ECR18002
25	Entretoise ec230 c42 C702R usinée	Distanzring	Spacer	Arandela distanciadora	Промежуточная втулка	ENT23401
26	Rondelle fonte c42 MC 714 percée M10	Scheibe	Washer	Arandela	Плоская шайба	RON04001

Rep.	Nom du produit	Beschreibung	Description	Designacion	Наименование	Code
27	Rondelle plate 40x70x8	Scheibe	Washer	Arandela	Плоская шайба 40x70x8	RON04012
28	Rondelle trou hexagonal pour écrou M36	Scheibe	Washer	Arandela	Шайба	RON00000
29	Vis T.H.10x 20 8.8 Zn filetage total	Schraube 10x20	Screw 10x20	Tornillo 10x20	Болт Т.Н.10х 20 8.8 Zn л	VIS10006
30	Ecrou H. M36 brut pas 2 (arbre carré de 40)	Mutter M36	Nut M36	Tuerca M36	Гайка Н. М36	ECR36000

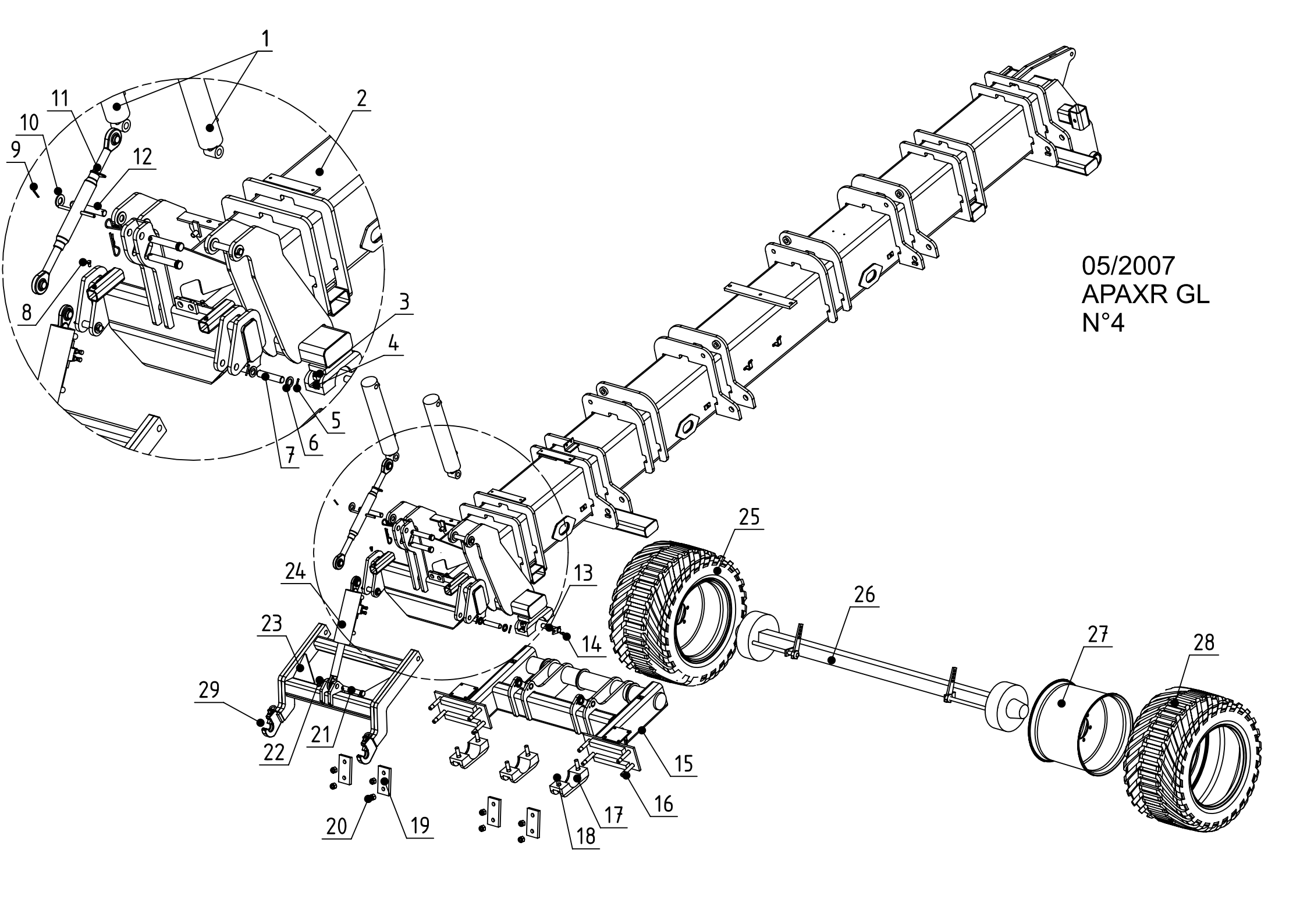
1
2
3
4
5
6
7
8
9
10
11
12
13
14
15
16
17
18
19
20
21
22
23
24
25
26
27
28
29
05/2007
APAXR GL
N°4

Rep.	Nom du produit	Beschreibung	Description	Designacion	Наименование	Code
1	Vérin DE: 50x100 C: 400 EF:640 avec butée mécaniqu	Zylinder	Cylinder	Cilindro hidraulico	Гидрочилиндр	VER05053
1	Pochette de joints pour vérin DE: 50x100 (après 1985)	Dichtungen	Seal kit	Juntas	Комллект лрокладок для г	PJT05001
2	Chassis central MAGNUM	Rahmen	Frame	Cajonera	Центральная рама	APX00800
3	Ecrou nylstop M20 Zn DIN 985	Mutter M20	Nut M20	Tuerca M20	Гайка nylstop M20 Zn DIN	ECR20003
4	Rondelle grower WL Ø20	Scheibe WL Ø20	Washer WL Ø20	Arandela WL Ø20	Шайба grower WL Ш20	RON02000
5	Goupille fendue 5x 60 Zn (DIN94 5x45 Zn)	Stift 5x60	Pin 5x60	Pasador 5x60	Разводной шллинт 5x 60	GOU05002
6	Rondelle plate 31x60x5	Scheibe	Washer	Arandela	Шайба ллоская 31x 60x	RON03100
7	Axe Ø 30x145 sans tête(2 trous Ø6)	Achse	Axle	Eje	Ось Ш 30x145	AXE30046
8	Vis T.H.10x 20 6.8 Zn	Schraube	Screw	Tornillo	Винт T.H.10x 20 6.8 Zn	VIS10005
9	Goupille fendue 5x 60 Zn (DIN94 5x45 Zn)	Stift 5x60	Pin 5x60	Pasador 5x60	Разводной шллинт 5x 60	GOU05002
10	Rondelle plate 31x60x5	Scheibe	Washer	Arandela	Шайба ллоская 31x 60x	RON03100
11	Barre 3 point Ø 32 / 36x3 /tube 460 / 620-900	Oberer verstellbarer lenker	Top link	Brazo de enganche	Винт 3-й точки	BAR32000
12	Axe Ø 30x200 sans tête(2 trous Ø6)	Achse	Axle	Eje	Штырь Ш 30x200	AXE30043
13	Axe Ø 30x140 (sous tête) tête rect et vis de blocage	Achse	Axle	Eje	Штырь Ш 30x140	AXE30044
14	Vis T.H.10x 20 8.8 Zn filetage total	Schraube 10x20	Screw 10x20	Tornillo 10x20	Болт T.H.10x 20 8.8 Zn л	VIS10006
15	Gros rond MAGNUM	Tragplatte rad	Wheel bracket	Soporte de rueda	Круглая труба	GRD00083
16	Boulon T.H.25x145 M24 (acier) (sous tête)	Bolzen	Bolt	Bùlon	Болт T.H.25x145 M24	BLS24009
17	Palier 1/2 gros rond usiné alésage Ø 125 (bague bronz	Lager	Bearing	Cojinete	1/2 корлуса лодшилников	PAL00031
18	Vis C.H.C.20x 90 8.8 brut	Schraube 20x90	Screw 20x90	Tornillo 20x90	Винт C.H.C.20x 90 8.8	VIS20000
19	Contre-plaque d'essieu carréde 90 MAGNUM	Platte	Plate	Placa	Контрлластина оси	APX00813
20	Ecrou nylstop M24 Zn	Mutter M24	Nut M24	Tuerca M24	Гайка nylstop M24 Zn	ECR24003
21	Axe Ø 32x149 de 3 point (Lg 170 totale)	Achse	Axle	Eje	Ось Ш 32x149 3-й точки	AXE32001
22	Goupille beta Ø6	Stift beta Ø6	Pin beta Ø6	Pasador beta Ø6	Штифт beta Ш6	GOU06000
23	Attelage arrière APAXR GL	Kupplung	Linkage	Enganche	Счелное устройство APAX	APX00308
24	Vérin DE: 50x100 C: 200 EF:540 A13546a (3°point hy	Zylinder	Cylinder	Cilindro hidraulico	Гидрочилиндр	VER05040
25	Roue basse pression 560/60x22,5 T404 TL 167A8 10 t	Rad	Wheel	Rueda	Колесо низкого давления 5	RPN56000
26	Essieu c90-10 axes voie 2400freiné 400x100 AF1 EA	Radachse	Wheel axle	Eje	Ось	ESS09002

Rep.	Nom du produit	Beschreibung	Description	Designacion	Наименование	Code
27	Jante BP 16,00x22,5 7x12 renf.10T (-15)(560/60x22,5)	Radfelge	Wheel rim	Llanta de rueda	Диск BP 16,00x22,5 7x12	JAN01603
28	Pneu BP 560/60x22,5 167A8 T404TL	Reifen	Tyre	Neumatico	Шина BP 560/60x22,5 167A	PNE56000
29	Rotule Ø28,8 amovible pour crochet à souder	Kugelzapfen	Togel	Rotula	Шаровой шарнир Ш28,8	ROT02801

05/2007
APAXR GL
N°5

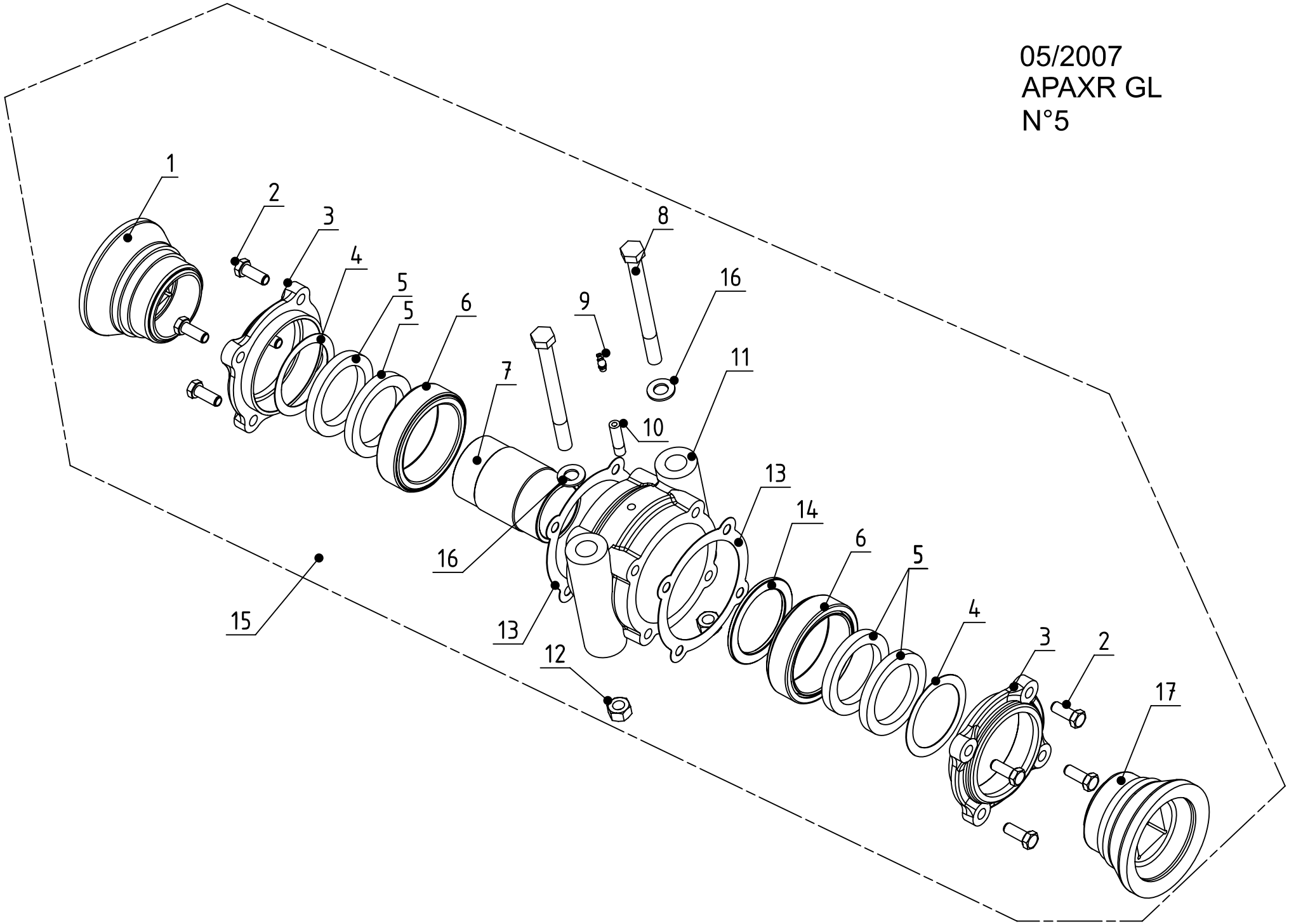

Rep.	Nom du produit	Beschreibung	Description	Designacion	Наименование	Code
1	Embout ec230 c42 creux MC616C	Endstück	End piece	Pieza terminal	Наконечник	EMB23646
1	Embout ec260 c42 creux MC616CL	Endstück	End piece	Pieza terminal	Наконечник	EMB26646
2	Vis T.H.10x 35 6.8 brut	Schraube	Screw	Tornillo	Винт T.H.10x 35 6.8	VIS10018
3	Couvercle MC 617 usiné	Deckel	Cover	Tapa	Крышка	COU00006
4	Rondelle plate 90x115x1,2 acier (MC86)	Deckel	Cover	Tapa	Плоская шайба	RON09000
5	Joint à lèvre Ø 90x115x13 (MC668)	Dichtung	Tight joint	Junta	Прокладка	JOI09000
6	Rlt roul.co.125/70 réf.30214	Lager	Bearing	Cujinete	Подшилник	RLT30214
7	Douille MC 621	Büchse	Bush	Casquillo	Втулка	BAG00001
8	Vis T.H.18x200 8.8 brut	Schraube 18x200	Screw 18x200	Tornillo 18x200	Винт	VIS18009
9	Graisseur M 8 coudé 45°	Schmiernippel	Grease nipple	Engrasador	Масленка M 8 угол 45°	GRA08000
10	Allonge de graisseur M8	Verlängerung	Extension	Extensiòn	Удлинитель масленки M8	GRA08002
11	Corps palier: CVB 700 usiné	Körper	Casing	Cuerpo	Корлус лодшилника	COR00004
12	Ecrou nylstop M18 Zn	Mutter M18	Nut M18	Tuerca M18	Гайка nylstop M18 Zn	ECR18002
13	Joint papier Ø125 pour paliercarré de 40 (MC87)	Dichtung	Tight joint	Junta	Прокладка	JOI17000
14	Bague Ø 71x 90 lg 11 (MC88)	Büchse	Bushing	Casquillo	Втулка	BAG07101
15	Palier écart.230 c42 AP 230 complet	Lager	Bearing	Cojinete	Подшилник в сборе	PAL40000
15	Palier écart.260 c42 AP 260 complet	Lager	Bearing	Cojinete	Подшилник в сборе	PAL40001
16	Rondelle plate 19x36x3	Scheibe	Washer	Arandela	Плоская шайба	RON01900
17	Embout ec230 c42 bombé MC616B	Endstück	End piece	Pieza terminal	Наконечник	EMB23641
17	Embout ec260 c42 bombé MC616BL	Endstück	End piece	Pieza terminal	Наконечник	EMB26641

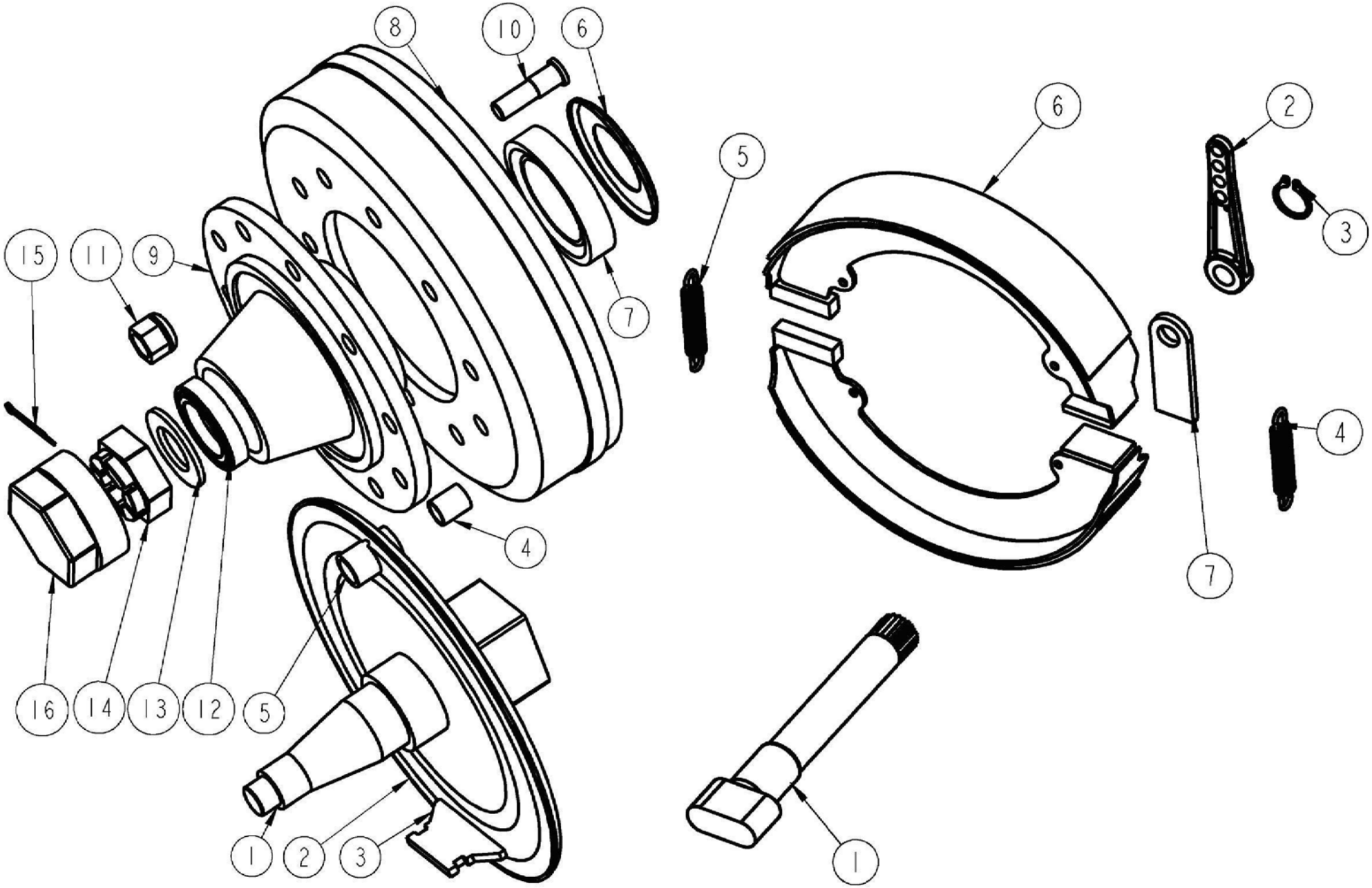

05/2007
APAXR GL
N°6

Rep.	Nom du produit	Beschreibung	Description	Designacion	Наименование	Code
1	Essieu c90-10 axes voie 2400freiné 400x100 AF1 EA	Radachse	Wheel axle	Eje	Ось	ESS09002
2	Flasque équipé (axe + bague)	Kurbelwange	Crankthrow	Flanco	Фланеч	ESS59001
3	Cale de flasque 40100	Beilageplate	Sprag	Espesor	Установочная лодкладка	ESS59002
4	Bague anti-friction 35x50 P20	Büchse	Bushing	Casquillo	Антифрикчионная втулка	ESS59003
5	Bague de flasque	Büchse	Bushing	Casquillo	Втулка	ESS59004
6	Joint métallique 32216	Dichtung	Tight joint	Junta	Металлическая лрокладка	ESS59005
7	Rlt roul.co.140/80 réf.32216	Lager	Bearing	Cujinete	Подшилник	RLT32216
8	Tambour 400x100s 10T	Trommel	Drum	Tambor	Барабан 400x100s 10T	ESS59006
9	Moyeu 910AF1	Nabe	Hub	Cubo	Стулича 910AF1	ESS59007
10	Goujon M22x150 (essieu 90 -10 axes)	Gewindebolzen	Stud	Esparrago roscado	Шлилька M22x150	ESS58005
11	Ecrou de roue M22x1,5 27/plat	Mutter	Nut	Tuerca	Гайка колеса M22x1,5 27	ESS59009
12	Rlt roul.co.120/65 réf.30213	Lager	Bearing	Cujinete	Подшилник 120/65 rйf.30	RLT30213
13	Rondelle plate Ø45x85x10	Scheibe	Washer	Arandela	Плоская шайба Ш45x85x10	ESS59010
14	Ecrou créneaux HK M45x200	Mutter M45x200	Nut M45x200	Tuerca M45x200	Корончатая гайка HK M45	ECR45002
15	Goupille fendue 6x 70 Zn	Stift 6x70	Pin 6x70	Pasador 6x70	Срезной шллинт 6x 70	GOU06011
16	Bouchon de roue filetéM122x150 (essieu de 90)	Stopfen	Plug	Tapòn	Резьбовая заглушка колеса	ESS59000

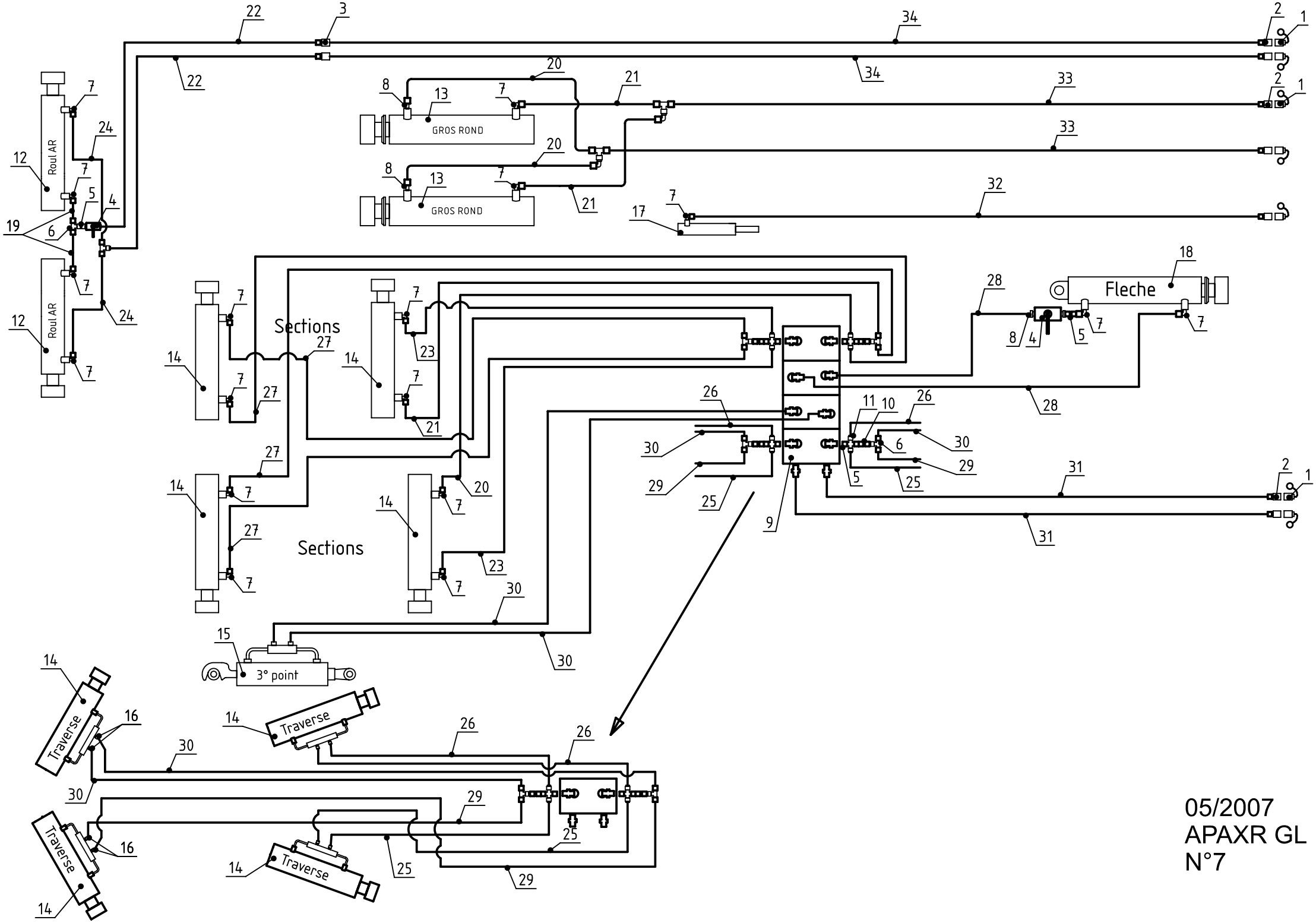

05/2007
APAXR GL
N°7

Rep.	Nom du produit	Beschreibung	Description	Designacion	Наименование	Code
1	Capuchon de coupleur 1/2 TF12 bleu	Stopfen	Plug	Tapòn	Коллачок муфты 1/2 TF12	HYD00300
2	Coupleur male 1/2 à clapet(male 18x150)	Kuppler	Coupler	Cuerpo	Муфта наружная 1/2 шари	HYD10710
3	Coupleur femelle à clapet 1/2	Kuppler	Coupler	Cuerpo	Муфта наружная	HYD00042
4	Robinet 2 voies F 3/8	Hahn	Tap	Espita	Кран с 2 выходами 8 FG	HYD00023
5	Union F 12L - M 3/8 conique tournant	Ölanschluss	Oil connector	Empalme	Переходник (с вращающей	HYD10201
6	Té égal M 12L	Ölanschluss	Oil connector	Empalme	Тройник равный 10A12	HYD10402
7	Coude M 12L - M 3/8 conique	Ölanschluss	Oil connector	Empalme	Колено наружное коническ	HYD10305
8	Union M 12L - M 3/8 conique	Ölanschluss	Oil connector	Empalme	Соединение 4A12 12-17	HYD10016
9	Electrovanne 4 fonctions monobloc	Gehäuse	Case	Casa	Электроклалан	HYD03008
10	Union F 12L - F 12L tournant	Ölanschluss	Oil connector	Empalme	Переходник (с вращающей	HYD10801
11	Croix égale M 12L	Ölanschluss	Oil connector	Empalme	крестовина	HYD10350
12	Vérin DE: 50x100 C: 700 EF:940 réf : 50107	Zylinder	Cylinder	Cilindro hidraulico	Гидрочилиндр	VER05028
12	Pochette de joints pour vérin DE: 50x100 (après 1985)	Dichtungen	Seal kit	Juntas	Комллект лрокладок для г	PJT05001
13	Vérin DE: 50x100 C: 400 EF:640 avec butée mécaniqu	Zylinder	Cylinder	Cilindro hidraulico	Гидрочилиндр	VER05053
13	Pochette de joints pour vérin DE: 50x100 (après 1985)	Dichtungen	Seal kit	Juntas	Комллект лрокладок для г	PJT05001
14	Vérin DE: 45x 90 C: 600 EF:810 réf:9015/93 A10426a	Zylinder	Cylinder	Cilindro hidraulico	Гидрочилиндр	VER04502
14	Pochette de joints pour vérin DE: 45x 90 (après 1985)	Dichtungen	Seal kit	Juntas	Комллект лрокладок для г	PJT04500
15	Vérin DE: 50x100 C: 200 EF:540 A13546a (3°point hy	Zylinder	Cylinder	Cilindro hidraulico	Гидрочилиндр	VER05040
15	Pochette de joints pour vérin DE: 50x100 (après 1985)	Dichtungen	Seal kit	Juntas	Комллект лрокладок для г	PJT05001
16	Union M 12L - M 1/2 cyl	Ölanschluss	Oil connector	Empalme	Соединение M 12L - M 1/	HYD10077
17	Vérin SE: 30 C: 110 débrayage réf:A10624	Zylinder	Cylinder	Cilindro hidraulico	Гидрочилиндр SE: 30	VER03003
17	Pochette de joints pour vérin SE: 30	Dichtungen	Seal kit	Juntas	Комллект лрокладок для г	PJT03000
18	Vérin DE: 50x110 C: 255 EAF: 570 + butée méca	Zylinder	Cylinder	Cilindro hidraulico	Гидрочилиндр DE: 50x110	VER05044
18	Pochette de joints pour vérin DE: 50x110	Dichtungen	Seal kit	Juntas	Комллект лрокладок для г	PJT05004
19	Flexible FF TD2C8 EFR12L-EFR12L lg 650	Schlauch	Hydraulic hose	Tuberia	Шланг FF TD2C8 UF18-UF	FFD00658
20	Flexible FF TD2C8 EFR12L-EFR12L lg 1000	Schlauch	Hydraulic hose	Tuberia	Шланг FF TD2C8 EFR12L-	FFD01008
21	Flexible FF TD2C8 EFR12L-EFR12L lg 1200	Schlauch	Hydraulic hose	Tuberia	Шланг FF TD2C8 EFR12L-	FFD01208

Rep.	Nom du produit	Beschreibung	Description	Designacion	Наименование	Code
22	Flexible FF TD2C8 EFR12L-EFR12L lg 1400	Schlauch	Hydraulic hose	Tuberia	Шланг FF TD2C8 EFR12L-	FFD01408
23	Flexible FF TD2C8 EFR12L-EFR12L lg 1500	Schlauch	Hydraulic hose	Tuberia	Шланг FF TD2C8 EFR12L-	FFD01508
24	Flexible FF TD2C8 EFR12L-EFR12L lg 1600	Schlauch	Hydraulic hose	Tuberia	Шланг FF TD2C8 UF18-UF	FFD01608
25	Flexible FF TD2C8 EFR12L-EFR12L lg 3000	Schlauch	Hydraulic hose	Tuberia	Шланг FF TD2C8 EFR12L-	FFD03008
26	Flexible FF TD2C8 EFR12L-EFR12L lg 3500	Schlauch	Hydraulic hose	Tuberia	Шланг FF TD2C8 EFR12L-	FFD03508
27	Flexible FF TD2C8 EFR12L-EFR12L lg 4000	Schlauch	Hydraulic hose	Tuberia	Шланг FF TD2C8 EFR12L-	FFD04008
28	Flexible FF TD2C8 EFR12L-EFR12L lg 4500	Schlauch	Hydraulic hose	Tuberia	Шланг FF TD2C8 EFR12L-	FFD04508
29	Flexible FF TD2C8 EFR12L-EFR12L lg 5000	Schlauch	Hydraulic hose	Tuberia	Шланг FF TD2C8 EFR12L-	FFD05008
30	Flexible FF TD2C8 EFR12L-EFR12L lg 6500	Schlauch	Hydraulic hose	Tuberia	Шланг FF TD2C8 EFR12L-	FFD06508
31	Flexible FF TD2C8 EFR12L-EFR12L lg 7000	Schlauch	Hydraulic hose	Tuberia	Шланг FF TD2C8 UF18-UF	FFD07008
32	Flexible FF TD2C8 EFR12L-EFR12L lg 7500	Schlauch	Hydraulic hose	Tuberia	Шланг FF TD2C8 EFR12L-	FFD07508
33	Flexible FF TD2C8 EFR12L-EFR12L lg 10500	Schlauch	Hydraulic hose	Tuberia	Шланг FF TD2C8 EFR12L-	FFD10508
34	Flexible FF TD2C8 EFR12L-EFR12L lg 12000	Schlauch	Hydraulic hose	Tuberia	Шланг FF TD2C8 EFR12L-	FFD12008

05/2007
APAXR GL
N°8

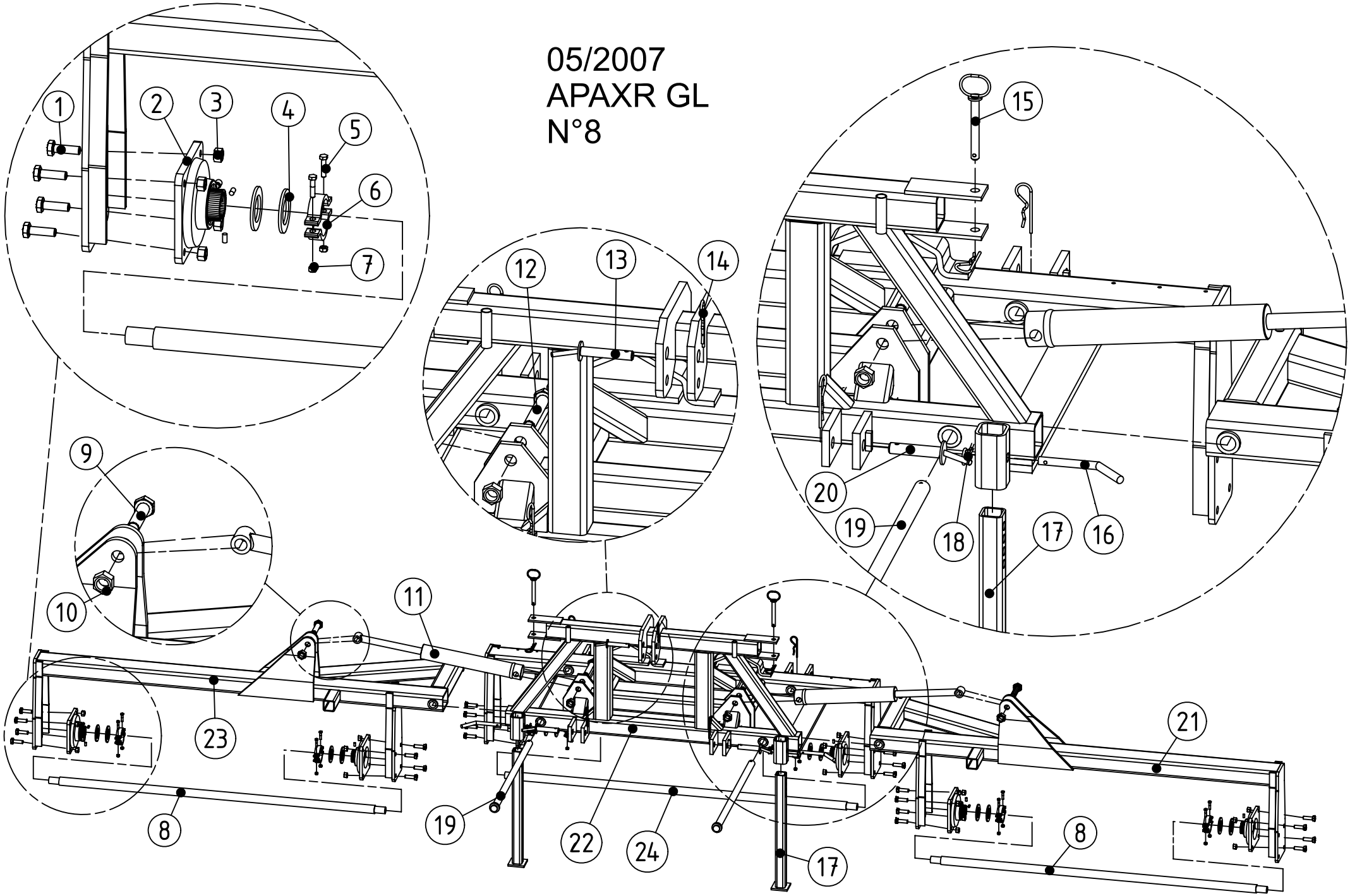

Rep.	Nom du produit	Beschreibung	Description	Designacion	Наименование	Code
1	Vis T.H.18x 60 8.8 Zn	Schraube 18x60	Screw 18x60	Tornillo 18x60	Болт T.H.18x 60 8.8 Zn	VIS18003
2	Palier UCF 212 complet	Lager UCF 212	Bearing UCF 212	Cojinete UCF 212	Подшилник в сборе UCF	PAL06000
3	Ecrou nylstop M18 Zn	Mutter M18	Nut M18	Tuerca M18	Гайка nylstop M18 Zn	ECR18002
4	Rondelle plate 61x85x5	Scheibe	Washer	Arandela	Плоская шайба 61x85x5	RON06100
5	Vis T.H.12x 30 8.8 Zn filetage total	Schraube 12x30	Screw 12x30	Tornillo 12x30	Болт T.H.12x 30 8.8 Zn л	VIS12006
6	Bride 1/2 de rattrapage de jeu pour arbre Ø70 (N°08 44/	Bride½	Bridle½	Brida½	Фланеч 1/2	BAG07005
7	Ecrou H. M12 Zn	Mutter M12	Nut M12	Tuerca M12	Гайка H. M12 Zn	ECR12001
8	Arbre Ø 70 lg 3470	Welle	Shaft	Arbol	Вал Ш 70 дл. 3470	ARB07023
9	Boulon T.H.30x130 M30 (acier)(sous tête)	Bolzen	Bolt	Perno	Болт T.H.30x130 M30 (ст	BLS30008
10	Ecrou nylstop M30 Zn	Mutter M30	Nut M30	Tuerca M30	Гайка nylstop M30 Zn	ECR30002
11	Vérin DE: 50x100 C: 700 EF:940 réf : 50107	Zylinder	Cylinder	Cilindro hidraulico	Гидрочилиндр	VER05028
11	Pochette de joints pour vérin DE: 50x100 (après 1985)	Dichtungen	Seal kit	Juntas	Комллект лрокладок для г	PJT05001
12	Boulon T.H.30x160 M30 (acier) (sous tête)	Bolzen	Bolt	Perno	Болт T.H.30x160 M30 (ст	BLS30001
13	Axe Ø 31x160 de 3 point	Achse	Axle	Eje	Винт верхней тяги Ш 31x	AXE31000
14	Goupille beta Ø6	Stift beta Ø6	Pin beta Ø6	Pasador beta Ø6	Штифт beta Ш6	GOU06000
15	Broche Ø20x175	Spindel Ø20x175	Pin Ø20x175	Pasador Ø20x175	Штырь Ш20x175	BRO02007
16	Clé Ø20x130	Achse	Axle	Eje	Ключ Ш20x130	CLE02006
17	Bequille tube carré 80x6 lg750	Ständer	Stand	Soporte	Квадратный улор 80x6 дл.	BEQ08008
18	Goupille beta Ø4	Stift beta Ø4	Pin beta Ø4	Pasador beta Ø4	Штифт beta Ш4	GOU04000
19	Axe Ø 40x985 M30 (acier)	Achse Ø40x985	Axle Ø40x985	Eje Ø40x985	Ось Ш 40x985 M30 (сталь)	AXE40011
20	Broche Ø28x128 d'attelage	Zugspindel	Hitch pin	Pasador de la horquilla	Причелная втулка Ш28x12	BRO02810
21	Section latérale droite derouleau combi 8,30m	Rahmen	Frame	Cajonera	Правая боковая секчия кат	RSR04018
22	Chassis central de Rouleau Combi 8,30	Rahmen	Main frame	Cajonera	Центральная рама катка 8,	RSR04001
23	Section latérale gauche derouleau combi 8,30m	Rahmen	Frame	Cajonera	Левая боковая секчия катк	RSR04028
24	Arbre Ø 70 lg 2380	Welle	Shaft	Arbol	Вал Ш 70 дл. 2380	ARB07018

05/2007
APAXR GL
N°9

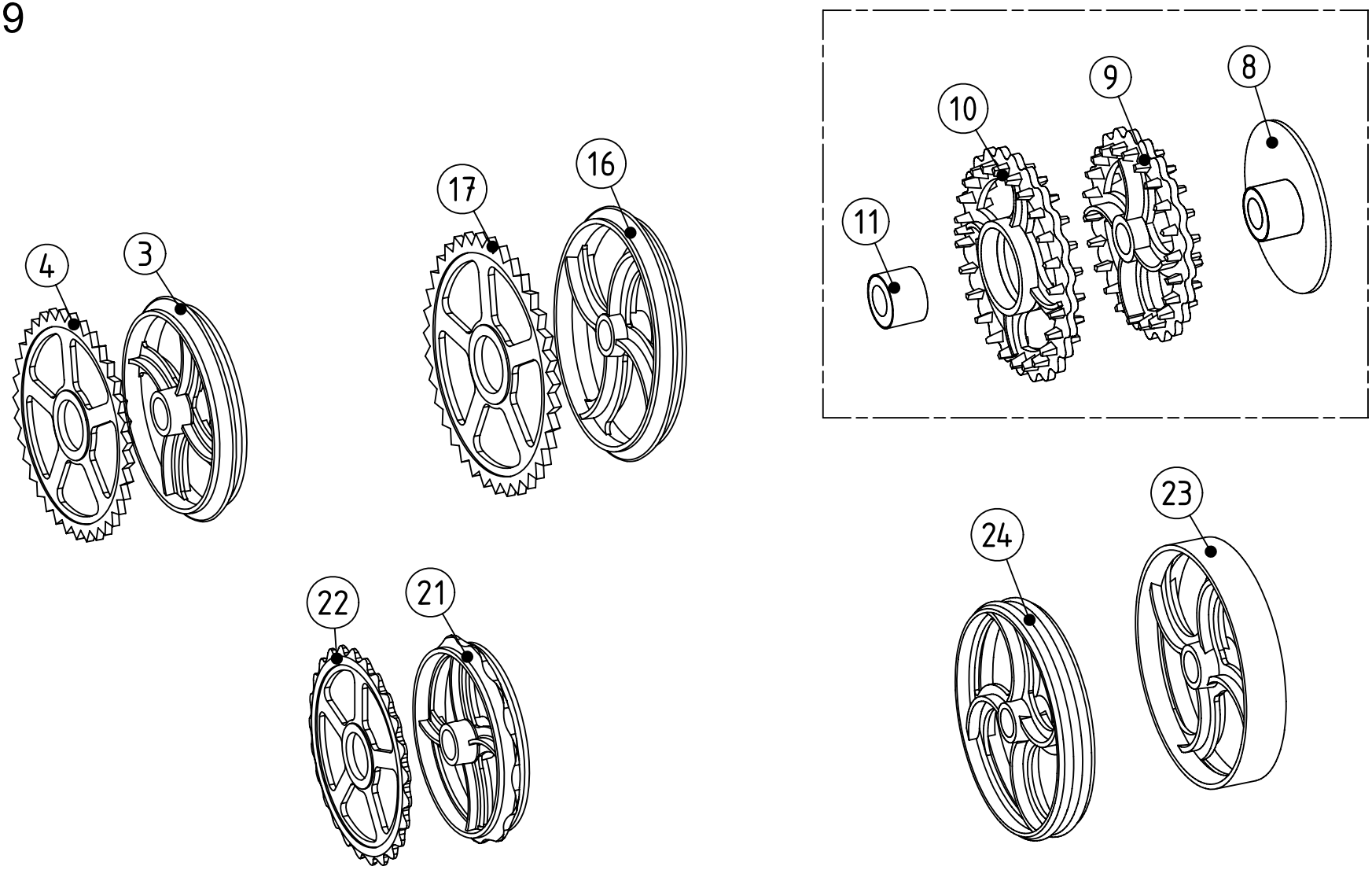

Rep.	Nom du produit	Beschreibung	Description	Designacion	Наименование	Code
3	Roue cambridge Ø505/70 (4 branches)	Ringelwalze	Ring roller	Rodillo de discos	Колесо Ш505/70	RFT50703
4	Roue cambridge crenelé Ø530/70	Ringelwalze	Ring roller	Rodillo de discos	Колесо зубчатое Ш530/70	RFT53750
8	Rondelle Ø 70x330x10 avecmoyeu pour roue croskill	Scheibe	Washer	Arandela	Шайба Ш 70x330x10 со ст	RON07000
9	Roue croskill lourd Ø500/70 N°5021/92	Ringelwalze	Ring roller	Rodillo de discos	Колесо тяжелого катка Ш	RFT50751
10	Roue croskill lourd Ø550/190 N°5092/92	Ringelwalze	Ring roller	Rodillo de discos	Колесо тяжелого катка Ш	RFT55750
11	Moyeu de roue croskill lourd Ø70 N°5022/92	Nabe	Hub	Cubo	Стулича колеса тяжелого	MOY00008
16	Roue cambridge Ø600/70	Ringelwalze	Ring roller	Rodillo de discos	Колесо Ш600/70	RFT60700
17	Roue cambridge crenelé Ø620/70	Ringelwalze	Ring roller	Rodillo de discos	Зубчатое колесо Ш620/70	RFT62750
21	Roue cambridge ondulée Ø505/70(4 branches)	Ringelwalze	Ring roller	Rodillo de discos	Колесо гофрированное Ш5	RFT50704
22	Roue cambridge ondulée crenelée Ø530/70	Ringelwalze	Ring roller	Rodillo de discos	Колесо гофрировано-зубчат	RFT53751
23	Roue lisse Ø556/70 largeur100 mm	Ringelwalze	Ring roller	Rodillo de discos	Гладкое колесо Ш556/70 ш	RFT55701
24	Roue ondulée Ø500/70 largeur100 mm	Ringelwalze	Ring roller	Rodillo de discos	Колесо гофрированное Ш5	RFT50752
24	Roue ondulée Ø600/70 largeur100mm	Ringelwalze	Ring roller	Rodillo de discos	Колесо гофрированное Ш6	RFT60751